SCM

Electrolux Integrated Kitchens

ที่ที่รสชาติดีๆ ช่วงเวลาดีๆ
ความประทับใจดีๆ เกิดขึ้นได้เสมอ

Thinking of you

Electrolux

อะไรคือ 'การคำนึงถึงคุณ'

ที่อีเลคโทรลักซ์ คุณคือหัวใจของทุกสิ่งที่เราทำ

ทุกผลิตภัณฑ์ที่อีเลคโทรลักซ์สร้างขึ้น ถูกออกแบบมาเพื่อช่วยให้คุณ
มีเวลาว่างมากขึ้น กังวลน้อยลง และค้นพบสิ่งที่ดีกว่าเดิม

กว่า 100 ปี ที่เราได้สร้างชื่อเสียงจากการเป็นที่หนึ่งในเรื่องความน่าเชื่อถือ
ของผลิตภัณฑ์เครื่องใช้ไฟฟ้าในครัวเรือน ด้วยการรับฟังความคิดเห็นจากผู้บริโภค
และออกแบบผลิตภัณฑ์เพื่อตอบสนองความต้องการนั้น โดย
นวัตกรรมของเราจะผลิตขึ้นนบนพื้นฐานของความต้องการของผู้บริโภคอย่างแท้จริง

ด้วยความเข้าใจอย่างลึกซึ้งต่อผู้บริโภคนี้ ทำให้ศูนย์การออกแบบของอีเลคโทรลักซ์
ในที่ต่างๆ ไม่ว่าจะเป็น สวีเดน, เยอรมนี, อิตาลี, และออสเตรเลีย
สามารถพัฒนาผลิตภัณฑ์ที่ทำงานอย่างดีและง่ายต่อการใช้งาน
จนได้รับรางวัลชนะเลิศด้านการออกแบบมากมาย

นั่นคือสาเหตุที่อีเลคโทรลักซ์ เป็นแบรนด์ที่คุณสามารถมั่นใจถึงเรื่องคุณภาพ
ความน่าเชื่อถือ และการออกแบบที่คำนึงและใส่ใจผู้บริโภค
ไม่ใช่การออกแบบที่มาจากมุมมองของนักออกแบบเท่านั้น
แต่เป็นการออกแบบที่คำนึงถึงคุณเสมอมา

ยินดีต้อนรับเข้าสู่ห้องครัวซึ่งติดตั้ง เครื่องใช้ไฟฟ้าของอีเลคโทรลักซ์ สถานที่ซึ่งเป็นศูนย์รวมของอาหารเลิศรส ช่วงเวลาดีๆ และความประทับใจอันน่าจดจำ

ห้องครัว จัดได้ว่าเป็นศูนย์กลางของสมาชิกในบ้านคุณ เปรียบเสมือนหัวใจของบ้าน เป็นสถานที่ที่ใช้จัดเตรียมมื้ออาหารในแต่ละวัน จัดแต่งปาร์ตี้อาหารค่ำ หรืองานเลี้ยงฉลองของครอบครัว

ที่อีเลคโทรลักซ์ เราใส่ใจต่อรายละเอียดทุกส่วนในครัวของคุณ แต่ละผลิตภัณฑ์ที่สร้างขึ้น จะต้องไม่เพียงแค่ทำงานได้เป็นอย่างดีเท่านั้น แต่จะต้องมีความสวยงามเข้าคู่กับเครื่องใช้ไฟฟ้าอีเลคโทรลักซ์อื่นๆ เพื่อเพิ่มความสนุกสนานเพลิดเพลินในทุกๆ จุด ภายในห้องครัวของคุณ

ในฐานะผู้ออกแบบชั้นนำระดับโลกด้านเครื่องใช้ไฟฟ้าชนิดติดตั้งกับชุดครัว อีเลคโทรลักซ์เป็นหนึ่งในผู้ผลิตที่นำเสนอ ความสมบูรณ์แบบของอุปกรณ์ใช้สอย ซึ่งผลิตภัณฑ์เหล่านี้สามารถทำงานร่วมกันได้อย่างดีเยี่ยม เช่นเดียวกับรูปลักษณ์ที่เข้ากันอย่างลงตัว

จุดประสงค์ของเรานั้น เพื่อมอบความสะดวกสบายให้กับคุณในห้องครัว ในฐานะที่เป็นเจ้าของบ้าน แม่บ้าน และเจ้าภาพงานเลี้ยงต่างๆ และช่วยคุณสร้างสรรค์ห้องครัวตามแบบที่คุณต้องการ และภูมิใจแสดงให้ใครต่อใครได้ชื่นชม

มาสนุกกับการทำอาหารด้วยกันเถอะ

รสชาติอาหารที่เลิศรส มาจากส่วนประกอบที่สดใหม่ และส่วนประกอบที่สดใหม่มาจาก ตู้เย็นอีเลคโทรลักซ์

ผู้บริโภคทั่วเอเชียต่างรู้ว่า ไม่มีอะไรเทียบเคียงได้กับรสชาติของอาหารสดใหม่จากตลาดสด ดังนั้นเราจึงคิดค้นผลิตภัณฑ์ตู้เย็นใหม่ซึ่งออกแบบด้วยนวัตกรรมที่ถนอมอาหารให้สดได้ยาวนานกว่า ระบบควบคุมอุณหภูมิที่ปรับได้, ระบบควบคุมความชื้น, ระบบขจัดกลิ่น Active Deodorisers และช่องเก็บของที่ปิดสนิท ต่างทำงานร่วมกันได้อย่างดี ช่วยให้คุณมั่นใจได้ว่า อาหารของคุณจะถูกเก็บรักษาให้สดใหม่เช่นเดียวกับวันที่คุณซื้อมา ดังนั้นคุณไม่ต้องไปจ่ายตลาดทุกวันอีกต่อไป เพียงแค่เอื้อมมือไปยังตู้เย็นอีเลคโทรลักซ์ของคุณ แล้วก็ปรุงอาหาร ความน่าเชื่อถือ และการออกแบบที่คำนึงและใส่ใจผู้บริโภค ไม่ใช่การออกแบบที่มาจากมุมมองของนักออกแบบเท่านั้น แต่เป็นการออกแบบที่คำนึงถึงคุณเสมอมา

ตู้เย็น

จะเลือกตู้เย็นอย่างไรให้เหมาะกับบ้านของคุณ

สิ่งที่ต้องพิจารณา:

ความจุ: คุณต้องการพื้นที่ในการจัดเก็บมากเท่าไร?
สิ่งนี้ขึ้นอยู่กับขนาดของครอบครัวคุณ
และปริมาณอาหารที่คุณมักจะเก็บไว้ในตู้เย็น

ขนาดความกว้าง: ความจุขนาดใหญ่เท่าไร ตู้เย็นก็จะขนาดใหญ่เท่านั้น
ถ้าห้องครัวของคุณมีขนาดเล็ก และใช้ตู้เย็นขนาดใหญ่โดยรวมอาจจะสวยงาม
แต่การใช้งานอาจจะไม่สะดวกในการใช้งาน

Side by side หรือ 2 ประตู: 2 หรือ 4 ประตู ?
ตัวเลือกนี้จะช่วยเป็นแนวทางให้คุณ
ไม่ใช่เพียงแค่เพราะความต้องการด้านความจุของครอบครัวคุณ
แต่รวมถึงลักษณะการออกแบบห้องครัว และการใช้งาน
ดังนั้นก่อนที่คุณจะตัดสินใจ จะต้องคิดไว้ก่อนว่าคุณจะวางตู้เย็นไว้ตรงจุดไหน
และดูแล้วให้ความรู้สึกอย่างไรเมื่อเปิดประตูเข้ามา

คุณสมบัติ: นอกจากความเย็นแล้ว ตู้เย็นของคุณ
ควรมีลักษณะที่เหมาะสมกับการเก็บอาหารให้สดใหม่
ตู้เย็นอีเลคโทรลักซ์มีระบบ Active Deo Fresh
ซึ่งเป็นระบบขจัดกลิ่นสองขั้นตอน (Dual Deodorisers)
โดยจะดักและขจัดกลิ่นที่ไม่พึงประสงค์
และยังมีช่องชั้นควบคุมกลิ่นที่ช่วยแยก ไม่ให้กลิ่นของอาหารปะปนกัน
ดังนั้นคุณสามารถเพลิดเพลินไปกับ อาหารที่ยังคงรสชาติเดิมได้ยาวนานยิ่งขึ้น

ตู้เย็น Built in

รุ่น	
รายละเอียดผลิตภัณฑ์	
ระบบควบคุมแบบอีเลคโทรนิคส์พร้อมจอแสดงผลแบบ LED	
ปุ่มกดน้ำเย็นและน้ำแข็ง	
สแตนเลส สตีล ป้องกันรอยนิ้วมือ	
ระบบกระจายความเย็น Multi Air-Flow System	
ระบบ Frost Free Fridge & Freezer	
ช่องเก็บและชั้นวางปรับเปลี่ยนได้	
ช่องเก็บกว้างพิเศษในตู้เย็น	
ระบบควบคุมอุณหภูมิแบบดิจิตัล และ สัญญาณเตือนประตู	
ช่องแช่แข็งสองประตู	
ที่จับตามยาว	
ชั้นวางไวน์	
ความจุสุทธิ (ลิตร)	
ผลิตภัณฑ์ (กว้าง x สูง x ลึก, มิลลิเมตร)	

ความหลากหลายของตู้เย็น
จากรุ่นที่ติดตั้งไว้ด้านล่างเคาท์เตอร์ จนถึงรุ่นที่คุณสามารถติดตั้ง
ในระดับสายตา คุณจะพบว่า ตู้เย็นอีเลคโทรลักซ์เหมาะกับการ
ออกแบบในห้องครัวของคุณอย่างสมบูรณ์แบบ ถ้าคุณเป็นผู้เชี่ยวชาญ
ด้านไวน์ คุณสามารถเลือกตู้เย็นอีเลคโทรลักซ์เก็บไวน์แดงและ
ไวน์ขาวไว้ในสภาวะของอุณหภูมิที่เหมาะสม สำหรับจัดเสิร์ฟ
ทำให้คุณพร้อมที่จะเพลิดเพลินบันเทิงในทุกเวลา

EQE6307 SA	ERE6070SX/SV	ERE6100SX/SV
90ซม. 4ประตู	89ซม. Side by Side	89ซม. Side by Side
•	•	•
	•	
•	•	•
•	•	•
•	•	•
	•	•
•		
•	•	•
•		
•	•	•
	•	•
629	572	580
890 x 1830 x 818	890 x 1754 x 741	890 x 1754 x 741

ช่องเก็บที่ปรับเปลี่ยนได้

สำหรับที่ตู้เย็นอีเลคโทรลักซ์ คุณไม่จำเป็นต้องกังวลว่าจะมีที่ไม่พอที่จะจัดเก็บอาหาร ด้วยที่แขวน Bag Clips ที่ประตู (พิเศษจากอีเลคโทรลักซ์) ที่คุณสามารถแขวนถุงอาหารสดจากการจ่ายตลาดได้โดยไม่ต้องเอาอาหารของคุณออกมา และน่าขอบคุณสำหรับ ชั้นวางและช่องเก็บที่ปรับเปลี่ยนได้ ทำให้คุณสามารถจัดเก็บอาหารจานใหญ่เช่น อาหารย่าง หรือแม้แต่ขวดทรงสูง

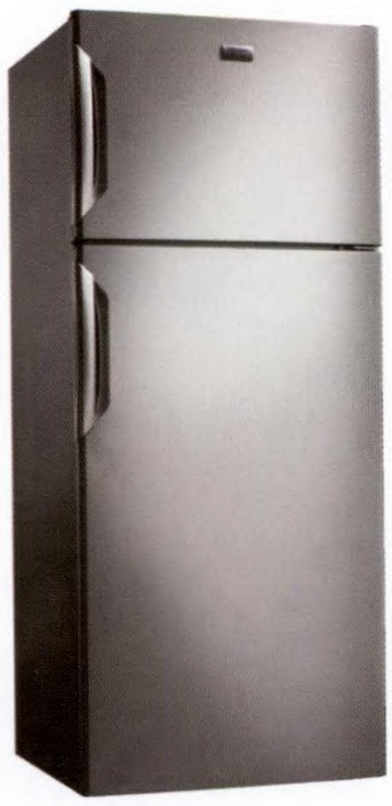

ตู้เย็น

รุ่น	ERM4400DV/ERM5200DV/ERE5200DX	ER4506DT/ER5106D
รายละเอียดผลิตภัณฑ์	**70/80ซม. ตู้เย็น 2ประตู**	**73/80ซม. ตู้เย็น 2ประตู**
ระบบกำจัดกลิ่น	•	•
ระบบควบคุมความชื้น Crisper Humidity Control	•	•
Mark Resistant Surface	• (DX)	
ระบบควบคุมอุณหภูมิ	•	•
สัญญาณเตือนประตู	• (DX)	
ช่องแช่น้ำแข็ง	•	•
ระบบ Frost Free	•	•
ระบบกระจายความเย็น Multi Air Flow Cooling System	•	•
ช่องเก็บและชั้นวางปรับเปลี่ยนได้		
ชั้นป้องกันการหก	•	•
ที่แขวน Bag Clips		
ชั้นวางภายในกระจกนิรภัย	•	•
ไร้สารซีเอฟซี	•	•
ความจุสุทธิ (ลิตร)	417/490	430,522
ผลิตภัณฑ์ (กว้าง x สูง x ลึก, มิลลิเมตร)	690 x 1,720 x 709	730 x 1,663 x 700
	790x 1,720 x 743	798 x 1,780 x 708

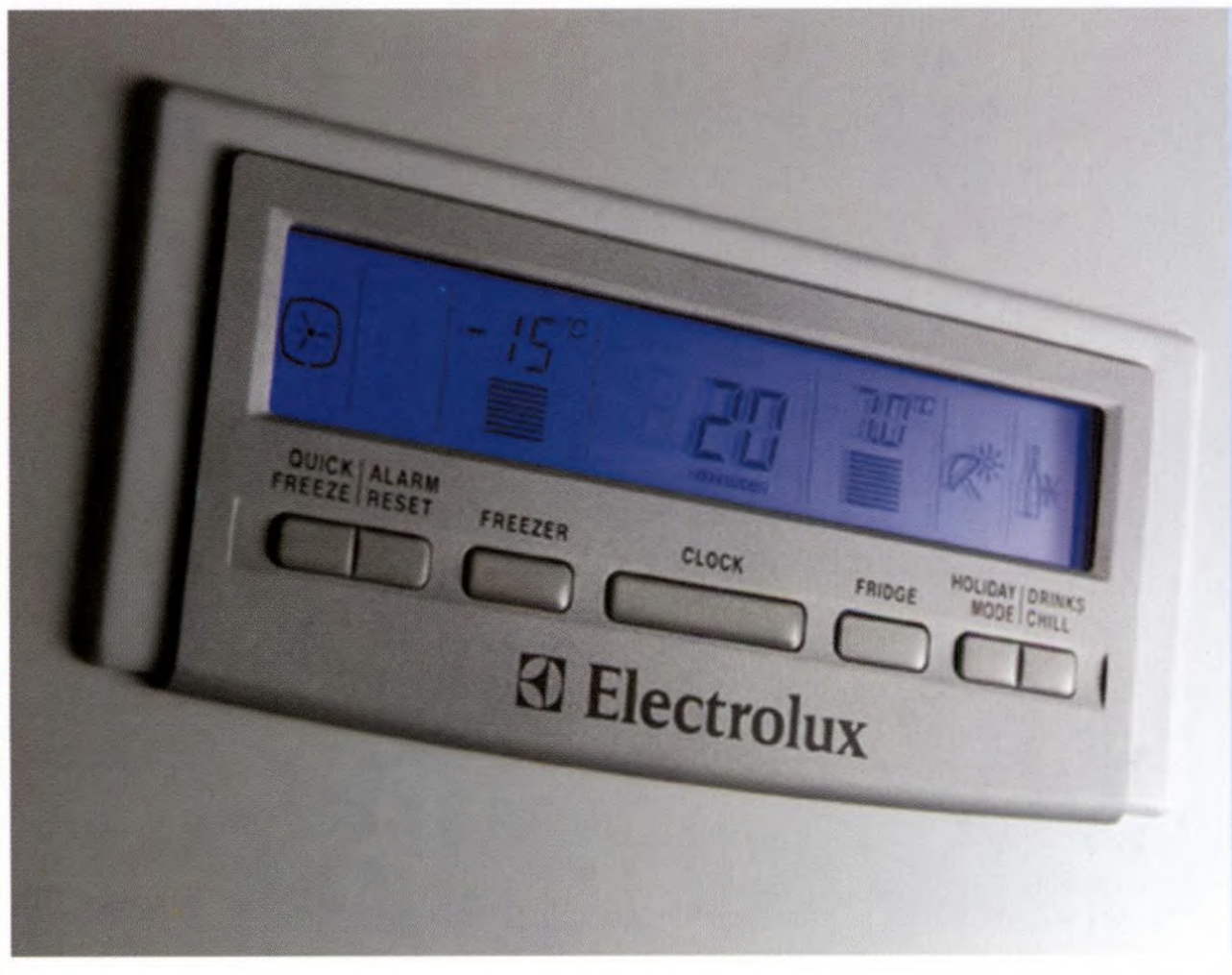

หน้าจอแสดงการทำงานที่สะดวกต่อการอ่าน

เพียงปรายตามอง ตู้เย็นอีเลคโทรลักซ์รับประกันได้ว่าอาหารของคุณถูกเก็บรักษาอยู่ในอุณหภูมิที่เหมาะสม ทุกการควบคุมที่จะป้องกันจากมือเด็ก ดังนั้นคุณไม่ต้องกลัวว่าเด็กน้อยของคุณจะเผลอไปปรับเปลี่ยนระบบที่คุณตั้งไว้

ETB1800/2100/2300	ETB2600/2900/3200	ETB2603 NEW!
54ซม. ตู้เย็น 2ประตู	54/60ซม. ตู้เย็น 2ประตู	54ซม. ตู้เย็น 3ประตู
•	•	•
•	•	•
		•
•	•	•
•	•	•
•	•	•
•	•	•
•	•	•
•	•	•
•	•	•
•	•	•
•	•	•
•	•	•
•	•	•
•	•	•
•	•	•
182,206,224	252,289,324	259
545 x 1,373 x 620	545 x 1,627 x 620	545 x 1,729 x 620
545 x 1,509 x 620	600 x 1,580 x 640	
545 x 1,611 x 620	600 x 1,700 x 640	

ระบบ Active Deo Fresh

เป็นระบบขจัดกลิ่นสองขั้นตอน (Dual Deodorisers)
โดยจะดักและขจัดกลิ่นที่ไม่พึงประสงค์
และยังมีช่องชั้นควบคุมกลิ่นที่ช่วยแยกไม่ให้กลิ่นของอาหารปะปนกัน
ดังนั้นคุณสามารถเพลิดเพลินไปกับ
อาหารที่ยังคงรสชาติเดิมได้ยาวนานยิ่งขึ้น

ไม่ว่าห้องครัวของคุณจะเป็นสไตล์ไหน
ไม่ว่าคุณจะชอบปรุงอาหารรูปแบบใด
เตาอีเลคโทรลักซ์จะช่วยให้คุณปรุงอาหารได้ในสไตล์ของคุณ

อย่างที่ทราบกันว่าไม่มีห้องครัวใดที่ออกแบบมาเหมือนกัน เช่นเดียวกับคนปรุงอาหาร ถ้าคุณไม่ชอบการเปลี่ยนแปลง คุณอาจจะต้องการเตาแก๊สที่คุณรู้สึกคุ้นเคยในการทำเป็นอย่างดี หรือถ้าคุณค่อนข้างสมัยใหม่และกล้าเสี่ยง คุณสามารถเลือกซื้อ เตา Induction ที่ออกแบบมาอย่างมีสไตล์และอีกทั้งสามารถมั่นใจได้ถึงความปลอดภัย หรือถ้าคุณชอบอะไรที่ไม่เหมือนใคร คุณสามารถเลือกใช้เตาโดมิโนที่ถูกออกแบบให้มีลักษณะที่แตกต่างกันในแต่ละรุ่น ซึ่งคุณสามารถจัดวางตำแหน่งและผสมผสานได้ตามความต้องการของคุณ ไม่ว่าจะเป็นเตาแก๊สหรือเตาไฟฟ้า ทำให้คุณมีรูปแบบเตาในการปรุงอาหารที่หลากหลายสำหรับความต้องการในการปรุงอาหารที่แตกต่างกันออกไป

เตาปรุงอาหาร

จะเลือกเตาอย่างไรให้เหมาะกับบ้านของคุณ

สิ่งที่ต้องพิจารณา:

ประเภทของเตา: ประเภทของเตาที่คุณปรารถนาขึ้นอยู่กับว่าเตาแบบไหนจะเหมาะกับรูปแบบการปรุงอาหารของคุณที่สุด เหมาะกับการออกแบบห้องครัวของคุณที่สุด และเหมาะกับสมาชิกในบ้านของคุณมากที่สุด

	เตา INDUCTION	เตาแก๊ส	เตาเซรามิค
ไฟแรง	•	•	
หัวเตาร้อนเร็ว ควบคุมง่าย	•	•	
เหมาะสำหรับการเคี่ยวอาหาร	•		•
มองเห็นกำลังไฟได้อย่างชัดเจน		•	
ราคาประหยัด		•	
พื้นผิวเรียบ ทำความสะอาดง่าย	•		•
สามารถตั้งเวลาปิดการทำงานล่วงหน้า	•		•
ปลอดภัยต่อการสัมผัสโดนหัวเตา	•		
ติดตั้งง่าย ไม่ต้องต่อระบบไฟฟ้า		•	

จำนวนหัวแก๊ส/โซนปรุงอาหาร: หลักเกณฑ์ง่ายๆ ในการเลือกจำนวนหัวเตาขึ้นอยู่กับปริมาณอาหารที่คุณทำในแต่ละมื้อแต่ละวัน ยิ่งทำอาหารมากก็ควรเลือกจำนวนหลายหัวเตามากขึ้นตามไปด้วย อย่างไรก็ตามคุณอาจต้องการความหลากหลายในประเภทของเตา เช่น เตาแก๊ส 1 หัวหรือมากกว่านั้นรวมกับเตาไฟฟ้า และนั่นคือสาเหตุที่อีเลคโทรลักซ์ได้จัดเตรียมเตาโดมิโนประเภทต่างๆ ไว้เป็นทางเลือกสำหรับคุณ

ความสะดวกในการใช้งาน: ลูกบิดหมุนนั้นสะดวกต่อการใช้หรือไม่ แผงควบคุมง่ายต่อการอ่านหรือไม่ คุณชอบแบบควบคุมด้วยมือ หรือควบคุมด้วยระบบสัมผัสดิจิตอล ทั้งหมดนี้ ขึ้นอยู่กับความชอบและสไตล์ของคุณ

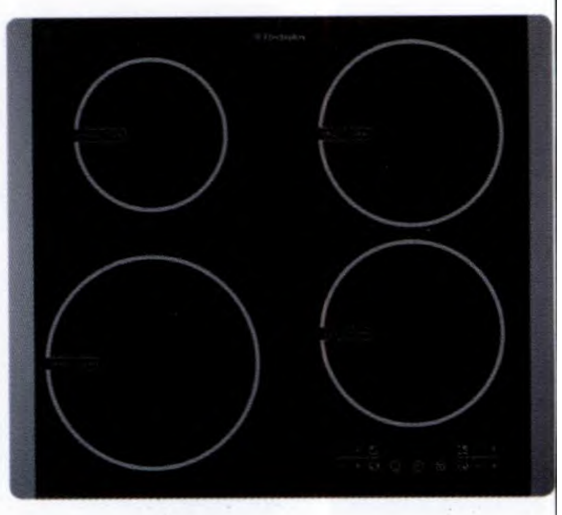

เตาปรุงอาหารชนิดติดตั้งกับชุดครัว

รุ่น	EHD60020P
รายละเอียดผลิตภัณฑ์	เตา **Induction** กว้าง **60**ซม.
แผงควบคุมอิเล็กทรอนิกส์แบบสัมผัสพร้อมจอแสดงผล LED	•
พื้นผิวเตาไร้รอยต่อทำจากกระจก Ceran - ด้านบน	•
ไฟแสดงสถานะการทำงาน	•
ตัวตั้งเวลาต่อโซนปรุงอาหาร	•
ตัวตรวจจับกระทะ Pan Detection Indicators	•
โซนปรุงอาหารปรับได้ / กำลังไฟรวม:	4 / 7200วัตต์
• ด้านหน้า ซ้าย	2200วัตต์, เร่งกำลังไฟ 2800วัตต์
• ด้านหน้า ขวา	1800วัตต์, เร่งกำลังไฟ 2800วัตต์
• ด้านหลัง ซ้าย	1400วัตต์
• ด้านหลัง ขวา	1800วัตต์
ขนาดผลิตภัณฑ์ (กว้าง x ลึก, มิลลิเมตร)	590 x 520
ขนาด Built-in (กว้าง x ลึก, มิลลิเมตร)	560 x 490
สี	ดำ

เตา Induction

เตา Induction นอกจากจะมีพื้นผิวที่เรียบเงาและสวยงามแล้ว ยังมีความปลอดภัยอย่างมาก ด้วยการเหนี่ยวนำของสนามแม่เหล็กไฟฟ้าที่ถูกสร้างขึ้นเมื่อคุณวางกระทะโลหะลงบนพื้นที่ปรุงอาหาร ทำให้กระทะจะร้อนขึ้นเรื่อยๆ ในขณะที่ผิวของเตาเซรามิคจะยังคงปลอดภัยหากสัมผัสถูก การเร่งความร้อนนั้นเร็วเสมือนกับการปรุงอาหารด้วยเตาแก๊สและสะดวกต่อการใช้งาน อาหารของคุณจะสุกเร็วขึ้น เนื่องจากพื้นที่ปรุงอาหารสามารถปรับอุณหภูมิให้ตรงตามที่ต้องการได้อย่างรวดเร็ว และเย็นลงภายในไม่กี่วินาที นอกจากนี้ การทำความสะอาด เตา Induction ก็สุดแสนง่าย เพราะอาหารที่ตกลงไปจะไม่ไหม้บนเตา และยังช่วยประหยัดพลังงาน เพราะไม่ต้องเสียเวลารอให้เตาร้อนก่อน

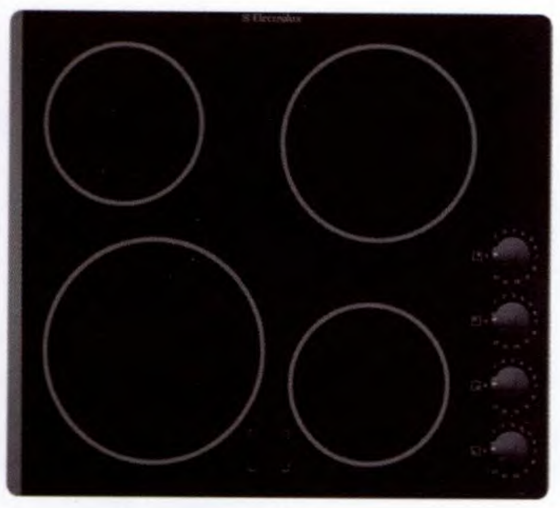

EHP60040P	EHS60040P	EHE6043X
เตาเซรามิค กว้าง **60**ซม.	เตาเซรามิค กว้าง **60**ซม.	เตาไฟฟ้า กว้าง **60**ซม.
	•	
•	•	
•	•	•
	•	
4 / 6000วัตต์	4 / 6400วัตต์	4 / 7000วัตต์
1800วัตต์	หัวเตา 2 วง 750วัตต์ - 2200วัตต์	1500วัตต์, ร้อนเร็ว
1200วัตต์	1200วัตต์	1500วัตต์, ร้อนเร็ว
1200วัตต์	1200วัตต์	2000วัตต์, ร้อนเร็ว
1800วัตต์	1800วัตต์	2000วัตต์, ร้อนเร็ว
590 x 520	590 x 520	594 x 510
560 x 490	560 x 490	560 x 480
ดำ	ดำ	สแตนเลส สตีล

เตาไฟฟ้า

เตาไฟฟ้าอีเลคโทรลักซ์
พร้อมด้วยแผงควบคุมอิเล็กทรอนิกส์อันชาญฉลาด และหน้าจอแสดงผล LED ที่สะดวกต่อการอ่าน ทำให้คุณเชื่อมั่นได้ว่าจะได้ความร้อนตรงตามที่คุณเลือกไว้ เตาไฟฟ้ารุ่นใหม่นี้ได้ถูกปรับปรุงให้ร้อนเร็วขึ้น ทำให้คุณสามารถปรุงอาหารได้อย่างรวดเร็วยิ่งขึ้น และด้วยฟังก์ชั่น Stop and Go คุณสามารถปรับโซนความร้อนสูงให้ลดลงเพียงแค่กดปุ่ม เมื่อคุณต้องต้อนรับแขกผู้มาเยือนโดยไม่ได้คาดคิด หรือรับโทรศัพท์ หลังจากนั้นเพียงกดปุ่มเดิมอีกครั้งคุณก็สามารถกลับเข้าสู่ความร้อนในระดับเดิมได้ทันที

ด้วยลักษณะภายนอกที่เรียบเกลี้ยงเกลาของเตาเหล่านี้ ทำให้การทำความสะอาดนั้นกลายเป็นงานเบาๆ และความสวยงามของเตาเหล่านี้ยังกลมกลืนเข้ากับการตกแต่งในห้องครัวของคุณอย่างลงตัวอีกด้วย

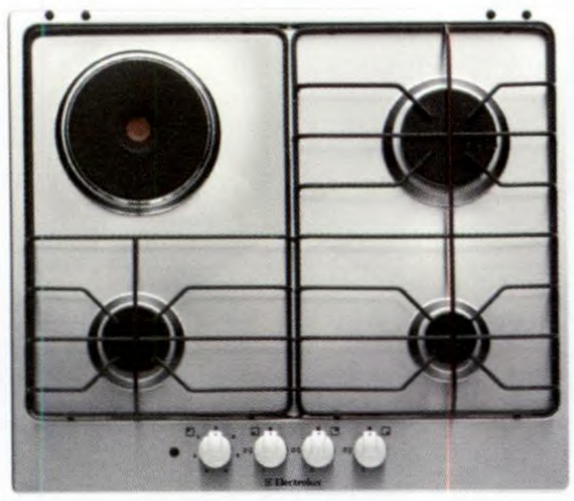

เตาแก๊สชนิดติดตั้งกับชุดครัว

รุ่น	EHG6832X	EHM6315X
รายละเอียดผลิตภัณฑ์	เตาแก๊ส กว้าง 60ซม.	เตาแก๊ส +กว้าง 60ซม.
พื้นผิวเตา-ด้านบน	สแตนเลส สตีล	สแตนเลส สตีล
จำนวนหัวแก๊ส	4	3
ความหลากหลายของขนาดหัวเตา	•	•
• หัวเตา 2 วง 4กิโลวัตต์	•	
• หัวเตาขนาดใหญ่ 3กิโลวัตต์		•
• หัวเตาขนาดกลาง 2กิโลวัตต์	•	•
• หัวเตาขนาดเล็ก 1กิโลวัตต์	•	•
• หัวเตาไฟฟ้า Hot-Plate 1.5กิโลวัตต์		•
• หัวเตาไฟฟ้า Hot-Plate 1.5กิโลวัตต์		•
ระบบควบคุมแบบ Twin Jet Flame		
หัวเตาทำความสะอาดง่าย	•	•
อุปกรณ์ตัดแก๊สอัตโนมัติ Safety Flame Device	•	•
ขาตั้งกระทะทำจากเหล็กหล่อ	•	
ระบบจุดไฟในขั้นตอนเดียว	•	•
ขนาดผลิตภัณฑ์ (กว้าง x ลึก, มิลลิเมตร)	594 x 510	594 x 510
ขนาด Built-in (กว้าง x ลึก x สูง, มิลลิเมตร)	560 x 480 x 30	560 x 480 x 30
สี	สแตนเลส สตีล	สแตนเลส สตีล

เตาแก๊ส

อีเลคโทรลักซ์มุ่งมั่นในการพัฒนาเตาแก๊สที่ยอดเยี่ยมให้กับคุณ เตาแก๊สปรุงอาหารของอีเลคโทรลักซ์ ไม่เพียงแต่มีเปลวไฟแรงและมีหัวแก๊สหลากหลายขนาดซึ่งคณสามารถปรับเปลี่ยนได้ตามการปรุงอาหารแต่ละประเภทแล้ว คุณยังสามารถเบาใจกับระบบความปลอดภัยซึ่งจะตัดแก๊สอัตโนมัติกรณีที่เปลวไฟดับ รวมทังข้าตั้งกระทะที่แข็งแรงและตะแกรงวางภาชนะที่ถอดล้างทำความสะอาดได้ ซึ่งถูกออกแบบให้มีความสวยงามสามารถเข้ากับชุดครัวของคุณได้อย่างลงตัว

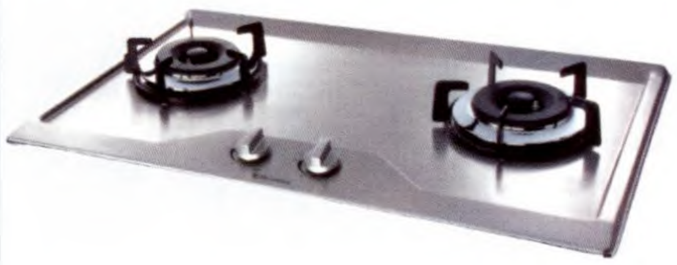

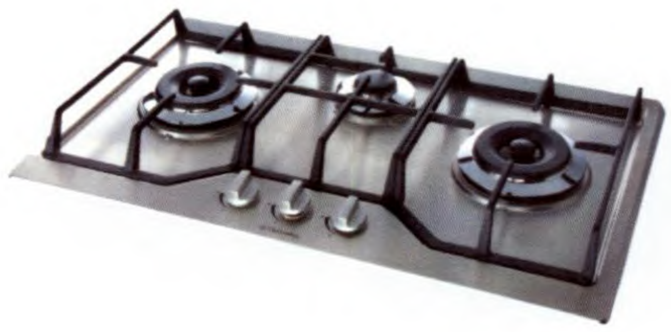

EHT7321X	EHT7323CX	EHT7333CX
เตาแก๊ส กว้าง **76**ซม.	เตาแก๊ส กว้าง **76**ซม.	เตาแก๊ส กว้าง **76**ซม.
สแตนเลส สตีล	สแตนเลส สตีล	สแตนเลส สตีล
2	2	3
		•
•	•	•
		•
•	•	•
•	•	•
•	•	•
	•	•
•	•	•
760 x 460	760 x 460	760 x 460
670 x 405 x 65, R98	670 x 405 x 65, R98	670 x 405 x 65, R98
สแตนเลส สตีล	สแตนเลส สตีล	สแตนเลส สตีล

เตาแก๊สชนิดติดตั้งกับชุดครัว

รุ่น	EHG9320X
รายละเอียดผลิตภัณฑ์	**เตาแก๊ส กว้าง 90ซม.**
พื้นผิวเตา-ด้านบน	สแตนเลส สตีล
จำนวนหัวแก๊ส	2
ความหลากหลายของขนาดหัวเตา	
• หัวเตา 2 วง 4กิโลวัตต์	•
• หัวเตาขนาดกลาง 2กิโลวัตต์	
• หัวเตาขนาดเล็ก 1กิโลวัตต์	
ระยะห่างของแต่ละหัวเตาที่กว้างขึ้น	•
หัวเตาทำความสะอาดง่าย	•
อุปกรณ์ตัดแก๊สอัตโนมัติ Safety Flame Device	
ระบบจุดไฟในขั้นตอนเดียว	•
ขนาดผลิตภัณฑ์ (กว้าง x ลึก, มิลลิเมตร)	862 x 500
ขนาด Built-in (กว้าง x ลึก x สูง, มิลลิเมตร)	832 x 470 x 57
สี	สแตนเลส สตีล

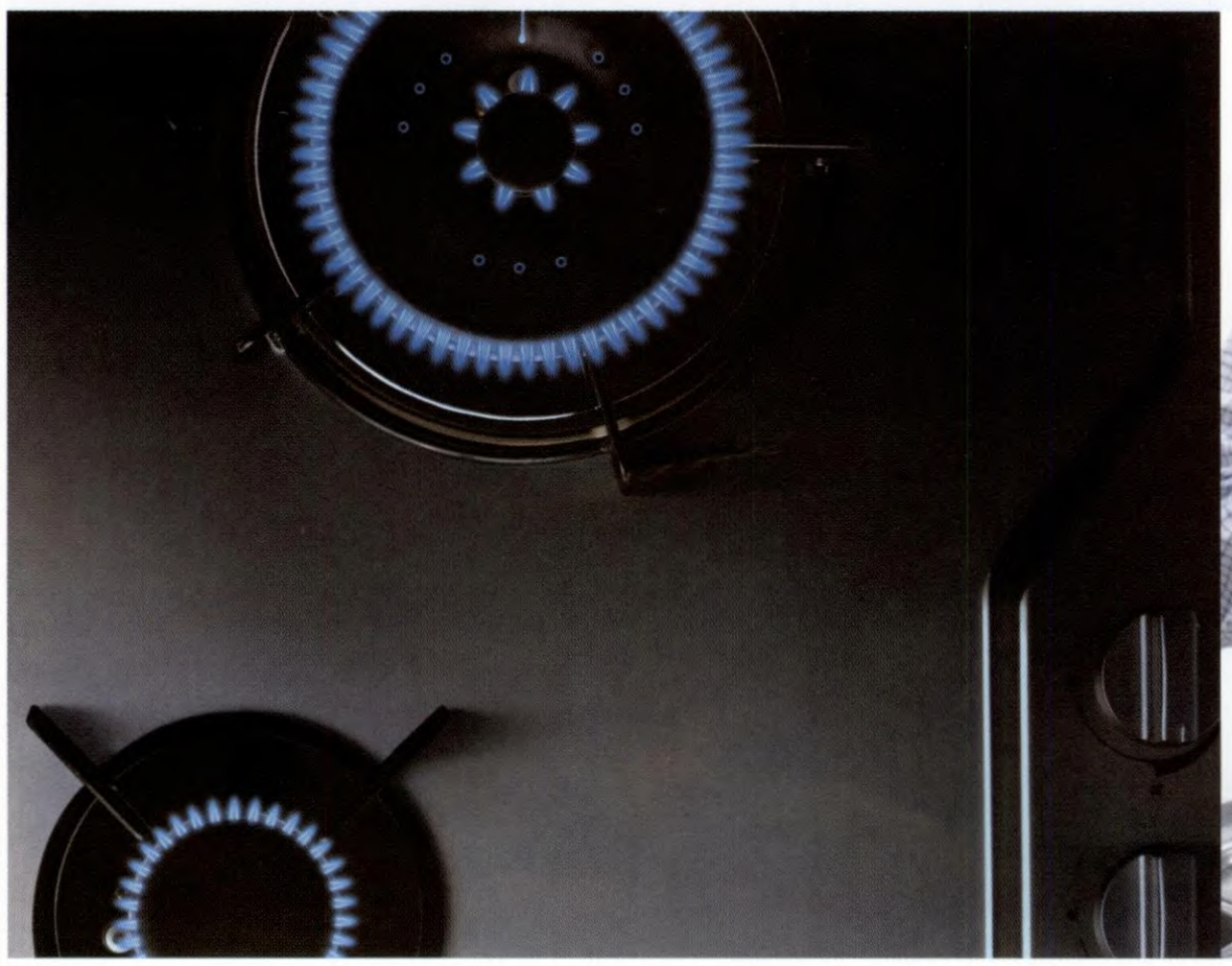

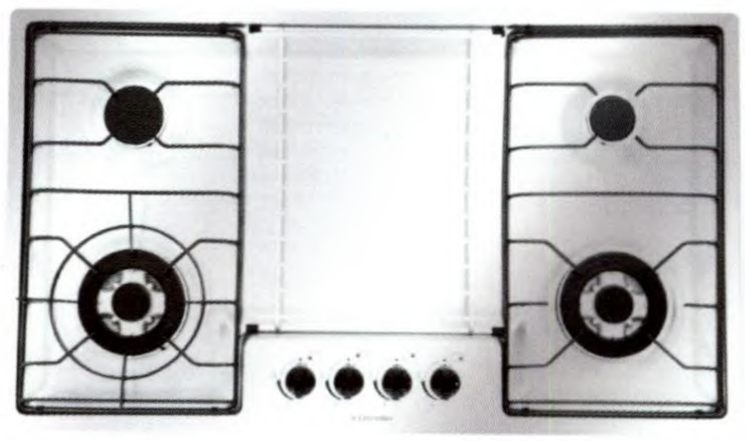

EHG9330X / EHT9331X	EHT9341X
เตาแก๊ส กว้าง 90ซม.	เตาแก๊ส กว้าง 90ซม.
สแตนเลส สตีล	สแตนเลส สตีล
3	4
•	•
•	•
•	•
	•
•	•
•	•
• (เฉพาะรุ่น EHT9331X)	•
•	•
862 x 500	862 x 500
832 x 470 x 57	832 x 470 x 57
สแตนเลส สตีล	สแตนเลส สตีล

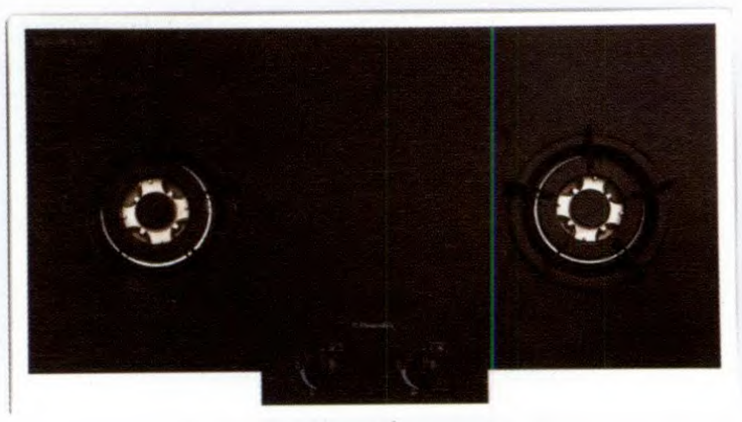

เตาแก๊สชนิดติดตั้งกับชุดครัว

รุ่น	**EGG9420K**
รายละเอียดผลิตภัณฑ์	**เตาแก๊ส กว้าง 90ซม.**
พื้นผิวเตา-ด้านบน	กระจกทนความร้อน
จำนวนหัวแก๊ส	2
ความหลากหลายของขนาดหัวเตา	
• หัวเตา 2 วง 4กิโลวัตต์	•
• หัวเตาขนาดใหญ่ 3กิโลวัตต์	
• หัวเตาขนาดกลาง 2กิโลวัตต์	
ระยะห่างของแต่ละหัวเตาที่กว้างขึ้น	•
หัวเตาทำความสะอาดง่าย	•
อุปกรณ์ตัดแก๊สอัตโนมัติ Safety Flame Device	
ระบบจุดไฟในขั้นตอนเดียว	•
ขนาดผลิตภัณฑ์ (กว้าง x ลึก, มิลลิเมตร)	860 x 500
ขนาด Built-in (กว้าง x ลึก x สูง, มิลลิเมตร)	832 x 470 x 57
สี	ดำ

EGG9430K / EGT9431K	EHG973GK
เตาแก๊ส กว้าง 90ซม.	เตาแก๊ส กว้าง 90ซม.
กระจกทนความร้อน	กระจกทนความร้อน
3	3
•	•
•	• (3.5กิโลวัตต์)
	•
•	
•	•
•	•
• (เฉพาะรุ่น EGT9431K)	
•	•
860 x 500	860 x 490
832 x 470 x 57	732 x 421 x 65, R61
ดำ	ดำ

ออกแบบห้องครัวตามสไตล์ของคุณด้วยเตาโดมิโนจากอีเลคโทรลักซ์

เตาปรุงอาหารในดวงใจ

ไม่ว่าจะเป็นการอุ่น, เคี่ยว, ทอด หรือผัด
คุณก็สามารถอวดฝีมือการทำอาหารของคุณได้อย่างภาคภูมิใจ
ด้วยการทำอาหารบนเตาประเภทต่างๆ
ที่คุณเป็นผู้เลือกสรรและจัดวางตำแหน่งได้ตามที่คุณต้องการ

เลือกสรรและจัดวางตามสไตล์ของคุณ

เตาปรุงอาหารโดมิโนจากอีเลคโทรลักซ์
เปิดโอกาสให้คุณสามารถเลือกการผสมผสานเตาปรุงอาหารประเภทต่างๆ
ไม่ว่าจะเป็นเตาไฟฟ้า เตาเซรามิค หรือเตาแก๊ส
เพื่อให้คุณสามารถทำอาหารรูปแบบต่างๆ ได้ดั่งใจ
เพียงเท่านี้คุณก็จะได้เตาปรุงอาหารที่เหมาะกับสไตล์การปรุงอาหารของคุณ

เตาปรุงอาหารชนิดติดตั้งกับชุดครัวแบบ**โดมิโน**

รุ่น	EHG30810X
รายละเอียดผลิตภัณฑ์	เตาแก๊ส กว้าง **30**ซม.
ขอบเตาด้านบนเป็นสี่เหลี่ยมมุมฉาก	•
พื้นเตาด้านบนทำจากกระจก Ceran	
ไฟแสดงสถานะการทำงาน	
หัวแก๊สทำความสะอาดง่าย	•
อุปกรณ์ตัดแก๊สอัตโนมัติ Safety Flame Device	•
ขาตั้งกระทะทำจากเหล็กหล่อ	•
ระบบจุดไฟในขั้นตอนเดียว	•
จำนวนหัวแก๊ส / โซน:	1
• ด้านหน้า	หัวเตา 2 วง 4กิโลวัตต์
• ด้านหลัง	
ขนาดผลิตภัณฑ์ (กว้าง x ลึก, มิลลิเมตร)	290 x 510
ขนาด Built-in (กว้าง x ลึก, มิลลิเมตร)	270 x 490 x 49
สี	สแตนเลส สตีล

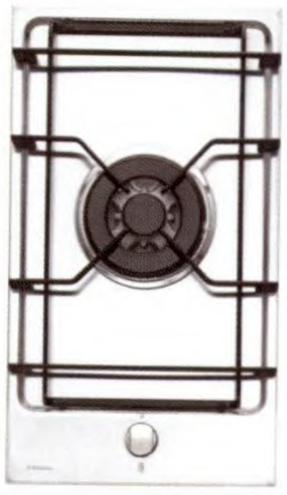
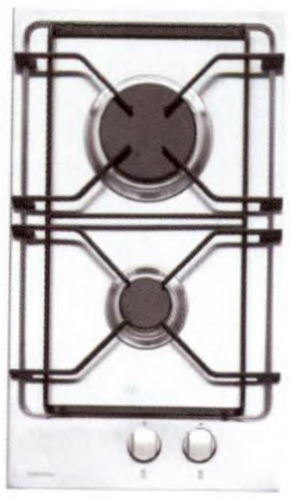
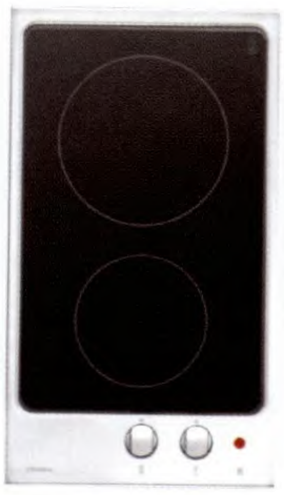
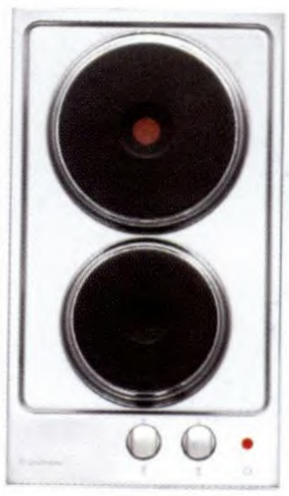

EHG30210X	EHG30800X	EHG30200X	EHC30200X	EHE30200X
เตาแก๊ส กว้าง 30ซม.	เตาแก๊ส กว้าง 30ซม.	เตาแก๊ส กว้าง 30ซม.	เตาแก๊ส กว้าง 30ซม.	เตาแก๊ส กว้าง 30ซม.
•	•	•	•	•
			•	
			•	•
•	•	•		
•				
•				
•	•	•		
2	1	2	2	2
หัวเตาขนาดเล็ก, 1กิโลวัตต์	หัวเตา 2 วง 4กิโลวัตต์	หัวเตาขนาดเล็ก , 1กิโลวัตต์	หัวเตา Hi-light, 1200วัตต์	หัวเตา Hot-Plate, 1000วัตต์
หัวเตาขนาดใหญ่, 3กิโลวัตต์		หัวเตาขนาดใหญ่, 3กิโลวัตต์	หัวเตา Hi-light, 1700วัตต์	หัวเตา Hot-Plate ชนิดร้อนเร็ว , 1500วัตต์
290 x 510	290 x 510	290 x 510	290 x 510	290 x 510
270 x 490 x 49	270 x 490 x 49	270 x 490 x 49	270 x 490 x 55	270 x 490 x 50
สแตนเลส สตีล	สแตนเลส สตีล	สแตนเลส สตีล	สแตนเลส สตีล / ดำ	สแตนเลส สตีล

เตาโดมิโน

เลือกสรรเตาของคุณด้วยโซนปรุงอาหารที่หลากหลาย
เพื่อประสบการณ์การทำอาหารที่สมบูรณ์แบบ

สร้างบรรยายกาศที่สมบูรณ์แบบสำหรับมื้ออาหารที่แสนประทับใจ ด้วยเครื่องดูดควันอีเลคโทรลักซ์ที่ดูดีอย่างมีสไตล์ ระบายอากาศได้อย่างเงียบๆ ไร้ที่ติ

โดยปกติแล้วการปรุงอาหารจะทำให้เกิดไอน้ำ ไอน้ำมัน และกลิ่น อีกทั้งห้องครัวก็เป็นสถานที่ที่ถูกใช้มากที่สุดในบ้าน ดังนั้นคุณจำเป็นต้องมีเครื่องดูดควันที่ช่วยระบายอากาศ ที่มีพลังในการดูดควันและเสียงเบา เครื่องดูดควันอีเลคโทรลักซ์นี้จะช่วยดักไอน้ำมัน, ควัน และความชื้นภายในอากาศ ซึ่งช่วยรักษาสภาพห้องครัว, ผนัง และเฟอร์นิเจอร์อื่นๆ เครื่องดูดควันบางรุ่นของเราเป็นแบบล้อมรอบและฝัง ดังนั้นคุณสามารถเปลี่ยนบรรยากาศในห้องครัวของคุณให้เหมาะกับกิจกรรมต่างๆไม่ว่าจะเป็น การปรุงอาหาร, การเสิร์ฟหรือสร้างความบันเทิงใจ

เครื่องดูดควัน

จะเลือกเครื่องดูดควันอย่างไรให้เหมาะกับบ้านของคุณ

สิ่งที่ต้องพิจารณา:

กำลังดูด: ขึ้นอยู่กับรูปแบบการทำอาหารและขนาดห้องครัวของคุณ ซึ่งคุณสามารถคำนวณง่ายๆ ด้วยการนำขนาดปริมาตรห้องครัวคูณด้วย 10 เช่น ถ้าห้องครัวกว้าง 3 เมตร ยาว 4 เมตร สูง 3 เมตร คุณควรใช้เครื่องดูดควันที่มีกำลังดูดไม่ต่ำกว่า 360 ลูกบาศก์เมตรต่อชั่วโมง

เสียง: ถ้าห้องครัวของคุณอยู่ติดกับพื้นที่นั่งเล่นของบ้าน คุณคงต้องการเครื่องดูดควันที่เสียงเงียบน้อยกว่า 50 เดซิเบล ซึ่งเบากว่าเสียงสนทนา ทำให้คุณและสมาชิกในบ้านสามารถสนุกสนานเพลิดเพลินได้อย่างเต็มที่

แบบ slim line หรือแบบกระโจม: บ้านที่มีท่อระบายอากาศติดตั้งฝังไปตามผนังห้องครัวสู่ภายนอกเหมาะกับเครื่องดูดควันแบบกระโจม ส่วนเครื่องดูดควันแบบ slim line ที่ไม่ต้องการท่อระบายอากาศก็เหมาะกับอพาร์ทเมนต์หรือคอนโดมิเนียมที่เล็กลงไป

ความสะดวกในการทำความสะอาด: ถ้าคุณติดตั้งเครื่องดูดควันแบบหมุนเวียนอากาศภายใน คุณจำเป็นต้องหมั่นทำความสะอาดทั้งแผ่นกรองน้ำมันและล้างหรือเปลี่ยนแผ่นกรองคาร์บอนขึ้นอยู่กับชนิดของแผ่นกรองคาร์บอน แต่ถ้าคุณติดตั้งเครื่องดูดควันแบบให้อากาศระบายออกข้างนอก คุณทำความสะอาดเพียงแผ่นกรองน้ำมันเท่านั้น เพราะการติดตั้งด้วยวิธีนี้ไม่จำเป็นต้องใช้แผ่นกรองในการดูดซับกลิ่น

เครื่องดูดควัน Island

รุ่น	EFA9620X
รายละเอียดผลิตภัณฑ์	เครื่องดูดควัน **Island** กระจก กว้าง
กำลังดูด (ลูกบาศก์เมตร / ชั่วโมง)	800
ระบบควบคุมอิเล็กทรอนิกส์	•
ระบบเร่งการทำงาน	•
ระบบตั้งเวลาการทำงาน	•
เสียงเงียบ	•
แผ่นกรองถอดทำความสะอาดได้	•
แผ่นกรองน้ำมัน 6 ชั้น	• (Perimeter Ventilation)
ระบบแสงสว่าง Bright Halogen Lighting	•
ระบบหมุนเวียนอากาศพร้อมด้วย Active Carbon	•
อัตรากำลังมอเตอร์	250วัตต์
เส้นผ่านศูนย์กลางท่อ	150มิลลิเมตร
ขนาดผลิตภัณฑ์ (กว้าง x สูง x ลึก, มิลลิเมตร)	998 x (856 – 1096) x 550
สี	สแตนเลส สตีล

เครื่องดูดควันแบบ Pull Out

	EFA90540X
ซม.	เครื่องดูดควัน **Island** กว้าง **90**ซม.
	720
	•
	•
	•
	•
	•
	•
	•
	•
	250วัตต์
	150มิลลิเมตร
	898 x (800 – 1000) x 676
	สแตนเลส สตีล

รุ่น	EFP6520X / EFP9520X
รายละเอียดผลิตภัณฑ์	เครื่องดูดควันแบบ **Pull Out** กว้าง **60** / **90**ซม.
กำลังดูด (ลูกบาศก์เมตร / ชั่วโมง)	520
มอเตอร์คู่	•
โปรแกรม 3 Speed Setting	•
ระบบควบคุม Sliding Panel Control	•
แผ่นกรองถอดทำความสะอาดได้	•
แผ่นกรองน้ำมัน 4 ชั้น	•
ระบบหมุนเวียนอากาศพร้อมด้วย Active Carbon	•
อัตรากำลังมอเตอร์	250วัตต์
เส้นผ่านศูนย์กลางของท่อ	120มิลลิเมตร
ขนาดผลิตภัณฑ์ (กว้าง x สูง x ลึก, มิลลิเมตร)	598 / 898 x 175 x (280 – 460)
สี	สแตนเลส สตีล (แผงด้านหน้า)

เครื่องดูดควันที่แสนสะอาด
ด้วยเทคโนโลยี Silent Turbo Fan
แบบฉบับที่สร้างขึ้นเพื่อจากอุตสาหกรรมในครัวเรือน
ซึ่งขณะนี้ได้นำมาใช้ในบ้านของคุณ คุณสามารถมั่นใจได้ว่า
เครื่องดูดควันเหล่านี้จะไม่เกิดอากาศอุดตัน
และยังคงประสิทธิภาพของพัดลมเทอร์โบ อีกทั้งป้องกันน้ำมันหยด
ช่วยให้บ้านของคุณปลอดควันและไอน้ำมัน

เครื่องดูดควันพลังเงียบ

รุ่น	EFC9408X	EFC9460X
รายละเอียดผลิตภัณฑ์	**เครื่องดูดควันแบบกระโจมติดผนัง กว้าง 90ซม.**	**เครื่องดูดควันแบบกระโจมติดผนัง กว้าง 90ซม.**
กำลังดูด (ลูกบาศก์เมตร / ชั่วโมง)	850	700
ระบบควบคุมอิเล็กทรอนิกส์	•	•
ระบบเร่งการทำงาน	•	
เสียงเงียบ	•	•
แผ่นกรองถอดทำความสะอาดได้	•	•
แผ่นกรองน้ำมัน 6 ชั้น	•	•
ระบบแสงสว่าง Bright Halogen Lighting	•	•
ระบบหมุนเวียนอากาศพร้อมด้วย Active Carbon	•	•
อัตรากำลังมอเตอร์	250วัตต์	170วัตต์
เส้นผ่านศูนย์กลางท่อ	150มิลลิเมตร	150มิลลิเมตร
ขนาดผลิตภัณฑ์ (กว้าง x สูง x ลึก, มิลลิเมตร)	898 x (820 – 1370) x 480	898 x (745 – 1160) x 500
สี	สแตนเลส สตีล	สแตนเลส สตีล + กระจก

เครื่องดูดควันพลังเงียบ

เครื่องดูดควันที่มีกำลังดูดสูงแถมเสียงไม่ดังสนั่น คือเครื่องดูดควันในฝันสำหรับห้องครัว ซึ่งจะทำงานเงียบ เบากว่าเสียงสนทนาปกติ ดังนั้นคุณสามารถพูดคุยกับแขกผู้มาเยือนโดยไม่จำเป็นต้องตะโกนเสียงดัง

EFC9461X	EFC9500X	EFC9418X
เครื่องดูดควันแบบกระโจมติดผนัง กว้าง **90**ซม.	เครื่องดูดควันแบบกระโจมติดผนัง กว้าง **90**ซม.	เครื่องดูดควันแบบกระโจมติดผนัง กว้าง **90**ซม.
700	720	700
•		
•	•	•
•	•	•
•	•	•
•	•	•
•	•	•
170วัตต์	205วัตต์	160วัตต์
150มิลลิเมตร	150มิลลิเมตร	150มิลลิเมตร
898 x (720 – 1140) x 450	898 x (791 – 996) x 520	899 x (840 – 1170) x 515
สแตนเลส สตีล	สแตนเลส สตีล + กระจก	สแตนเลส สตีล

เครื่องดูดควัน
แบบกระโจมคลาสสิค

รุ่น	EFC9550X	EFC6530X / EFC9530X
รายละเอียดผลิตภัณฑ์	เครื่องดูดควันแบบกระโจมติดผนัง กว้าง **90**ซม.	เครื่องดูดควันแบบกระโจมติดผนัง กว้าง **60 / 90**ซม.
กำลังดูด (ลูกบาศก์เมตร / ชั่วโมง)	850	850
แผ่นกรองถอดทำความสะอาดได้	•	•
ไส้กรองน้ำมัน 6 ชั้นทรงประสิทธิภาพ	•	•
ระบบแสงสว่าง Bright Halogen Lighting	•	
ระบบหมุนเวียนอากาศพร้อมด้วย Active Carbon	•	•
อัตรากำลังมอเตอร์	270วัตต์	270วัตต์
เส้นผ่านศูนย์กลางของท่อ	120มิลลิเมตร	120มิลลิเมตร
ขนาดผลิตภัณฑ์ (กว้าง x สูง x ลึก, มิลลิเมตร)	898 x (640 – 1210) x 600	598 / 898 x (770 – 1240) x 500
สี	สแตนเลส สตีล + กระจก	สแตนเลส สตีล

เครื่องดูดควันแบบ Slim Line

รุ่น	**EFT6510X / EFT9510X**	**EFT6460X / EFT9460X**
รายละเอียดผลิตภัณฑ์	เครื่องดูดควันแบบ **Slim Line** กว้าง **60 / 90**ซม.	เครื่องดูดควันแบบ **Slim Line** กว้าง **60 / 90**ซม.
กำลังดูด (ลูกบาศก์เมตร / ชั่วโมง)	520	520
มอเตอร์คู่	•	
โปรแกรม 3 Speed Setting	•	•
แผ่นกรองถอดทำความสะอาดได้	•	•
แผ่นกรองน้ำมัน 4 ชั้น	•	•
ระบบหมุนเวียนอากาศพร้อมด้วย Active Carbon	•	•
อัตรากำลังมอเตอร์	250วัตต์	195วัตต์
เส้นผ่านศูนย์กลางของท่อ	120มิลลิเมตร	120มิลลิเมตร
ขนาดผลิตภัณฑ์ (กว้าง x สูง x ลึก, มิลลิเมตร)	598 / 898 x 160 x 500	598 / 898 x 132 x 510
สี	สแตนเลส สตีล	สแตนเลส สตีล

เครื่องดูดควันแบบ Slim Line

เครื่องดูดควันที่ประหยัดพื้นที่ในการติดตั้ง เหมาะกับห้องครัวที่กะทัดรัด ออกแบบให้ง่ายต่อการติดตั้ง, ทำความสะอาด และดูแลรักษา

อาหารย่างเลิศรส, ขนมอบแสนอร่อย, อาหารอันสุกร้อน เตาอบอีเลคโทรลักซ์ทำให้มื้ออาหารของคุณเป็นผลงานชิ้นเอกล้ำค่า

ทั่วทั้งเอเชียในแต่หลายบ้านที่ปรุงอาหารต่างก็ค้นพบความสนุกสนานในการอบและย่าง ในขณะที่การนึ่งและทอดเป็นสูตรหลักในอาหารเอเชี
ไม่มีอะไรทำให้เกิดความประทับใจได้เท่ากับจากอาหารที่สุกร้อนใหม่ๆจากเตาอบ และเตาอบอีเลคโทรลักซ์ก็ทำให้เรื่องนี้ง่ายดายขึ้นด้วยระบบ
หน้าจอที่สะดวกในการอ่าน และโปรแกรมกำหนดล่วงหน้า ที่จะช่วยให้คุณได้รับผลลัพธ์อันยอดเยี่ยมในทุกๆครั้ง ด้วยการบุกเบิกของเทคโนโล
อีเลคโทรลักซ์ทำให้คุณสามารถทดลองปรุงอาหารตามตำราได้อย่างไม่คาดเคลื่อน

แนวโน้มการปรุงอาหารในเอเชียด้วยเตาอบเพิ่มขึ้นเรื่อยๆ เนื่องจากได้ประสบการณ์และสนุกสนานกับการทำอาหารรูปแบบใหม่ๆ ไม่ว่าจะเป็น
เตาอบอีเลคโทรลักซ์ ช่วยให้คุณทำอาหารได้หลากหลายด้วยระบบควบคุมที่แสนง่าย หน้าจอที่สะดวกในการอ่าน และโปรแกรมตั้งเวลาล่วงห

เตาอบชนิดติดตั้งกับชุดครัว

คุมที่แสนง่าย
ตัลในห้องครัว

ง่าง

จะเลือกเตาอบอย่างไรให้เหมาะกับบ้านของคุณ

สิ่งที่ต้องพิจารณา:

ความจุ: คุณจะย่างอาหารจานใหญ่ หรือละลายเนื้อแช่แข็งบ่อยๆ หรือไม่ ตัวเลือกของความจุขึ้นอยู่กับขนาดของอาหารที่คุณมักจะทำ และขนาดของห้องครัวก็เป็นอีกข้อหนึ่งที่ต้องพิจารณา

การทำความสะอาดและดูแลรักษา: การทำความสะอาดเตาอบหลังการใช้งานง่ายดายเพียงใด? สำหรับคนทั่วไป งานยิ่งเบา ยิ่งดี! เตาอบอีเลคโทรลักซ์มีลักษณะที่ช่วยให้การทำความสะอาดด้วยตนเองนั้นเป็นงานเบาๆ

ความสะดวกต่อการใช้งาน: เพียงแค่มองดูโปรแกรมการปรุงอาหาร คุณก็สามารถเลือกโปรแกรมที่เหมะกับอาหารจานโปรดและสไตล์การปรุงอาหารของคุณ และสำหรับโปรแกรมกำหนดล่วงหน้าอันแสนสะดวก จะช่วยให้การปรุงอาหารใดๆกลายเป็นเรื่องแสนง่าย

เตาอบชนิดติดตั้งกับชุดครัว

รุ่น	EOC67000X
รายละเอียดผลิตภัณฑ์	**เตาอบมัลติฟังก์ชั่น กว้าง 60ซม.**
โปรแกรมปรุงอาหาร	10
ระบบควบคุมอิเล็กโทรนิกส์พร้อมจอแสดงผล LED	•
พัดลม Ultra Fan Plus	• (ลมร้อน)
โปรแกรมตั้งเวลาแบบอิเล็กทรอนิกส์	•
ลูกบิดควบคุมการตั้งเวลา	
ย่างด้วยอินฟาเรด (Turbo Infra-Red Grill)	•
การปรุงอาหารหลายระดับ	• (3)
โปรแกรมสำหรับทำพิซซ่า	•
ระบบทำความสะอาดเครื่องอัตโนมัติ Pyrolytic	•
สารเคลือบ Enamel ง่ายต่อการทำความสะอาด	•
จำนวนชั้นของประตูกระจก	4
ประตูถอดล้างทำความสะอาดได้	•
อัตราการสิ้นเปลืองพลังงาน	A
ขนาดผลิตภัณฑ์ (กว้าง x สูง x ลึก, มิลลิเมตร)	594 x 594 x 567
ขนาด Built-in (กว้าง x สูง x ลึก, มิลลิเมตร)	563 x 590 x 570
สี	สแตนเลส สตีล
กำลังไฟสูงสุด (วัตต์)	3,500

ระบบทำความสะอาดเครื่องอัตโนมัติ Pyrolytic

คราวนี้คุณสามารถบอกลากับการขัดเตาอบที่แสนสกปรกตลอดคืนได้เลย ด้วยคุณสมบัติพิเศษที่จะป้องกันคราบสกปรกเกาะติด เหลือเพียงแค่ฝุ่นบางเบาที่คุณสามารถเช็ดออกไปด้วยผ้าชุบน้ำบิดแห้ง

EOB53000X	EOB31001X	EOB31002X
เตาอบมัลติฟังก์ชั่น กว้าง **60**ซม.	เตาอบมัลติฟังก์ชั่น กว้าง **60**ซม.	เตาอบมัลติฟังก์ชั่น กว้าง **60**ซม.
8	7	5
•		
• (ลมร้อน)	•	•
•		
	• (60 นาที)	• (90 นาที ปิดอัตโนมัติ)
•	•	•
• (3)	• (2)	• (2)
•		
•	•	•
3	3	2
•	•	•
A	A	A
594 x 594 x 567	594 x 594 x 567	594 x 590 x 560
563 x 590 x 570	563 x 590 x 570	563 x 593 x 570
สแตนเลส สตีล	สแตนเลส สตีล	สแตนเลส สตีล
3,500	3,000	1,880

พัดลม Ultra Fan Cooking

ช่วยสร้างลมร้อนหมุนเวียนอย่างต่อเนื่องรอบๆ อาหาร ลักษณะนี้เหมาะอย่างยิ่งสำหรับการจัดเตรียมอาหารที่ตกแต่งประณีต และด้วยความหลากหลายในการตั้งอุณหภูมินั้นจะช่วยให้คุณได้ผลลัพธ์ที่ยอดเยี่ยมไม่ว่าคุณจะอบขนมปังหรือขนมรูปแบบอื่นๆ

พัดลมควบคุมการละลายน้ำแข็ง

ด้วยระบบกระจายความร้อนหมุนเวียนอากาศรอบๆ รอบอาหาร จะช่วยร่นระยะเวลาการละลายน้ำแข็งให้เหลือครึ่งหนึ่งของเวลาปกติ ไม่ต้องเสียเวลารอให้น้ำแข็งละลายและหมดสนุกกับการปรุงอาหารล่าช้า ด้วยวิธีการละลายน้ำแข็งที่ไม่เป็นอันตรายต่อสุขภาพ, นุ่มนวล และเหมาะสำหรับอาหารที่มีการตกแต่ง เช่น ครีมเค้ก ได้เป็นอย่างดี

ชุดเตาตั้งพื้น

รุ่น	EKM90410X	EKM6717X	EKG6700X
รายละเอียดผลิตภัณฑ์	**ชุดเตาตั้งพื้นกว้าง 90ซม.**	**ชุดเตาตั้งพื้นกว้าง 60ซม.**	**ชุดเตาตั้งพื้นกว้าง 60ซม.**
จำนวนหัวเตาปรุงอาหาร	5 หัวแก๊ส	3 หัวแก๊ส + 1 หัวไฟฟ้า	4 หัวแก๊ส
ระบบเตาอบ	ไฟฟ้า	ไฟฟ้า	แก๊ส
ระบบควบคุมอิเล็กโทรนิกส์พร้อมจอแสดงผล LED	•		
แกนหมุนย่าง	•	•	•
จำนวนชั้นของประตูกระจก	3	2	2
อุปกรณ์ตัดแก๊สอัตโนมัติ Safety Flam Device	•		• (เฉพาะเตาอบ)
สารเคลือบ Enamel ง่ายต่อการทำความสะอาด	•	•	•
ขาตั้งกระทะทำจากเหล็กหล่อ	•		
ฝาครอบกระจก Flamed Glass Cover		•	•
ระบบจุดไฟอัตโนมัติ One Step Ignition	•	•	•
ขนาดผลิตภัณฑ์ (กว้าง x สูง x ลึก, มิลลิเมตร)	895 x 600 x 850	600 x 600 x 850	600 x 600 x 850
สี	สแตนเลส สตีล	สแตนเลส สตีล	สแตนเลส สตีล
กำลังไฟสูงสุด (วัตต์)	5,600	4,700	60

เตาอบไมโครเวฟชนิดติดตั้งกับชุดครัว

รุ่น	EMS26405X
รายละเอียดผลิตภัณฑ์	**เตาอบไมโครเวฟพร้อมย่าง ชนิดติดตั้งกับชุดครัว**
ติดตั้งกับชุดครัวได้อย่างสมบูรณ์แบบ	•
ระบบควบคุมอิเล็กโทรนิกส์พร้อมจอแสดงผล LED	•
ระบบการย่างพร้อมไมโครเวฟ	•
ระบบ Quick Start	•
ลูกบิดควบคุมการทำงานที่สะดวกต่อการใช้งาน	•
เลือกปรับระดับกำลังไฟได้หลายระดับ	•
โปรแกรมการปรุงอาหารอัตโนมัติ	•
โปรแกรมละลายน้ำแข็งอัตโนมัติ	•
ปลอดภัยด้วยโปรแกรมการย่าง Built-in Quartz Grill	•
ภายในช่องใส่อาหาร	สแตนเลส สตีล
ความจุ	26ลิตร
กำลังไฟสูงสุดที่ได้จากไมโครเวฟ / การตั้งค่า	900วัตต์ ปรับได้ / 5ระดับ
กำลังไฟสูงสุดที่ได้จากระบบย่าง	1000วัตต์
กำลังไฟสูงสุด	2,400วัตต์
ขนาดผลิตภัณฑ์ (กว้าง x สูง x ลึก, มิลลิเมตร)	592 x 460 x 437
ขนาด Built-in (กว้าง x สูง x ลึก, มิลลิเมตร)	560 x 450 x 500-550
สี	สแตนเลส สตีล

เตาอบไมโครเวฟ

เตาอบไมโครเวฟพร้อมย่าง เป็นการผสมผสานระหว่างการแผ่ความร้อนของไมโครเวฟ และความกรอบของการย่าง หรือพัดลมปรุงอาหาร ซึ่งจะทำให้เกิดความร้อนเร็วขึ้น และได้ผลลัพธ์ในการอบอาหารอย่างสมบูรณ์

จบมื้ออาหารที่แสนเพอร์เฟ็กต์อย่างสมบูรณ์แบบ
ขอบคุณเครื่องล้างจานอีเลคโทรลักซ์
ที่ทำให้การล้างจานเป็นเรื่องสนุกสนาน ไม่ใช่งานหนักอีกต่อไป

ภายหลังจากมื้ออาหารค่ำอันเลิศรส ก็ต้องทำการล้างจานภาชนะ และด้วยเครื่องล้างจานของเรา ที่ช่วยล้างภาชนะเหล่านั้นให้กับคุณ ด้วยเทคโนโลยี Simultaneous Aqua Spray ของอีเลคโทรลักซ์ที่จะสลายคราบไขมันและรอยเปื้อนได้อย่างหมดจด ดังนั้นคุณไม่จำเป็นต้องล้างน้ำ หรือแช่จานก่อนนำไปใส่เครื่องล้างจาน แท้จริงแล้ว เครื่องล้างจานอีเลคโทรลักซ์ถูกออกแบบมาให้ทำงานอย่างทรงประสิทธิภาพไม่ว่าจะมีจานชามมากน้อยเพียงใด และด้วย Advanced Fuzzy Logic จะช่วยให้การล้างจานเป็นไปอย่างสมบูรณ์แบบในขณะที่ใช้ทั้งน้ำ ไฟ และน้ำยาล้างจานน้อยที่สุด และเพราะการทำงานเงียบ เครื่องล้างจานอีเลคโทรลักซ์จึงสามารถทำงานหนักในขณะที่คุณ และแขกของคุณกำลังวางแผนการอาหารมื้อต่อไป

เครื่องล้างจาน

ปกป้องสุขภาพของครอบครัวคุณ และเพิ่มเวลาว่างของคุณ ด้วยเครื่องล้างจาน อีเลคโทรลักซ์

จานชามของคุณสะอาดเหมือนกับที่เห็นหรือไม่?
ไม่มีอะไรสำคัญไปกว่าสุขภาพของครอบครัวคุณและไม่มีสิ่งใดจะให้คุณมีจานชามและภาชนะที่สะอาดปลอดภัยไปมากกว่าเครื่องล้างจานอีเลคโทรลักซ์ ในความเป็นจริงการล้างจานด้วยมือ จะทำให้จานดูสะอาดเพียงอย่างเดียวแต่ไม่ทำลายเชื้อจุลินทรีย์และแบคทีเรียที่แอบซ่อนอยู่ และเพราะการทำความสะอาดจานที่ไม่เหมาะสม จึงมักเป็นสาเหตุให้เกิดอาหารเป็นพิษ และโรคติดต่อในระบบย่อยอาหาร

ทำไมเครื่องล้างจานจึงดีที่สุด
ด้วยเครื่องล้างจานอีเลคโทรลักซ์ คุณจะมีความสุขและมั่นใจได้ว่าจานชามของคุณจะปราศจากเชื้อโรค สะอาดหมดจดอย่างแท้จริง อีกทั้งเครื่องล้างจานอีเลคโทรลักซ์จะช่วยให้คุณประหยัดเวลา ทำให้คุณมีเวลาไปสนุกสนานกับเพื่อนๆและครอบครัวหลังอาหารค่ำ แทนที่จะวุ่นอยู่กับจานชามที่เต็มอ่างล้างจาน

เครื่องล้างจาน

รุ่น	EX500ISC
รายละเอียดผลิตภัณฑ์	**เครื่องล้างจาน กว้าง 60ซม.**
ระบบควบคุมอิเล็กโทรนิกส์พร้อมจอแสดงผล LED	•
โปรแกรมตั้งเวลาล้างล่วงหน้า	•
โปรแกรมการล้าง 5 โปรแกรม	•
• Intensive Care / Heavy	•
• Automatic Wash	•
• Eat-Load-Run (Quick Wash)	•
• Bio Wash	
• Care Plus	
• Rinse	•
• Sanitise / Hi - Temp	•
โปรแกรมป้องกันน้ำล้น Aqua Control	•
ช่องใส่เกลือลดความกระด้างของน้ำ	
กำหนดความจุ, มาตรฐาน IEC	12
ระดับเสียง เดซิเบล dB (A)	48
ปริมาณน้ำที่ใช้, (ลิตร)	14.1
ขนาดผลิตภัณฑ์ (กว้าง x สูง x ลึก, มิลลิเมตร)	595 x 820 x 587
สี	สแตนเลส สตีล

การบรรจุอย่างชาญฉลาด
คุณสามารถปรับเปลี่ยนตะกร้าบนเพื่อให้เหมาะกับจานขนาดใหญ่ ในขณะที่ตะกร้าล่างสามารถพับครึ่งให้เหมาะกับหม้อ, กระทะ หรือแม่พิมพ์อบอาหาร ภาชนะที่บอบบางของคุณก็จะได้รับการดูแลด้วยถาดมีด และชั้นวางแก้วที่ป้องกันการแตก

ESF6150X	ESF6150
เครื่องล้างจาน กว้าง **60**ซม.	เครื่องล้างจาน กว้าง **60**ซม.
•	•
•	•
•	•
•	•
•	•
•	•
•	•
•	•
•	•
•	•
12	12
50	50
15	15
600 x 850 x 635	600 x 850 x 635
สแตนเลส สตีล	ขาว

เหมาะกับสไตล์ของคุณ

อีเลคโทรลักซ์ได้นำเสนอเครื่องล้างจานที่สามารถติดตั้งเข้ากับชุดครัวได้อย่างมีสไตล์ พร้อมหน้าจอแสดงผลควบคุม LED

เตาอบ

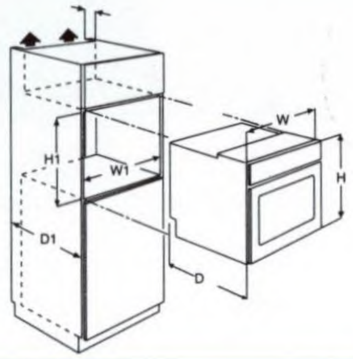

รุ่น:	EOC67000X, EOB53000X, EOB31001X, EOB31002X

เตาอบ (มิลลิเมตร)	กว้าง (W)	กว้าง (W1)	สูง (H)	สูง (H1)	ลึก (D)	ลึก (D1)
EOC67000X	594	563	594	590	567	570
EOB53000X	594	563	594	590	567	570
EOB31001X	594	563	594	590	567	570
EOB31002X	594	563	590	580 - 593	560	570

เตาอบไมโครเวฟ

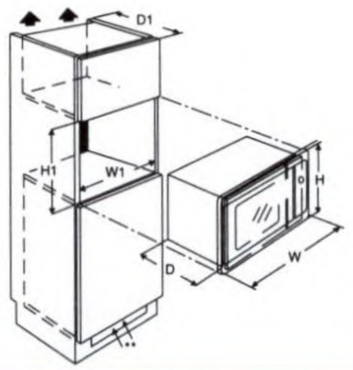

* ช่องว่าง 5 มิลลิเมตร ระหว่างด้านบนของกรอบด้านหน้า และด้านล่างของประตูตู้ด้านบน
**ควรติดตั้งตู้เย็น โดยเว้นช่องว่างไว้ระบายอากาศด้านล่าง 200 ตารางเซนติเมตร

รุ่น:	EMS26405X

เตาอบไมโครเวฟ (มิลลิเมตร)	กว้าง (W)	กว้าง (W1)	สูง (H)	สูง (H1)	ลึก (D)	ลึก (D1)
EMS26405X	592	560	460	450	437	500

เครื่องล้างจาน

EX500ISC

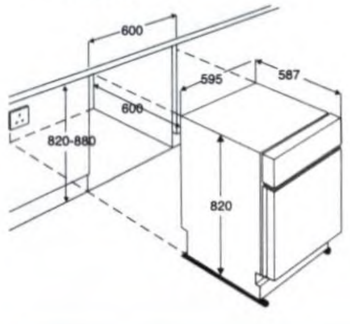

ESF6150X/ESF6150

* ที่ครอบส่วนบนสามารถเอาออกได้ เพื่อใส่ติดตั้งสลัดช้างได้เคาท์เตอร์ด้านบน โดยที่ครอบส่วนบนมีความหนา 30มิลลิเมตร

รุ่น:	EX500ISC, ESF6150X, ESF6150

เครื่องล้างจาน (มิลลิเมตร)	กว้าง (W)	กว้าง (W1)	สูง (H)	สูง (H1)	ลึก (D)	ลึก (D1)
EX500ISC	595	600	820	820 - 880	587	600
ESF6150X/ESF6150	660		850	820 - 850	635	

เตาปรุงอาหาร

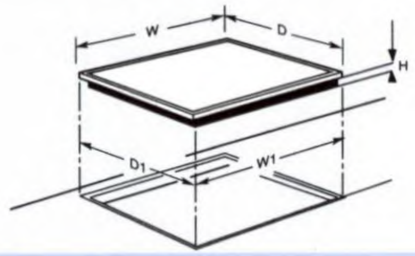

รุ่น:	EHD60020P, EHP600040P, EHS60040P EHE6043X, EHG6832X, EHM6315X

เตาปรุงอาหาร (มิลลิเมตร)	กว้าง (W)	กว้าง (W1)	ลึก (D)	ลึก (D1)	สูง (H)
EHD60020P	590	560	520	490	55
EHP60040P/EHS60040P	590	560	520	490	47
EHE6043X/EHG6832X/EHM6315X	594	560	510	480	30

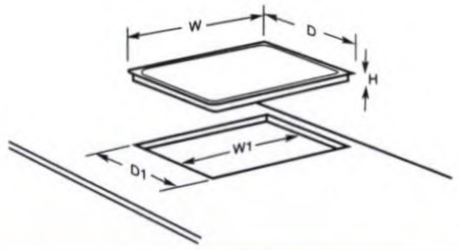

รุ่น:	EHG30810X, EHG30210X, EHG30800X, EHG30200X, EHC30200X, EHE30200X

เตาปรุงอาหาร (มิลลิเมตร)	กว้าง (W)	กว้าง (W1)	ลึก (D)	ลึก (D1)	สูง (H)
EHG30810X/EHG30210X	290	270	510	490	49
EHG30800X/EHG30200X	290	270	510	490	49
EHC30200X	290	270	510	490	55
EHE30200X	290	270	510	490	30

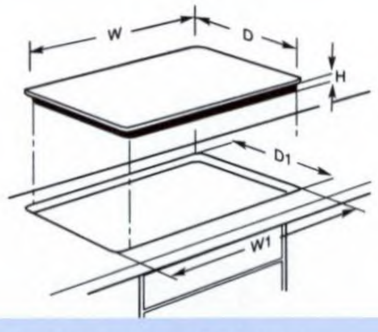

รุ่น:	EHT7321X ,EHT7323CX ,EHT7333CX, EHG9320X,EHG9330X, EHT9331X,EHT9341X EGG9420K,EGG9430K, EGT9431K,EHG973GK

เตาปรุงอาหาร (มิลลิเมตร)	กว้าง (W)	กว้าง (W1)	ลึก (D)	ลึก (D1)	สูง (H)
EHT7321X/EHT7323CX/EHT7333CX	760	670	460	405	85
EHG9320X/EHG9330X/EHT9331X/EHT9341X	862	832	500	470	57
EGG9420K/EGG9430K/EGT9431K	860	832	500	470	57
EHG973GK	860	732	490	421	65

Thinking of you

Electrolux

เครื่องดูดควัน

EFA9620X

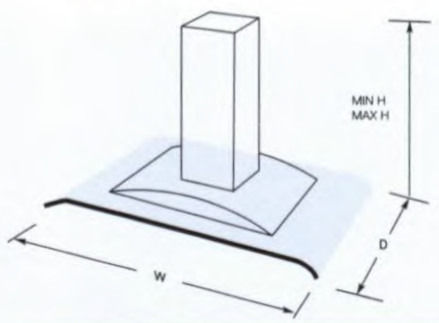

EFA90540X

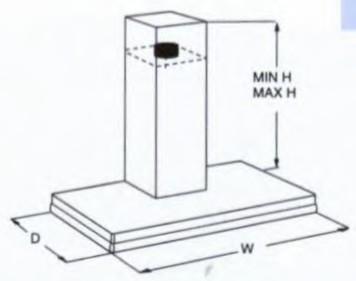

รุ่น: **EFA9620X, EFA90540X**

เครื่องดูดควัน (มิลลิเมตร)	กว้าง (W)	สูง (Min H)	สูง (Max H)	ลึก (D)
EFA9620X	998	856	1096	550
EFA90540X	898	800	1000	676

รุ่น: **EFP6520X, EFP9520X**

EFP6520X

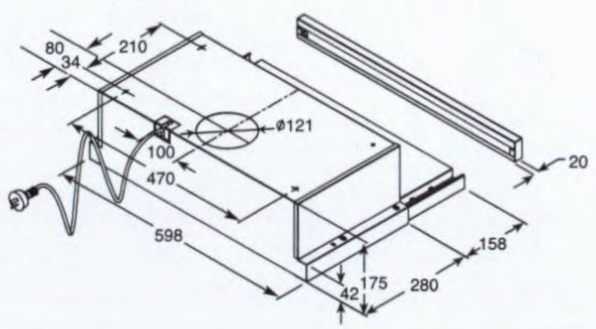

EFP9520X

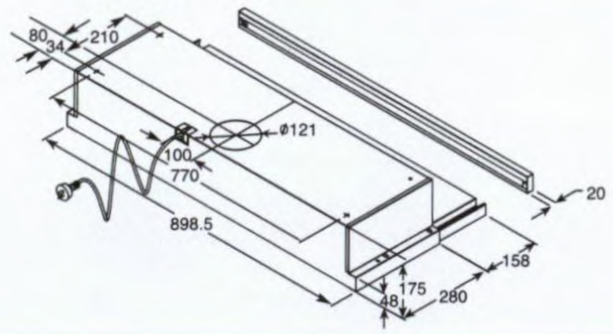

เครื่องดูดควัน (มิลลิเมตร)	กว้าง (W)	สูง (H)	ลึก (Min D)	ลึก (Max D)
EFP6520X	598	175	280	460
EFP9520X	898	175	280	460

รุ่น: **EFT6510X, EFT9510X, EFT6460X, EFT9460X**

EFT6510X/EFT9510X

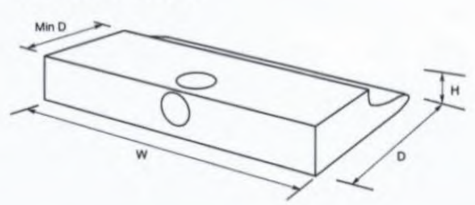

EFT6460X/EFT9460X

เครื่องดูดควัน (มิลลิเมตร)	กว้าง (W)	สูง (H)	ลึก (Min D)	ลึก (D)
EFT6510X/EFT9510X	598/898	160	300	500
EFT6460X/EFT9460X	598/898	132	-	510

เครื่องดูดควัน

EFC9460X/EFC9500X/EFC9550X

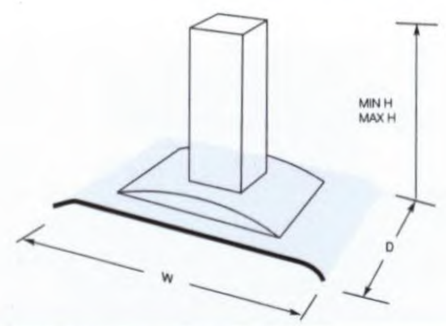

รุ่น: **EFC9460X, EFC9500X, EFC9550X**

เครื่องดูดควัน (มิลลิเมตร)	กว้าง (W)	สูง (Min H)	สูง (Max H)	ลึก (D)
EFC9460X	898	745	1160	520
EFC9500X	898	791	996	520
EFC9550X	898	640	1210	600

รุ่น: **EFC9461X, EFC9408X, EFC9418X EFC6530X, EFC9530X**

EFC9461X

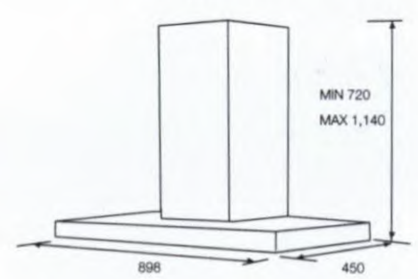

EFC9408X

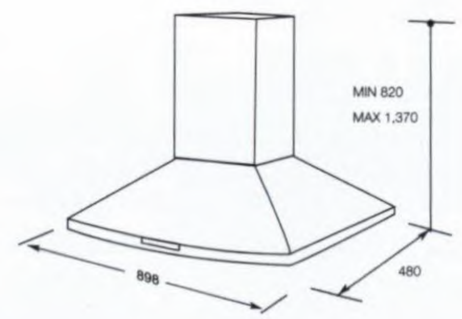

EFC9418X/EFC6530X/EFC9530X

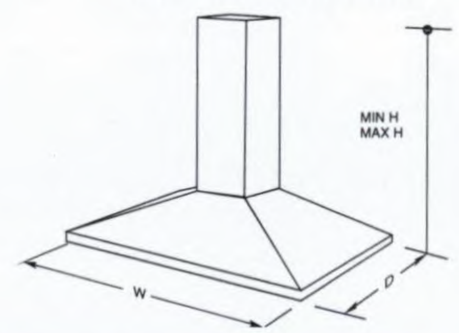

เครื่องดูดควัน (มิลลิเมตร)	กว้าง (W)	สูง (Min H)	สูง (Max H)	ลึก (D)
EFC9461X	898	720	1140	450
EFC9408X	898	820	1370	480
EFC9418X	899	840	1170	515
EFC6530X/EFC9530X	598/898	770	1240	500

Thinking of you

Electrolux

Electrolux

Customer Care

สำหรับอีเลคโทรลักซ์ ลูกค้าทุกท่านมีความสำคัญ อีเลคโทรลักซ์พยายามเข้าใจทุกความต้องการของลูกค้านับตั้งแต่ก้าวแรกที่ย่างเข้ามาในร้านค้า จนเลือกสินค้าได้ตรงตามความพอใจ

ความมุ่งมั่นของอีเลคโทรลักซ์

- ให้บริการตามความต้องการของท่านภายในเวลาไม่เกิน 2 วันทำการ
- มีการสาธิตและให้คำแนะนำการใช้งานเมื่อจัดส่งสินค้า
- เจ้าหน้าที่ที่ประจำอยู่ที่ศูนย์บริการลูกค้า อีเลคโทรลักซ์ได้ผ่านการอบรมให้เชี่ยวชาญในการให้คำแนะนำ และช่วยเหลือคุณในเรื่องต่างๆ ไม่ว่าจะเป็นการเลือกซื้อผลิตภัณฑ์ที่ตรงกับความต้องการและวิถีชีวิตของคุณ ไปจนถึงการติดตั้ง การใช้งานและการบริการหลังการขาย

ความสะดวกสบาย

- ติดต่อศูนย์บริการลูกค้าอีเลคโทรลักซ์ได้ที่ โทร. 0-2725-9000 โทรสาร 0-2725-9299 ทุกวัน บริการ 24 ชั่วโมง หรือเว็บไซต์ www.electrolux.co.th

อีเลคโทรลักซ์ทำการพัฒนาผลิตภัณฑ์อย่างต่อเนื่อง ดังนั้นข้อกำหนดทางเทคนิคที่ระบุในเอกสารนี้อาจมีการเปลี่ยนแปลงไปโดยไม่ได้แจ้งให้ทราบล่วงหน้า นอกจากนั้นข้อกำหนดทางเทคนิคของผลิตภัณฑ์แต่ละรุ่นยังแตกต่างกัน ดังนั้นจึงขอแนะนำให้ผู้ซื้อตรวจสอบความถูกต้องของข้อกำหนดกับร้านค้า หรือสำนักงานของอีเลคโทรลักซ์ด้วย

Thinking of you

Electrolux

INDONESIA
PT. Electrolux Indonesia
Wisma Staco 8th Floor
Jalan Casablanca Kav. 18
Jakarta 12870
Tel (+62 21) 831 7140/41
Ext. 8042
Fax (+62 21) 831 7041/40

MALAYSIA
Electrolux Home Appliances Sdn. Bhd.
Axis Plaza Level 2
No. 5 Jalan Penyair U1/44
Seksyen U1, 40150
Shah Alam
Selangor Darul Ehsan Malaysia
Tel 1-300-88-1122
Fax (+66 3) 5569 3979

PHILIPPINES
Electrolux Philippines Inc
7th Floor
King's Court 1 Building
2129 Chino Roces Avenue
Makati City, Philippines
Tel (02) 875-ELUX

SINGAPORE
Electrolux SEA Pte. Ltd
No. 2 Leng Kee Road
#06-08 Thye Hong Centre
Singapore 159086
Tel (+65) 6513 3688
Fax (+65) 6476 0273

THAILAND
Electrolux Thailand Co. Ltd
Electrolux Building
14th Floor
1910 New Petchburi Road
Bangkapi, Huaykwang
Bangkok 10310
Thailand
Tel (+66 2) 725 9000
Fax (+66 2) 725 9299

VIETNAM
Electrolux Vietnam Ltd
Saigon Trade Center
Suite 2607, 26th Floor
37 Ton Duc Thang Street
District 1
Ho Chi Minh City
Vietnam
Toll Free 1800 588 899
Tel (+84 8) 910 5465
Fax (+84 8) 910 5470

ผู้สร้างสรรค์ นวัตกรรมการออกแบบที่คำนึงถึงคุณ

คุณจำได้รึเปล่าว่าครั้งสุดท้ายที่คุณได้รับของขวัญ แล้วคุณตะลึงจนถึงกับต้องพูดว่า "โอ้! คุณรู้ได้ยังไงนี่แหละ ใช่เลย ใช่สิ่งที่ฉันกำลังต้องการ" นี่ก็เป็นความรู้สึกที่ผู้ออกแบบผลิตภัณฑ์อีเลคโทรลักซ์ได้ค้นพบจากคนที่เลือกใช้ผลิตภัณฑ์ของเราอยู่ เราได้ทุ่มเทเวลา ความรู้เพื่อที่จะสนองตอบความต้องการของคุณ และเพื่อให้คุณได้พบกับประสบการณ์ใหม่ ๆ ที่คุณกำลังต้องการจะพบกับมัน

ความห่วงใยเหล่านี้หมายถึงการคิดค้นที่มาจากความต้องการ ไม่ได้ผลิตเพื่อคนออกแบบ แต่เราผลิตเพื่อคนที่จะใช้ สำหรับเราแล้ว การออกแบบที่คำนึงถึงผู้บริโภคนั้นหมายถึงการทำให้การใช้งานนั้นง่าย ผู้บริโภคก็มีความสุขที่จะใช้มัน จุดประสงค์ของเราก็เพื่อสร้างความสะดวกในชีวิตประจำวันให้กับทุก ๆ คนทั่วโลก ดังนั้น เมื่อเราพูดว่า "เราคำนึงถึงคุณ" คุณก็คงเข้าใจความหมายของมันตามที่เราได้กล่าวมา

อีเลคโทรลักซ์ คำนึงถึงคุณ

Share more of our thinking at www.electrolux.com

Design med omtanke