Star
SANITARYWARE
Products Dimension 2008-2009

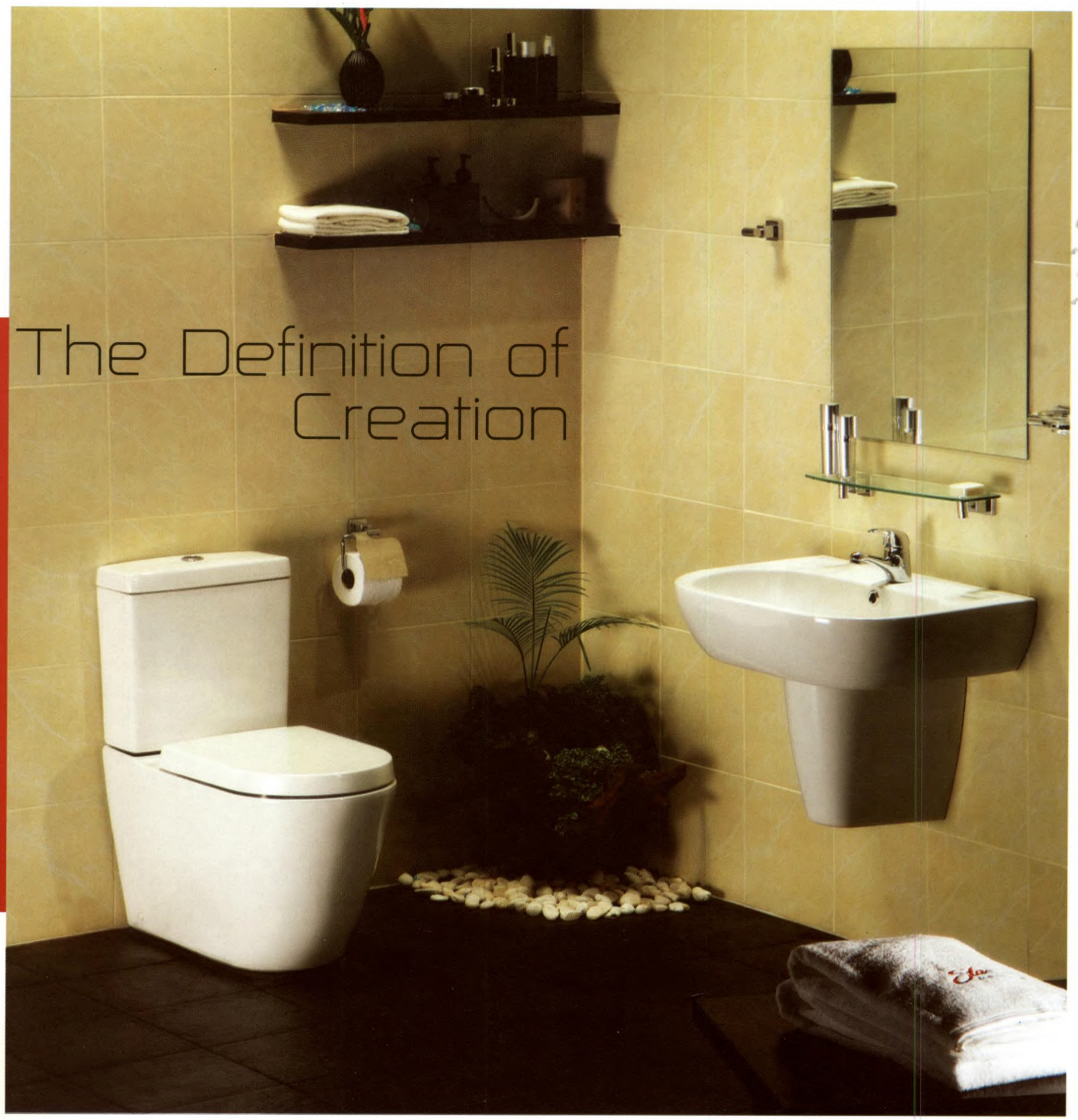

STAR SANITARYWARE
PRODUCTS DIMENSION 2008-2009

www.starsanitaryware.com

CONTENTS

ABOUT US

004 Mission & Vision
005 About STAR

WATER CLOSET

012 W.C. S-Trap
016 W.C. P-Trap

LAVATORY

018 Lavatory Pedestal
022 Lavatory Wall Hung
023 Lavatory Counter
027 Service Sink

URINAL

026 Men's Urinal

ACCESSORIES

028 Accessories

BATHTUB

030 Acrylic Bathtub

FAUCET

031 Quality & Beauty Faucet

REFERENCE

032 Tank Fitting
034 Product's Details

Star
SANITARYWARE

MISSION & VISION

ผมในฐานะตัวแทนของบริษัทฯ จะขอมุ่งมั่นสร้างสรรค์สุขภัณฑ์ที่มีคุณภาพสูงเพื่อสร้างความพึงพอใจให้กับลูกค้าอย่างต่อเนื่องและจะเพิ่มขีดความสามารถให้กับองค์กรเพื่อจะก้าวไปสู่กลุ่มบริษัทชั้นนำระดับโลกต่อไปในอนาคต

"On behalf of the company; I will continuely make an effort to improve the best quality of products and maximize the company's core competency in order to become one of "world class companies" in the near future"

ดร.สมชัย ว่องอรุณ
กรรมการผู้อำนวยการ
Dr. Somchai Wongaroon
President

The Definition of Creation

www.starsanitaryware.com

Star
SANITARYWARE

ABOUT STAR

ด้วยทุนจดทะเบียน 170 ล้านบาท โรงงานขนาดใหญ่ที่มีกำลังผลิตมากกว่า 10,000 ตันต่อปี "สตาร์" เริ่มต้นผลิตสุขภัณฑ์ เมื่อวันที่ 30 ตุลาคม 2535 จากแรงงานฝีมือกว่า 500 คน พร้อมทีมงานการจัดการและนักบริหารมืออาชีพ ถึงวันนี้เราสามารถสนองความต้องการของตลาดทั้งในประเทศและต่างประเทศ ด้วยคุณภาพมาตรฐานโลก การจัดส่งที่รวดเร็ว และบริการหลังการขายที่เชื่อถือได้

STAR Sanitaryware Public Company Limited one of the biggest sanitaryware business in Thailand, was established in 1990 with a capital investment of 170 Million Baht. Having run by a group of expertise and operated a large factory, which a production capacity of more than 10,000 tons per year, the company can efficiently accommodate and provide quality products to all domestic and international market requirements.

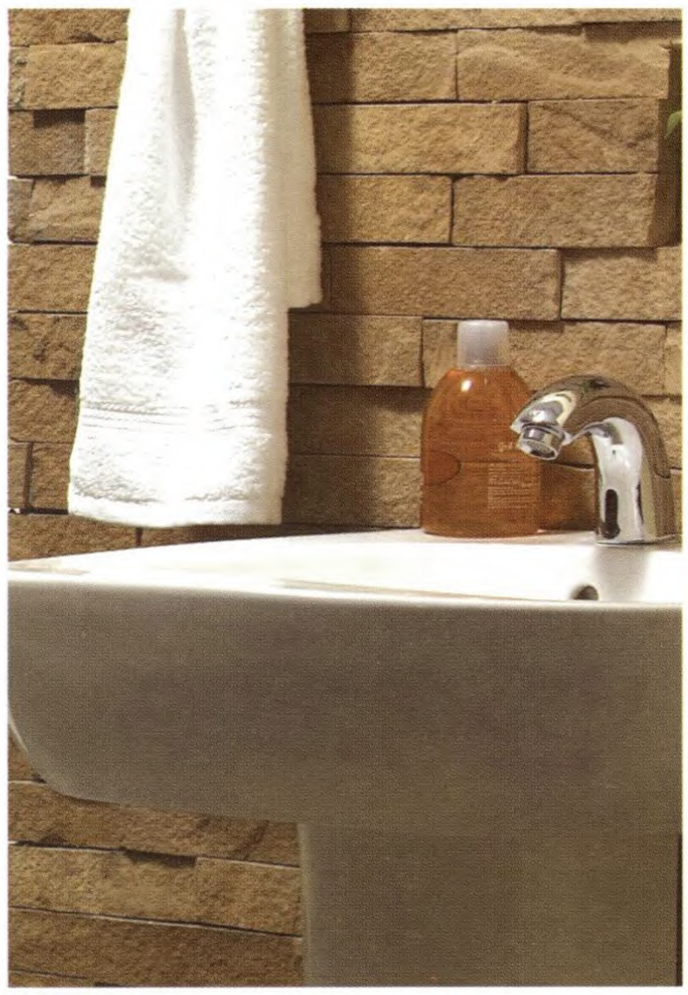

สุขภัณฑ์ "สตาร์" ถือกำเนิดจากการศึกษาค้นคว้าวิจัยจากประสบการณ์ของทีมงานคุณภาพ ทั้งการออกแบบรูปร่างที่สวยงามทันสมัยมากด้วยประโยชน์ใช้สอย และระบบการทำงานภายในเครื่องสุขภัณฑ์ที่มีประสิทธิภาพสูง นอกเหนือไปจากการเลือกสรรวัตถุดิบที่มีคุณภาพสูง เครื่องมือเครื่องจักรอันทันสมัยและเทคโนโลยีการผลิตชั้นสูงจากวิศวกรที่ปรึกษาผู้ทรงคุณวุฒิจากประเทศญี่ปุ่นและอีกหลายประเทศในยุโรป โดยเฉพาะอย่างยิ่งมีผู้ผลิตสุขภัณฑ์จากประเทศไทยเพียงไม่กี่รายที่ผ่านการรับรองมาตรฐานของสถาบันตรวจสอบคุณภาพแห่งประเทศสิงคโปร์ (SISSOR) และประเทศชั้นนำต่างๆ ทั่วโลก

With an approval of SISSOR from Ministry of Environment, Singapore, STAR Sanitaryware can assure you that our products are second to none. We focus on an efficient delivery system and a satisfaction guaranteed for the after sales-services. Not only are we holding the best sales volume record of Thai Sanitaryware in Singapore, we also exports all kind of sanitarywares to other countries like Japan, Hong Kong, Australia, New Zealand and United Kingdom etc.

CURVESUITE

ชุดสุขภัณฑ์ที่บ่งบอกถึงความโค้งมนอย่างลงตัวของโถสุขภัณฑ์และอ่างล้างหน้า ที่ให้ความรู้สึกถึงการผสมผสานของรูปแบบที่หรูหราร่วมสมัยและสัมผัสได้กับจังหวะการพลิ้วไหวของสายน้ำ อันเกิดจากความตั้งใจของดีไซน์เนอร์ระดับโลก

Curve Suite is characterized by series of curves bathroom fitting and taps, which capture the movement of water and its rhythm flow. This will create the dynamic synthesis of luxury and contemporary forms.

FOCUSSUITE

ด้วยรูปแบบที่เรียบง่าย แต่คงไว้ซึ่งความล้ำสมัย ที่ได้รับการรังสรรค์อย่างพิถีพิถัน เพื่อให้สุขภัณฑ์รุ่นนี้กลมกลืนกับห้องน้ำที่ทันสมัยของคุณได้ อย่างลงตัว

The different making up the Focus Suite blends into the wall portraying an up-to-date phenomenon bathroom. It remains the memory of simplicity while, on the other hand, offering a modern bathroom look.

Star SANITARYWARE

ANGULARSUITE

ชุดสุขภัณฑ์ที่มีรูปแบบโดดเด่นและมีรสนิยม ให้ความรู้สึกของสุทรียภาพทางอารมณ์ และตอบสนองความต้องการใช้สอยได้อย่างครบครัน

The harmony of distinctive pieces design gives this Angular Suite a pleasing appearance and a sensual feel. These integrated solutions are result of a fashion of designs and needs in the bathroom.

LOFTYSUITE

ชุดสุขภัณฑ์ที่นำคุณไปสู่การค้นพบแนวคิดใหม่ของสุขภัณฑ์ และอ่างล้างหน้าที่มีเอกลักษณ์เฉพาะตัว กลมกลืนกับสุขภัณฑ์อื่นๆ ในห้องน้ำ ทั้งยังคงไว้ซึ่งประโยชน์ใช้สอยอย่างครบถ้วน

Lofty Suite invites you to discover a new concept developed on the basis of unique combinations of the washbasin and other sanitary units. Lofty style provides you the character design bathroom which underlines the high functionality of the range.

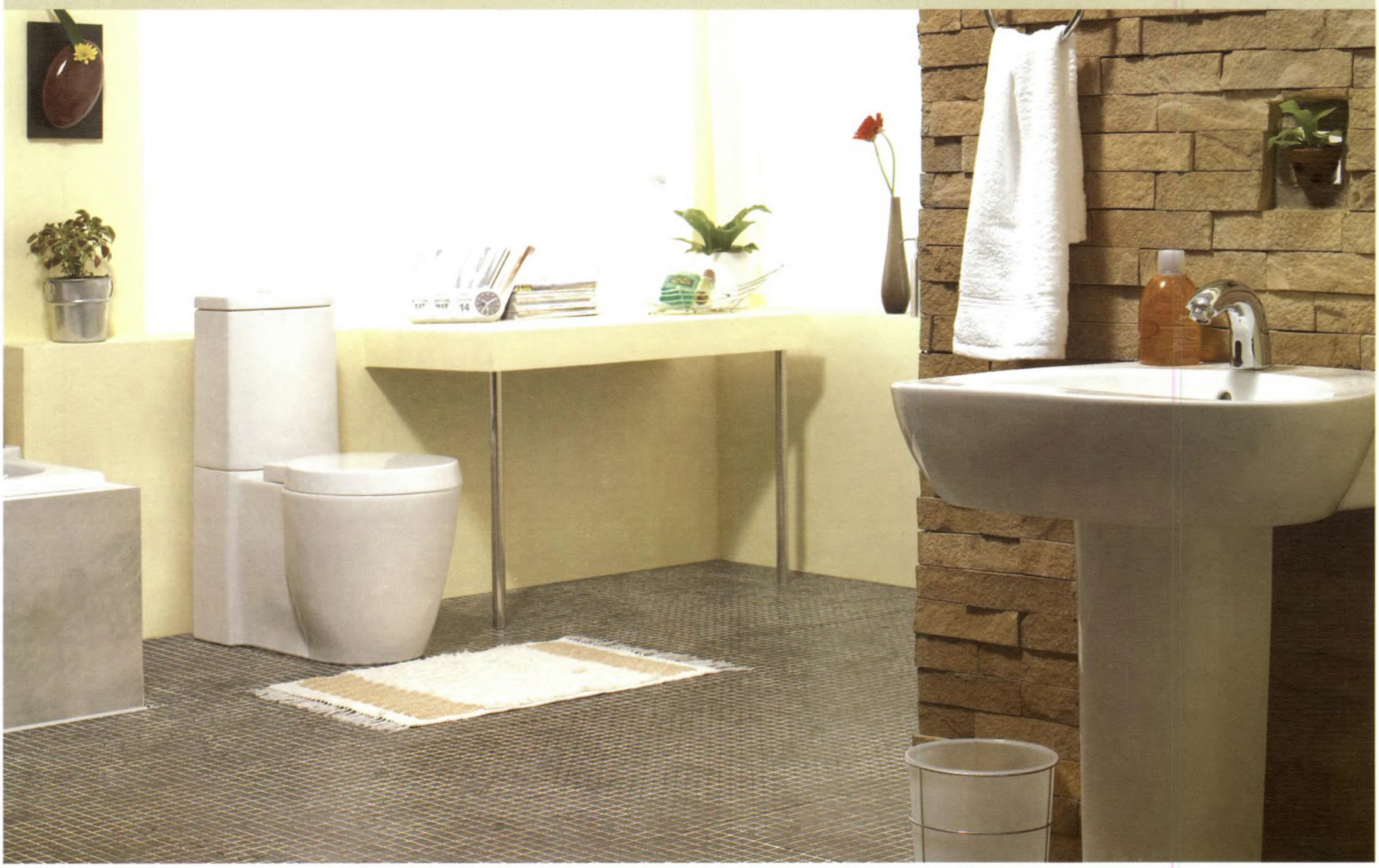

Star
SANITARYWARE

SPIRITSUITE

ชุดสุขภัณฑ์ที่มีองค์ประกอบของความเว้านูนอย่างอ่อนช้อย ให้ความรู้สึกที่สัมผัสได้ของความสงบ ผ่อนคลายดุจดั่งธรรมชาติ ปลุกเร้าสุทรีย์ภาพของอารมณ์และความหรูหราให้กับห้องน้ำของคุณ พร้อมตอบสนองความต้องการใช้สอยอย่างสมบูรณ์แบบ

The soft smooth contours of ceramics convey peace and relaxation, contributing great naturalness and functionality to the bathroom. Spirit Suite awakens the desire for the elegant pleasures of the bathroom.

Star
SANITARYWARE

INNOCENCESUITE

ชุดสุขภัณฑ์ที่มีรูปแบบกะทัดรัด เรียบง่าย สร้างสรรค์โดยเฉพาะให้เหมาะสมกับห้องน้ำที่มีพื้นที่จำกัด กลมกลืนกับทุกมุมมองในห้องน้ำของคุณ สร้างความรู้สึกของพื้นที่ห้องน้ำให้ดูกว้างขึ้น และตอบสนองประโยชน์ใช้สอยอย่างเต็มที่

Compact, clean and simple's pieces are desired for the small bathroom range that cuts a good figure everywhere. Innocence Suite give you a simply, yet effective solution to this. Its design offers lots of space, but takes little room.

S-1101 SF*
SENZA ONE-PIECE

SENZA ONE-PIECE (เซ็นซา แบบชิ้นเดียว)

500 X 740 X 645 mm. ระยะ 305 mm. จากผนัง

ระบบ Syphon Vortex+jet

also available in p-trap (S-1181-SF)

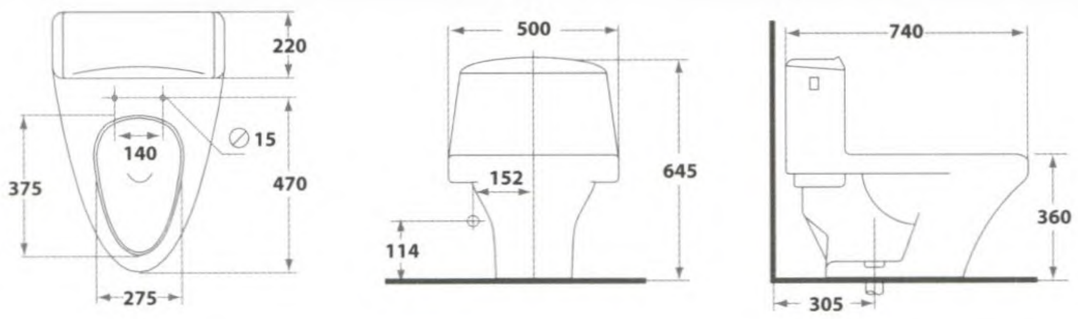

S-1104 SF*
PRESIDENT ONE-PIECE

PRESIDENT ONE-PIECE

(เพรสซิเดนท์ แบบชิ้นเดียว)

408 X 760 X 660 mm. ระยะ 305 mm. จากผนัง

ระบบ Syphon Vortex

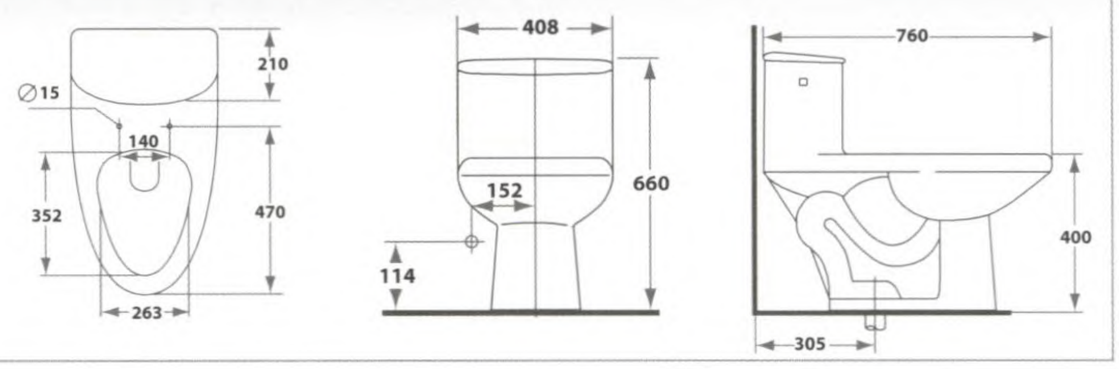

S-1304 (SF*)
ELONGATED SYMPHONY

ELONGATED SYMPHONY (อีลองเกต ซิมโฟนีย์)

390 X 744 X 750 mm. ระยะ 305 mm. จากผนัง

ระบบ Syphon Vortex

*** Soft Close available (SF)

S-1307
EURO STAR REGENT

EURO STAR- REGENT (รีเจนท์)

430 X 710 X 875 mm. ระยะ 305 mm. จากผนัง

ระบบ Washdown

*also available in p-trap (S-1384.3)

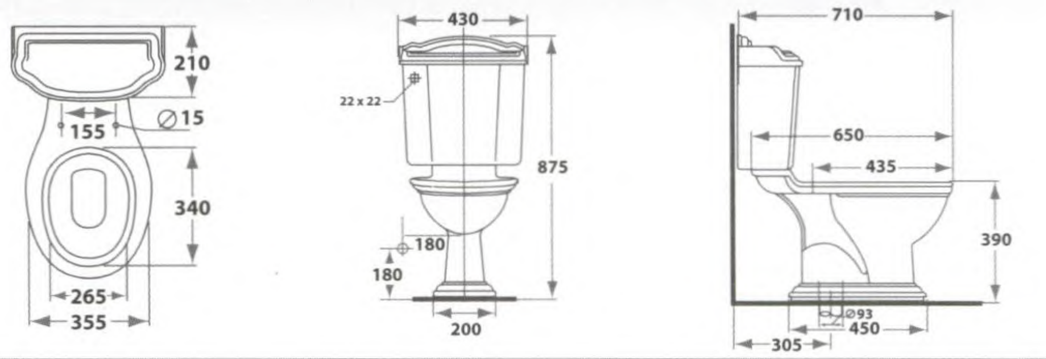

S-1308
EURO STAR NATURAL

EURO STAR - NATURAL (เนเชอรัล)

430 X 710 X 875 mm. ระยะ 305 mm. จากผนัง

ระบบ Washdown

*also available in p-trap (S-1385.3)

S-1314.1
SPIRIT

SPIRIT (สปิริต)

367 X 684 X 751 mm. ระยะ 305 mm. จากผนัง

ระบบ Washdown Water saver 3/6 L.P.F.

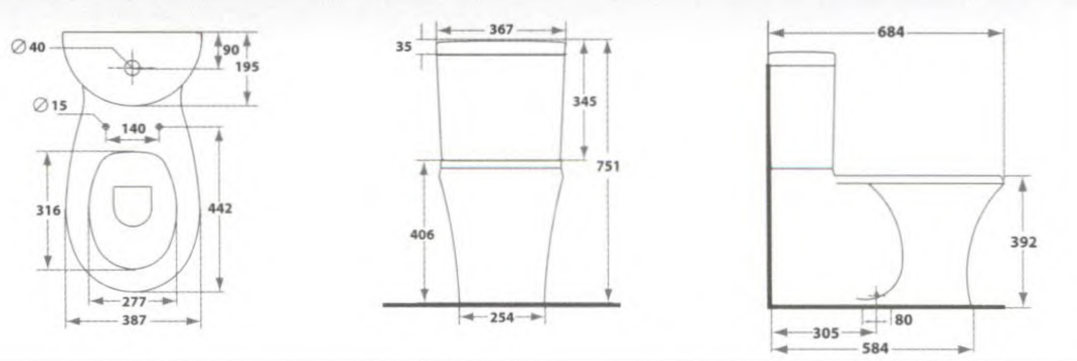

S-1315.1
LOFTY

LOFTY (ลอฟตี้)

400 x 680 x 805 mm. ระยะ 305 mm. จากผนัง

ระบบ Washdown Water saver 3/6 L.P.F.

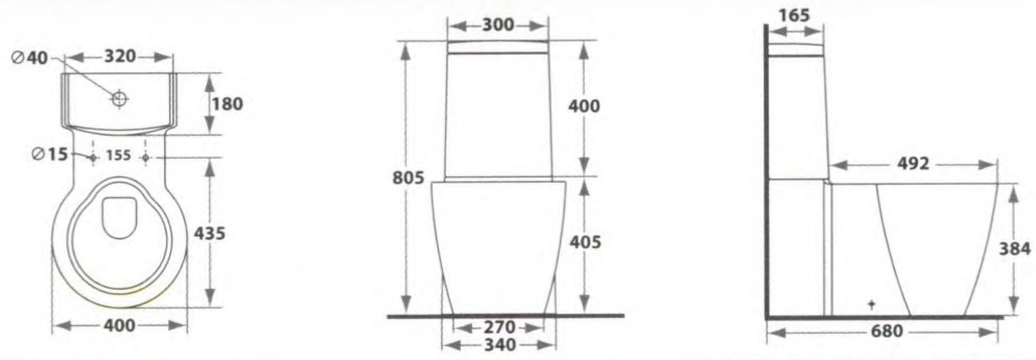

S-1316.1
ANGULAR

ANGULAR (แองกูลา)

355 x 693 x 760 mm. ระยะ 305 mm. จากผนัง

ระบบ Washdown Water saver 3/6 L.P.F.

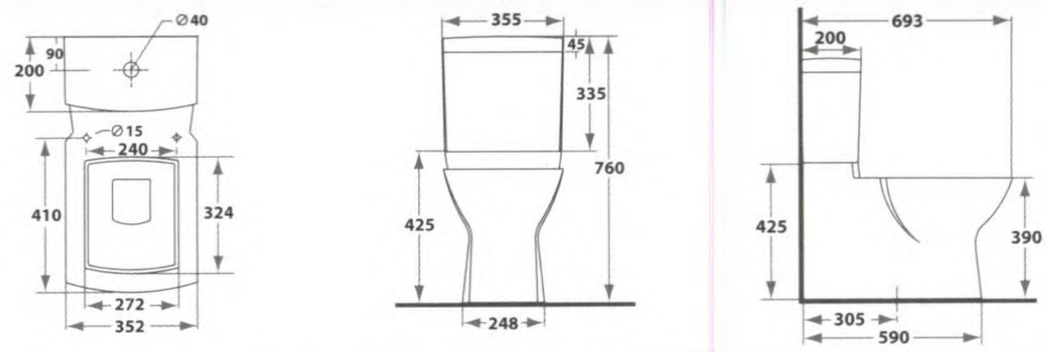

S-1317.1
FOCUS

FOCUS (โฟกัส)

370 X 685 X 752 mm. ระยะ 305 mm. จากผนัง

ระบบ Washdown, Water saver 3/6 L.P.F.

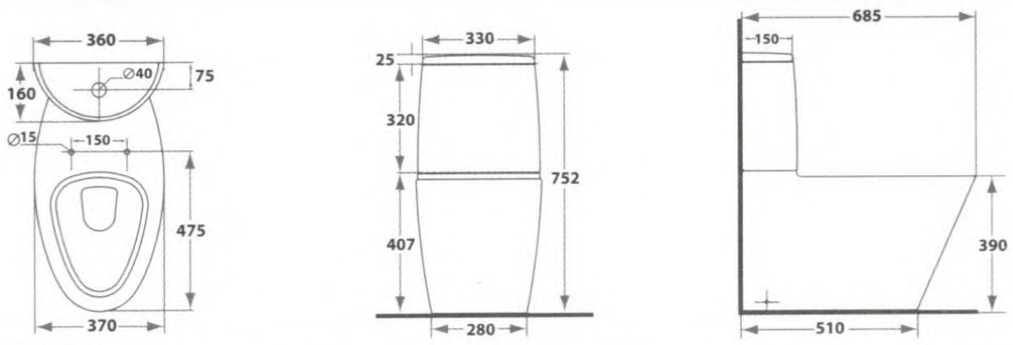

S-1318.1
CURVE

CURVE (เคิร์ฟ)

382 X 681 X 795 mm. ระยะ 305 mm. จากผนัง

ระบบ Washdown, Water saver 3/6 L.P.F.

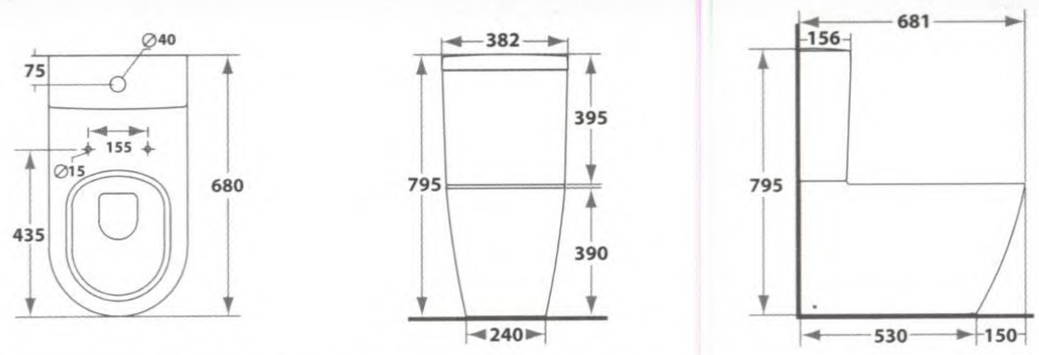

S-1374.3
MUNICH

MUNICH (มิวนิค)

420 X 720 X 760 mm. ระยะ 305 mm. จากผนัง

ระบบ Syphon Vortex

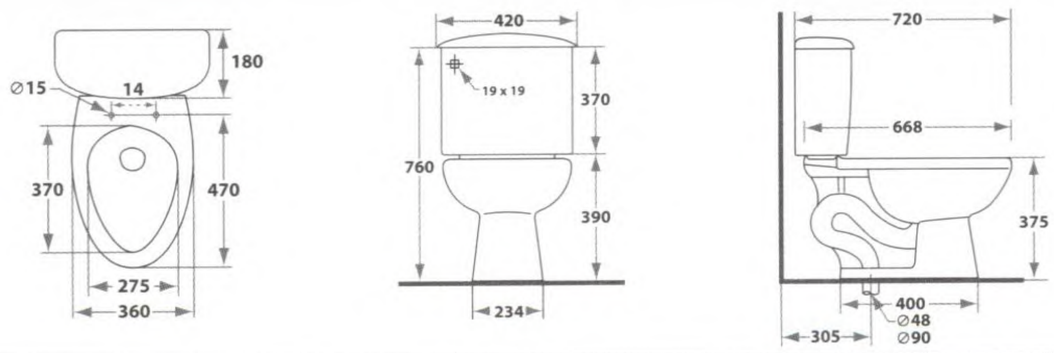

S-1394
NEW ELONGATED SYMPHONY

NEW ELONGATED SYMPHONY

(นิวอีลองเกต ซิมโฟนีย์)

395 X 690 X 760 mm. ระยะ 305 mm. จากผนัง

ระบบ Syphon Vortex

S-1402.1 (SF*)
INNOCENCE

INNOCENCE (อินโนเซ้นซ์)

380 X 653 X 814 mm. ระยะ 305 mm. จากผนัง

ระบบ Washdown, Water saver 3/6 L.P.F.

*** Soft Close available (SF)

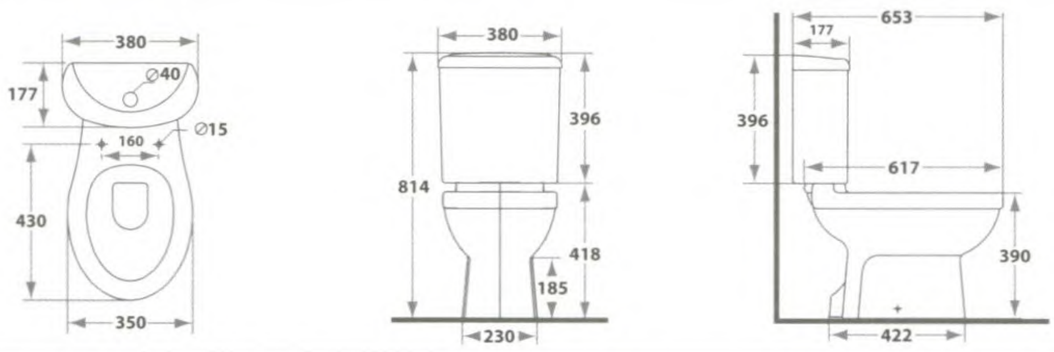

S-1492.1 (SF*)
VALENCIA

VALENCIA (วาเลนเซีย)

380 X 664 X 814 mm. ระยะ 305 mm. จากผนัง

ระบบ Washdown, Water saver 3/6 L.P.F.

*** Soft Close available (SF)

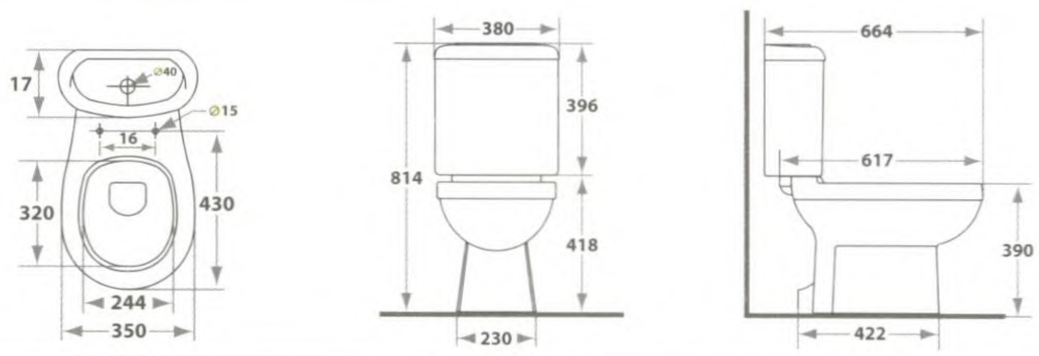

S-1505
GREATA

GREATA (เกรทตา)

390 X 701 X 755 mm. ระยะ 305 mm. จากผนัง

ระบบ Syphon Vortex+jet

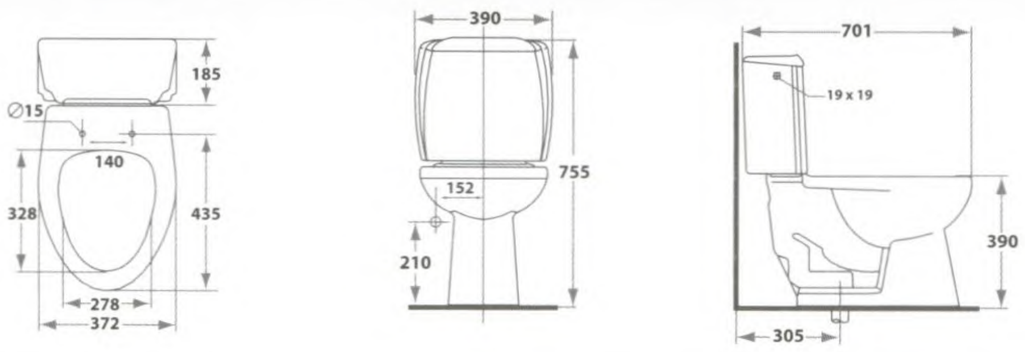

S-1505.1
NEW GREATA

NEW GREATA (นิวเกรทตา)

390 X 701 X 755 mm. ระยะ 305 mm. จากผนัง

ระบบ Syphon Vortex+jet

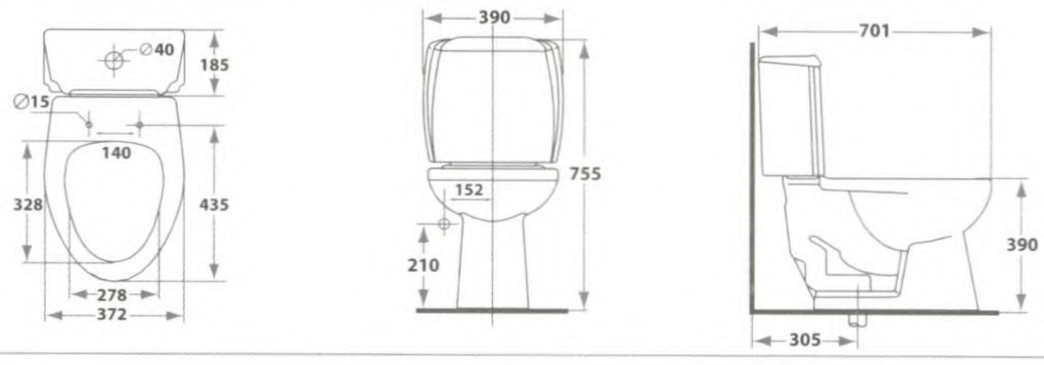

S-1509.1
NEW SANDY

NEW SANDY (นิวแซนดี)

413 X 700 X 760 mm. ระยะ 305 mm. จากผนัง

ระบบ Washdown

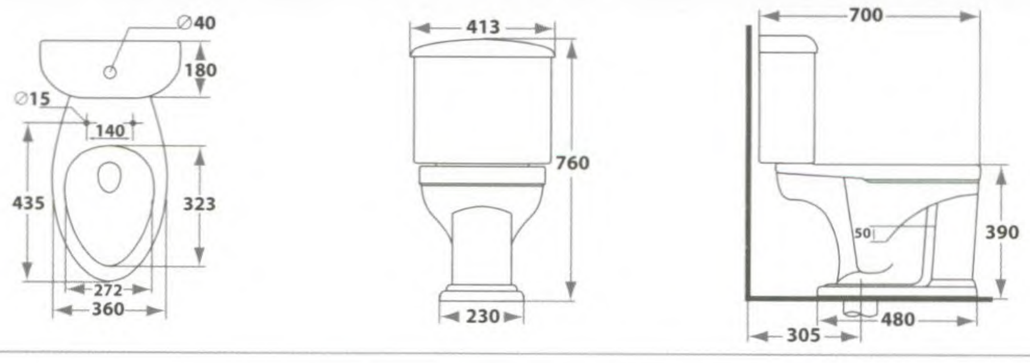

S-1509.3
SANDY

SANDY (แซนดี)

420 X 710 X 750 mm. ระยะ 305 mm. จากผนัง

ระบบ Washdown

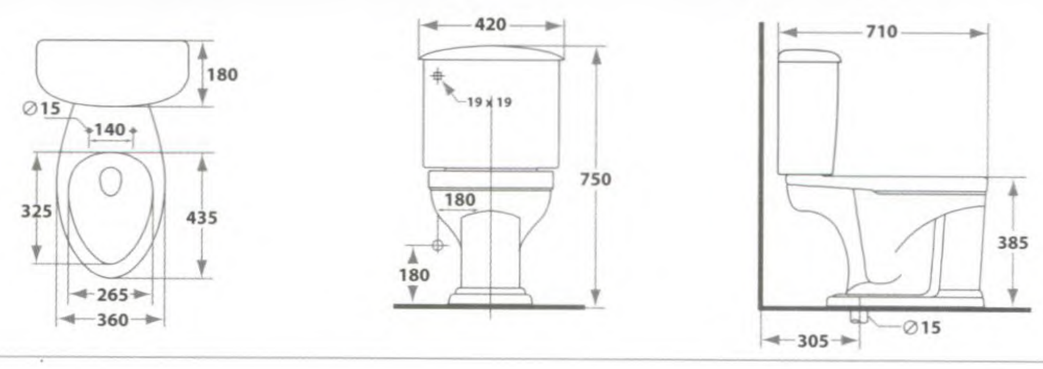

Star SANITARYWARE

S-1513.3
CORSICA

CORSICA (คอร์ซิกา)

420 X 690 X 755 mm. ระยะ 305 mm. จากผนัง

ระบบ Washdown

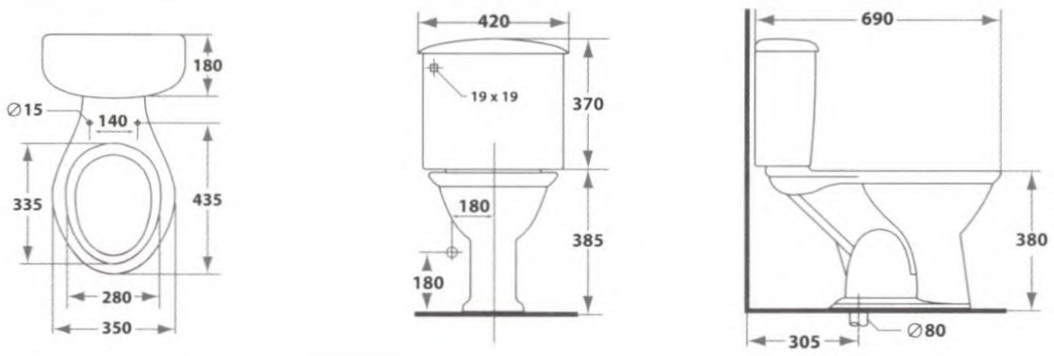

S-1517.1 (two-tone)
VIVA [Two-Tone]

VIVA (วีวา) [Two-Tone]

380 X 720 X 816 mm. ระยะ 260 mm. จากผนัง

ระบบ Washdown 3 / 6 L.P.F.

*** Also available in white color

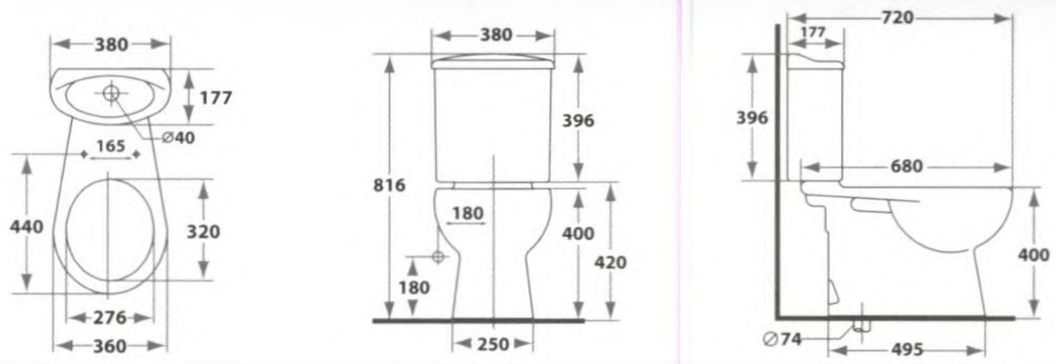

S-1575.1
SYDNEY

SYDNEY (ซิดนีย์)

420 X 668 X 770 mm. ระยะ 305 mm. จากผนัง

ระบบ Syphon Vortex+jet

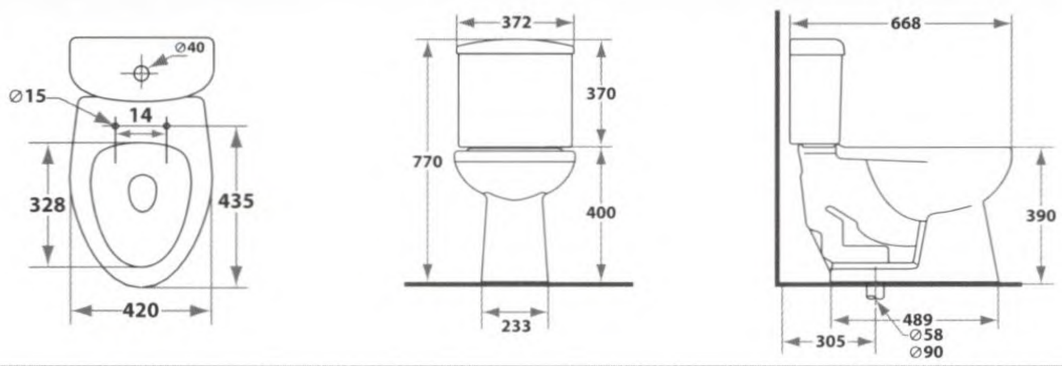

S-1575.3
SYDNEY

SYDNEY (ซิดนีย์)

420 X 668 X 770 mm. ระยะ 305 mm. จากผนัง

ระบบ Syphon Vortex+jet

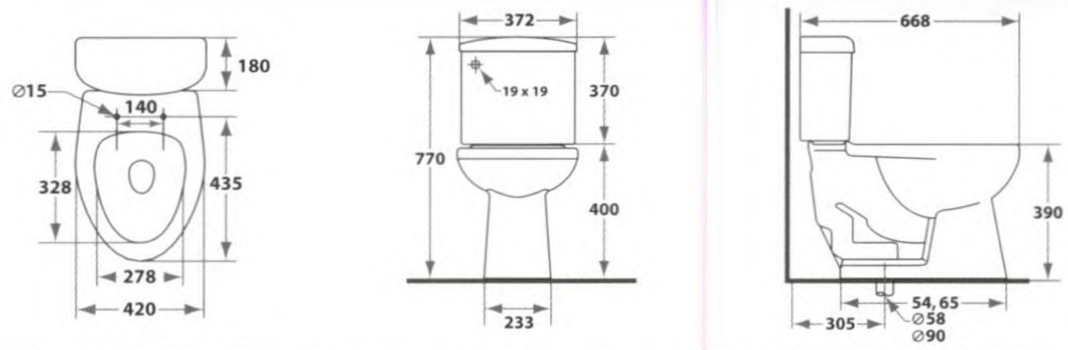

S-1590.3
COUNTRY

COUNTRY (คันทรี)

460 X 718 X 815 mm. ระยะ 260 mm. จากผนัง

ระบบ Washdown

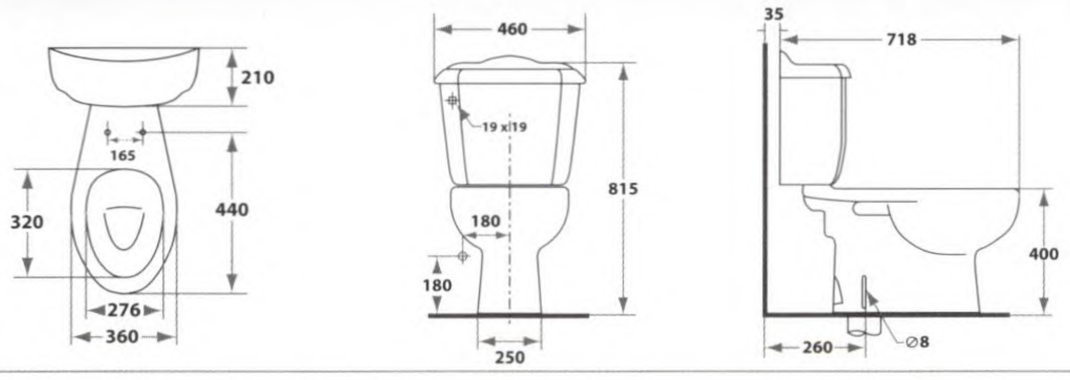

S-1595
NICOLE

NICOLE (นิโคล)

395 X 670 X 758 mm. ระยะ 305 mm. จากผนัง

ระบบ Syphon Vortex+jet

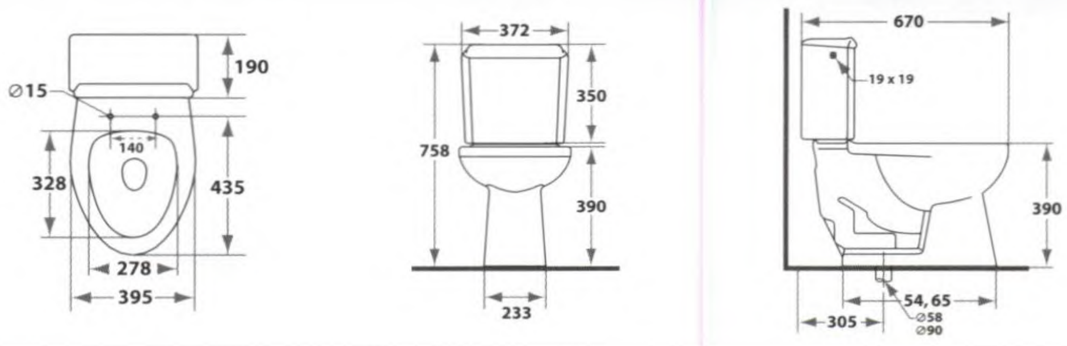

S-1181 SF*
SENZA ONE-PIECE

SENZA ONE-PIECE (เซ็นซา แบบชิ้นเดียว)

500 X 740 X 645 mm. ระยะ 100 mm. จากพื้น

ระบบ Syphon Vortex+jet

*** Soft Close available (SF)

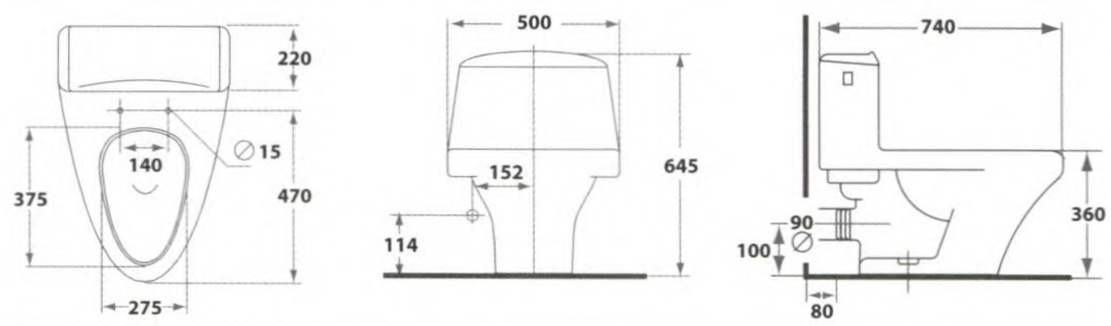

S-1384.3
EURO STAR REGENT

EURO STAR- REGENT (รีเจนท์)

430 X 700 X 875 mm. ระยะ 190 mm. จากพื้น

ระบบ Washdown

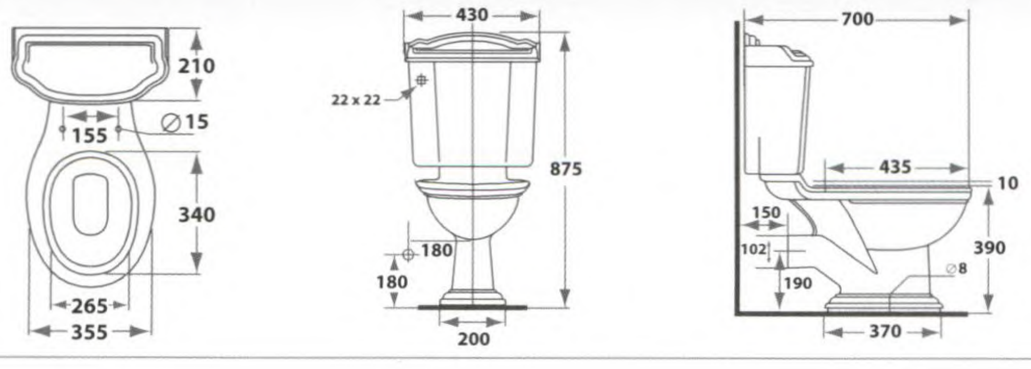

S-1385.3
EURO STAR NATURAL

EURO STAR - NATURAL (เนเชอรัล)

430 X 700 X 875 mm. ระยะ 190 mm. จากพื้น

ระบบ Washdown

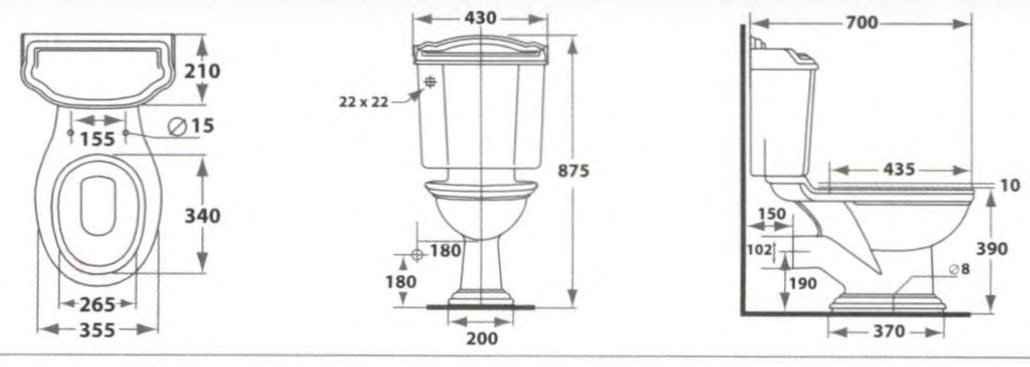

Star SANITARYWARE

S-1386.3
EURO STAR CLASSIC

EURO STAR - CLASSIC (คลาสสิค)

430 X 700 X 875 mm. ระยะ 190 mm. จากพื้น

ระบบ Washdown

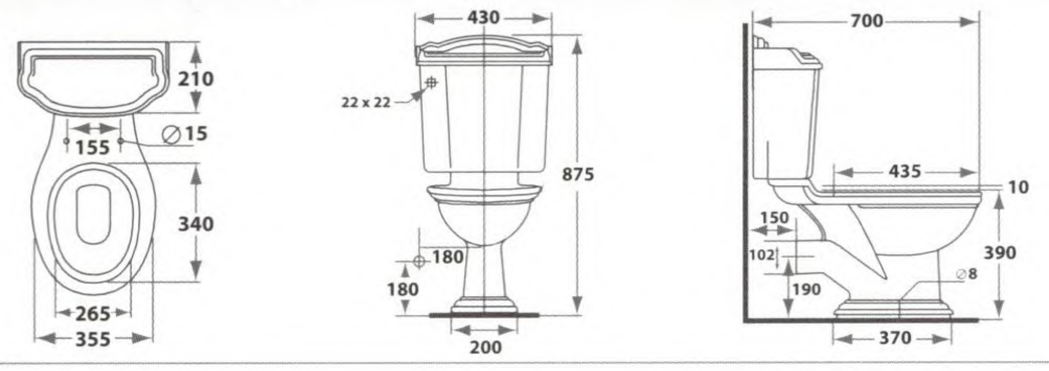

S-1387.1
FOCUS

FOCUS (โฟกัส)

370 X 685 X 752 mm. ระยะ 165 mm. จากพื้น

ระบบ Washdown, Water saver 3/6 L.P.F.

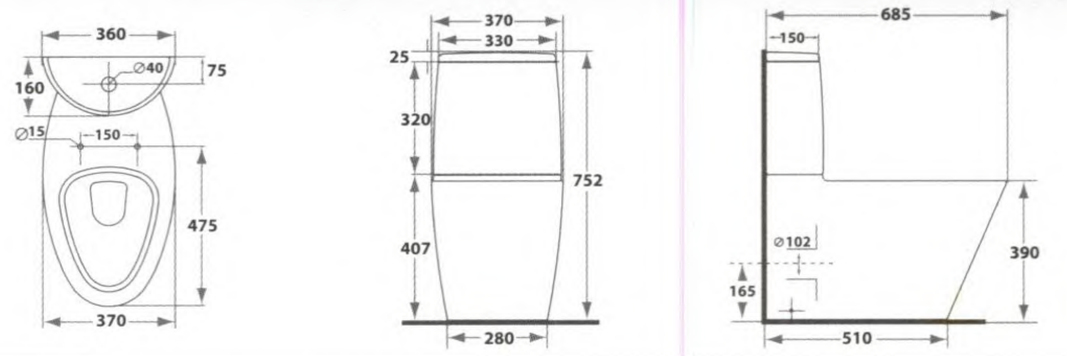

S-1487.3
COUNTRY

COUNTRY (คันทรี)

460 X 690 X 845 mm. ระยะ 190 mm. จากพื้น

ระบบ Washdown

S-1585
MONICA

MONICA (โมนิกา)

420 X 685 X 765 mm. ระยะ 190 mm. จากพื้น

ระบบ Washdown

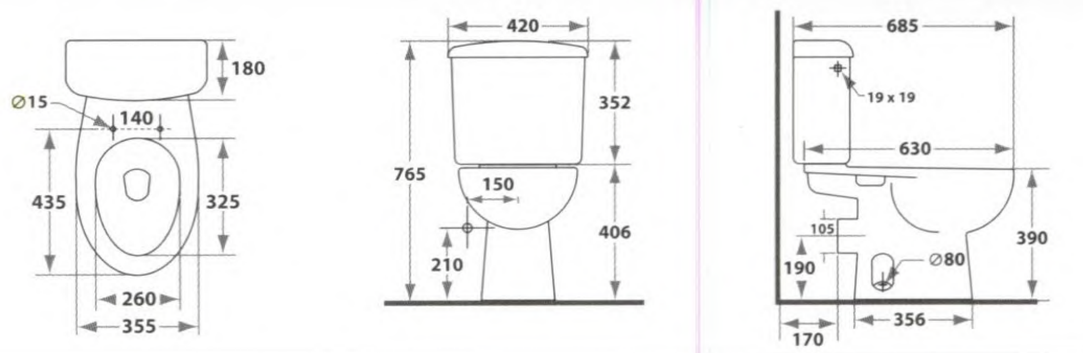

S-1586.3
NEW CLEO

NEW CLEO (นิวคลีโอ)

456 X 715 X 755 mm. ระยะ 76 mm. จากพื้น

ระบบ Syphon Vortex+jet

S-1587.3
NEW MONICA

NEW MONICA (นิวโมนิกา)

420 X 686 X 794 mm. ระยะ 190 mm. จากพื้น

ระบบ Washdown

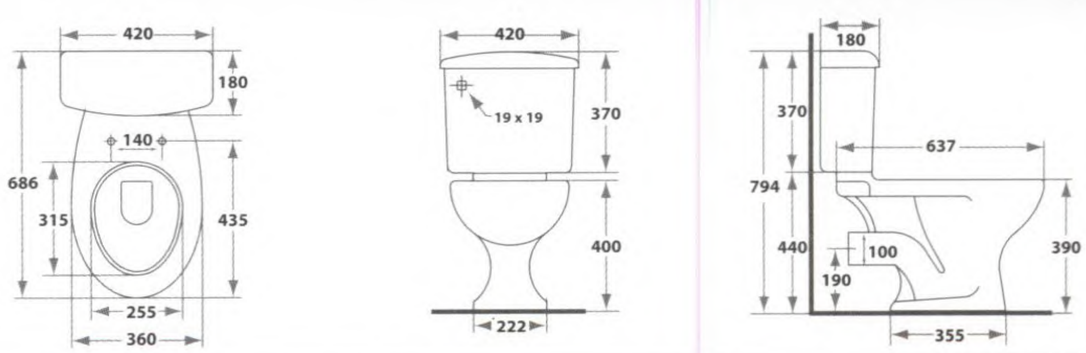

S-4182/4191
GRAND SENZA PEDESTAL

GRAND SENZA PEDESTAL

(แกรนด์ เซนซา พร้อมขาตั้ง)

657 X 522 X 820 mm.

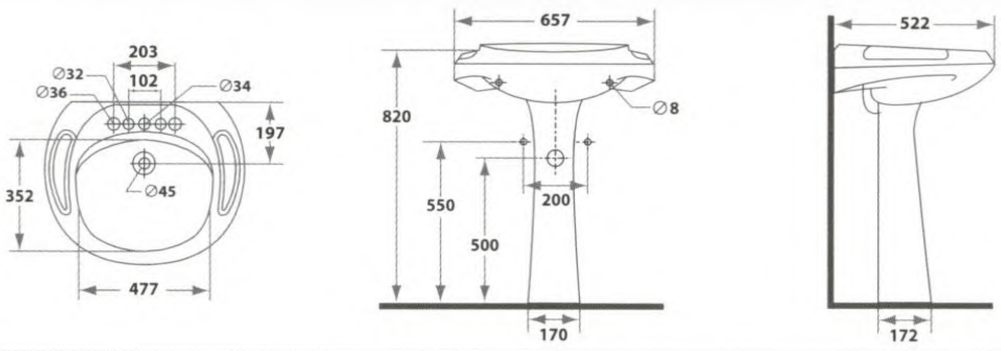

S-4183/4191
SPLENDOUR PEDESTAL

SPLENDOUR PEDESTAL

(สเพลนเดอร์ พร้อมขาตั้ง)

578 X 520 X 822 mm.

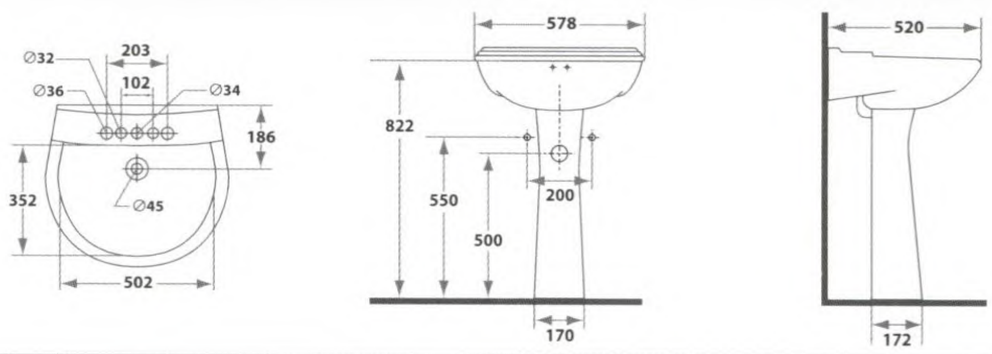

S-4183/4592
SPLENDOUR PEDESTAL

SPLENDOUR PEDESTAL

(สเพลนเดอร์ พร้อมขาตั้ง)

578 X 520 X 845 mm.

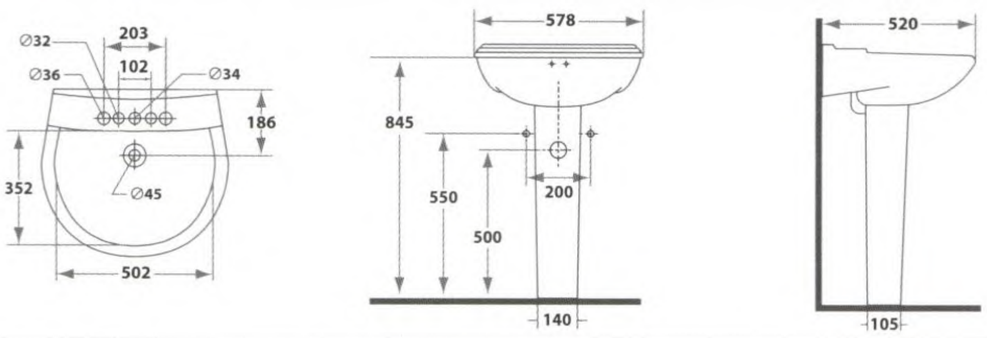

S-4184/4194
EURO STAR REGENT PEDESTAL

EURO STAR - REGENT PEDESTAL

(รีเจนท์ พร้อมขาตั้ง)

640 X 500 X 920 mm.

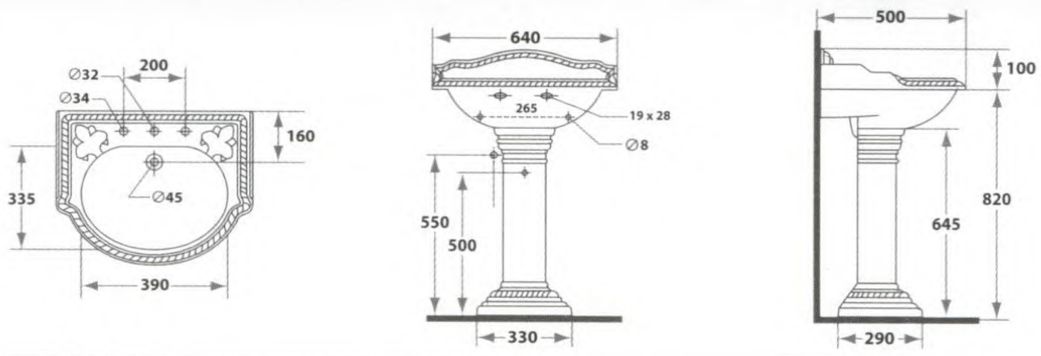

S-4185/4195
EURO STAR NATURAL PEDESTAL

EURO STAR - NATURAL PEDESTAL

(เนเชอรัล พร้อมขาตั้ง)

640 X 500 X 920 mm.

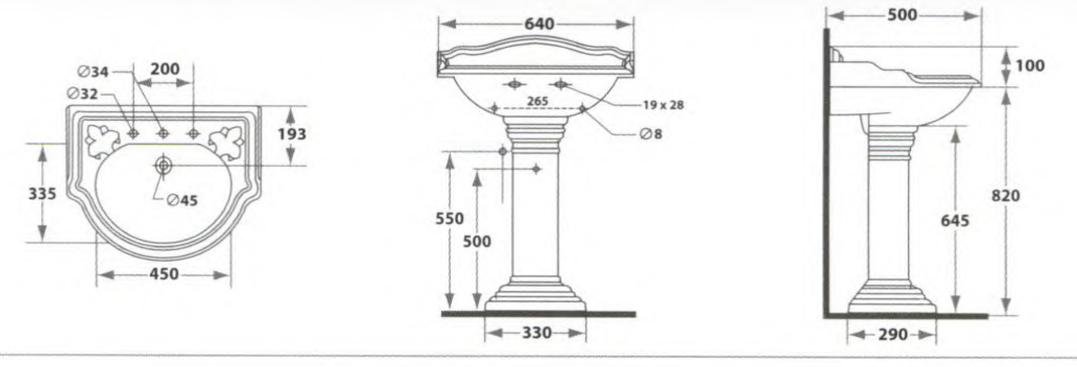

S-4185/4196
EURO STAR CLASSIC PEDESTAL

EURO STAR - CLASSIC PEDESTAL

(คลาสสิค พร้อมขาตั้ง)

640 X 500 X 920 mm.

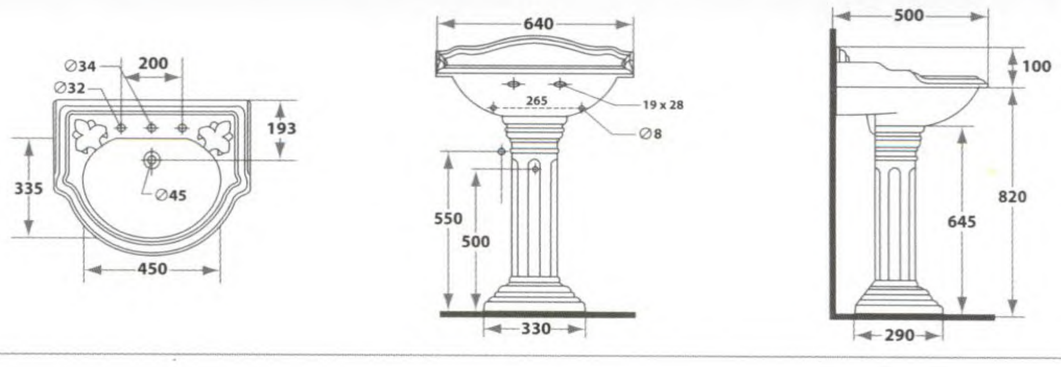

Star SANITARYWARE

S-4281/4291
MERIDIAN PEDESTAL

MERIDIAN PEDESTAL
(เมอริเดียน พร้อมขาตั้ง)
584 X 464 X 880 mm.

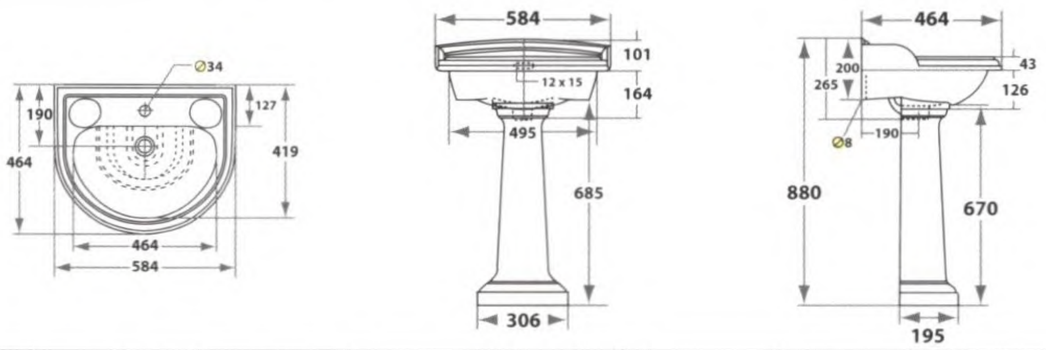

S-4381/4391
GRAND VIVA PEDESTAL

GRAND VIVA PEDESTAL
(แกรนด์ วีวา พร้อมขาตั้ง)
695 X 543 X 838 mm.

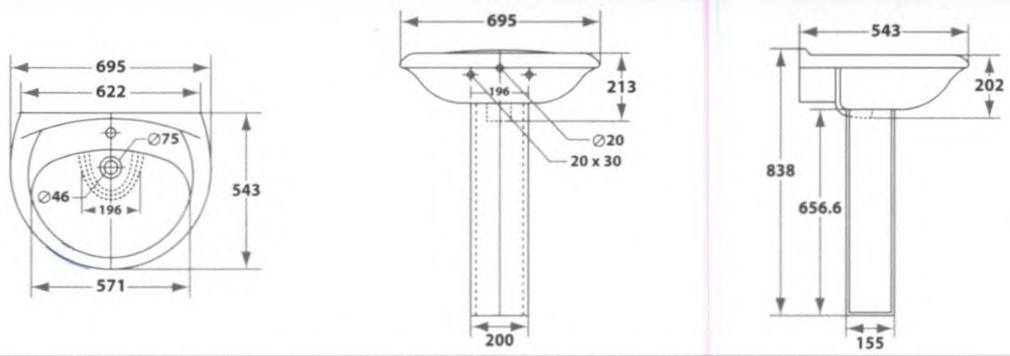

S-4382/4391
VIVA (Two-Tone) PEDESTAL

VIVA (TWO TONE) PEDESTAL
(วีวา พร้อมขาตั้ง)
588 X 498 X 834 mm.

*** Also available in white color

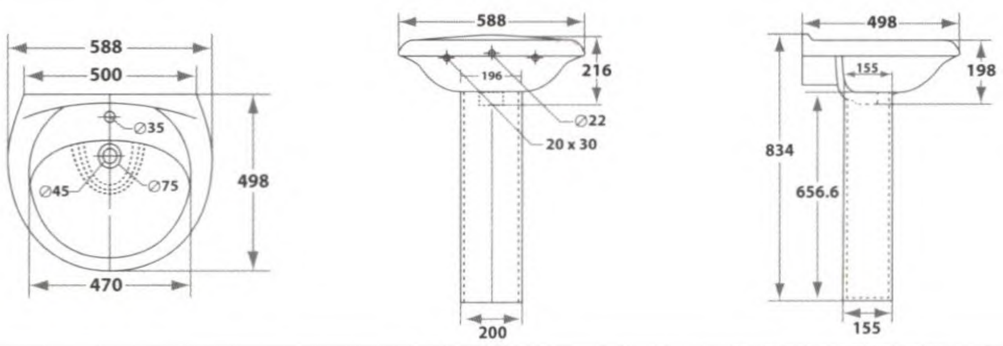

S-4382/4392
VALENCIA HALF PEDESTAL

VALENCIA HALF PEDESTAL
(วาเลนเซีย พร้อมขาลอย)
695 X 543 X 574 mm.

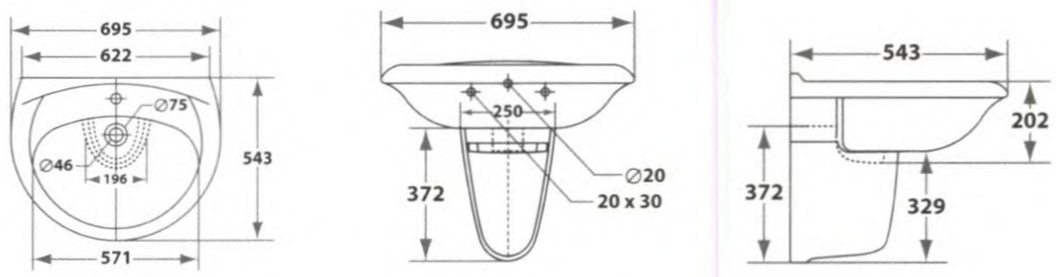

S-4383/4396
SPIRIT HALF PEDESTAL

SPIRIT HALF PEDESTAL
(สปิริต พร้อมขาลอย)
600 X 502 X 513 mm.

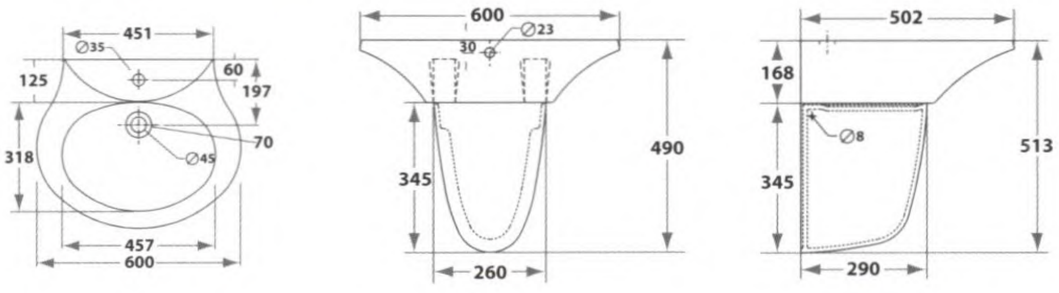

S-4384/4394
ANGULAR HALF PEDESTAL

ANGULAR HALF PEDESTAL
(แองกูลา พร้อมขาลอย)
500 x 500 x 520 mm.

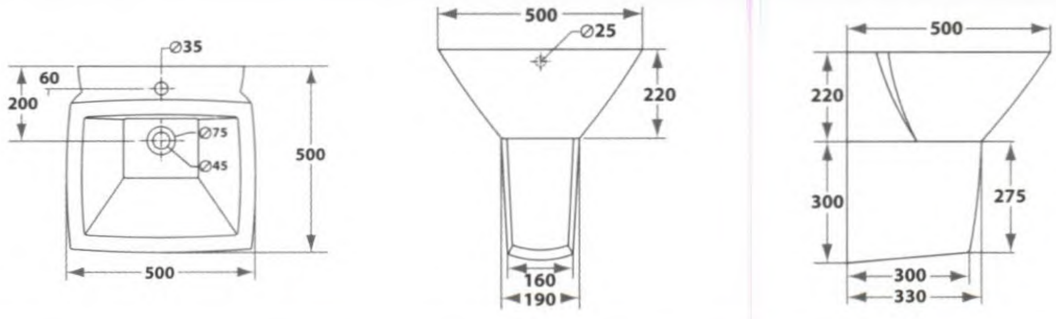

S-4385/4395
FOCUS PEDESTAL

FOCUS PEDESTAL
(โฟกัส พร้อมขาตั้ง)
630 X 490 X 819 mm.

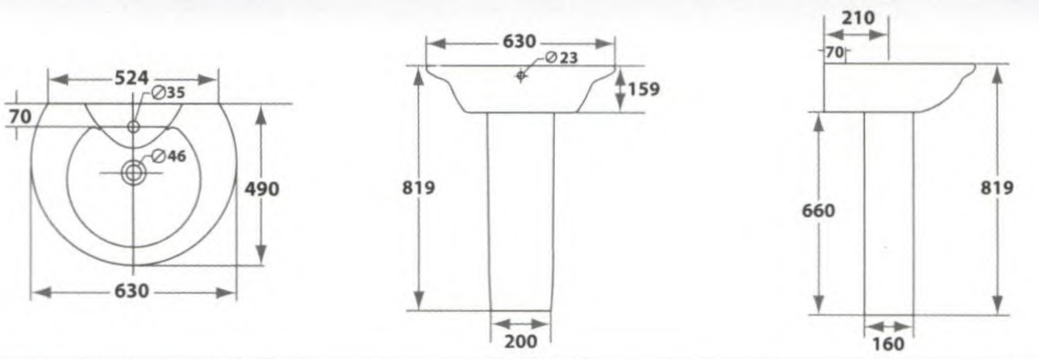

S-4385/4396
FOCUS HALF PEDESTAL

FOCUS HALF PEDESTAL
(โฟกัส พร้อมขาลอย)
630 X 490 X 500 mm.

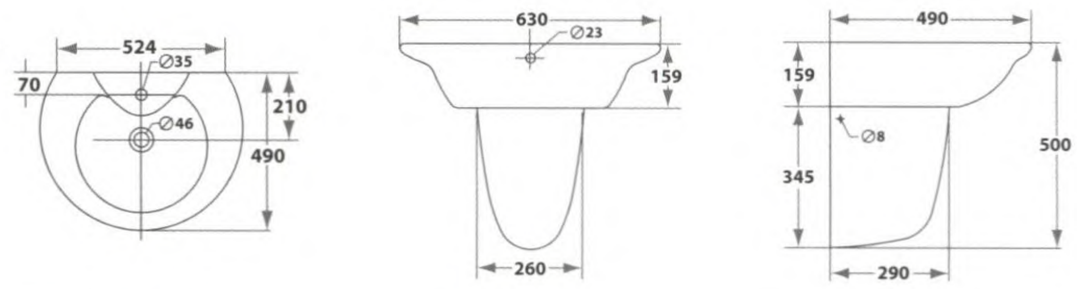

S-4386/4397
LOFTY PEDESTAL

LOFTY PEDESTAL
(ลอฟตี พร้อมขาตั้ง)
600 X 565 X 830 mm.

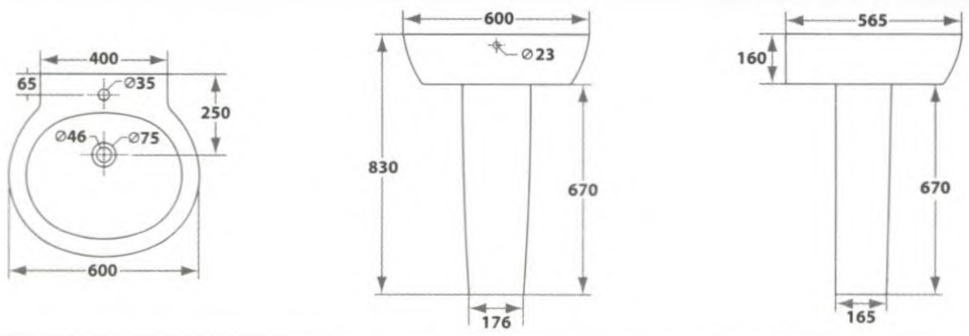

S-4387/4398
CURVE HALF PEDESTAL

CURVE HALF PEDESTAL
(เคิร์ฟ พร้อมขาลอย)
650 X 455 X 510 mm.

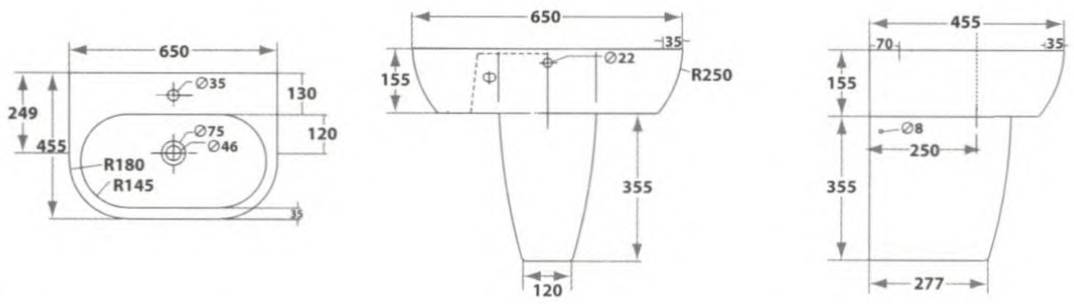

S-4387/4491
CURVE PEDESTAL

CURVE PEDESTAL
(เคิร์ฟ พร้อมขาตั้ง)
650 X 455 X 827 mm.

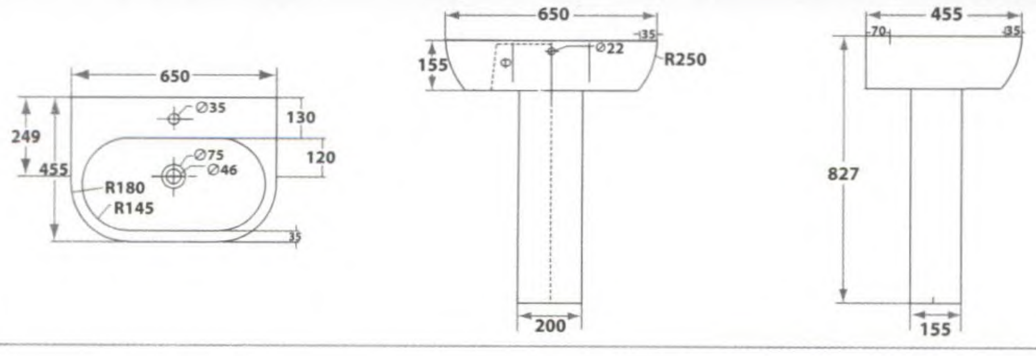

S-4388/4491
INNOCENCE PEDESTAL

INNOCENCE PEDESTAL
(อินโนเซ้นซ์ พร้อมขาตั้ง)
600 X 500 X 846 mm.

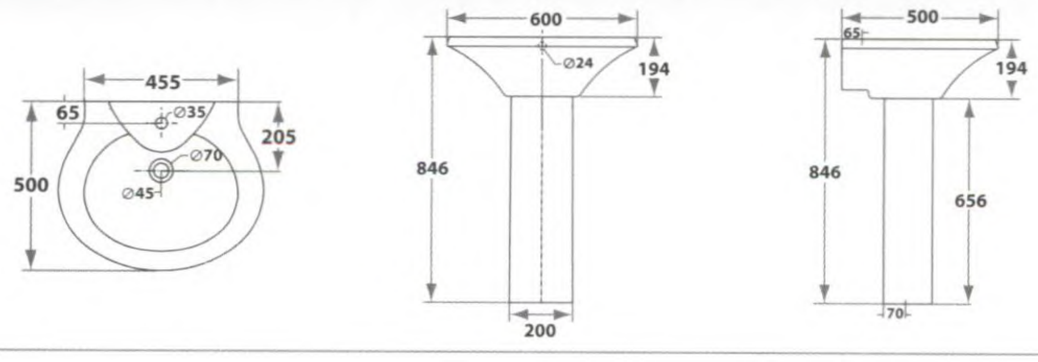

Star SANITARYWARE

S-4502/4592
VICTORIA PEDESTAL

VICTORIA PEDESTAL
(วิกทอเรีย พร้อมขาตั้ง)
506 X 444 X 815 mm.

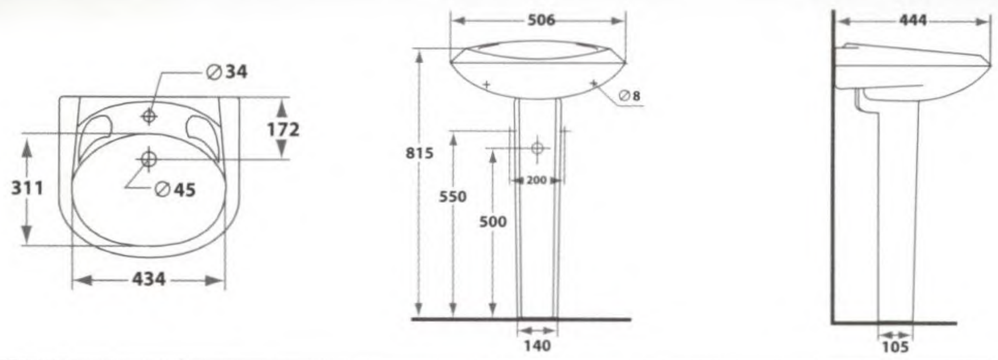

S-4506/4592
CLAUDIA PEDESTAL

CLAUDIA PEDESTAL
(คลอเดีย พร้อมขาตั้ง)
560 X 416 X 825 mm.

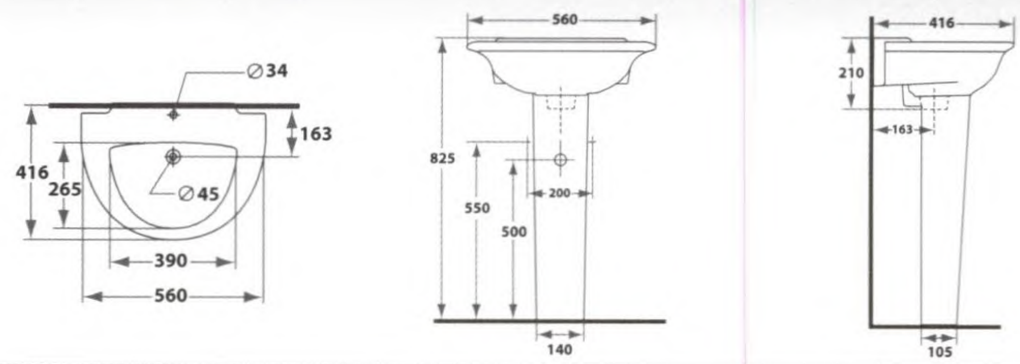

S-4587/4597
COUNTRY PEDESTAL

COUNTRY PEDESTAL
(คันทรี พร้อมขาตั้ง)
560 X 475 X 855 mm.

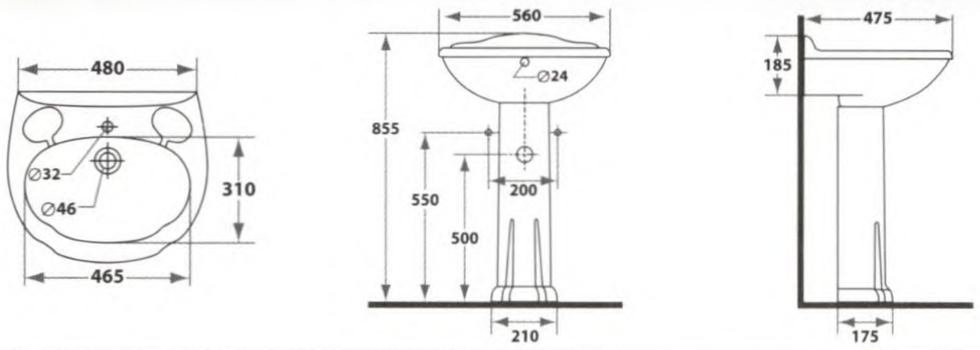

S-4401
TINY

TINY (ไทนี่)

อ่างแขวนผนัง

500 X 375 X 195 mm.

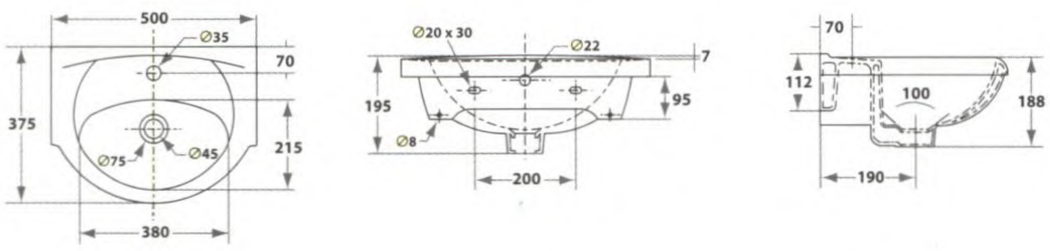

S-4501
VOLGA

VOLGA (โวลกา)

อ่างแขวนผนัง

512 X 423 X 192 mm.

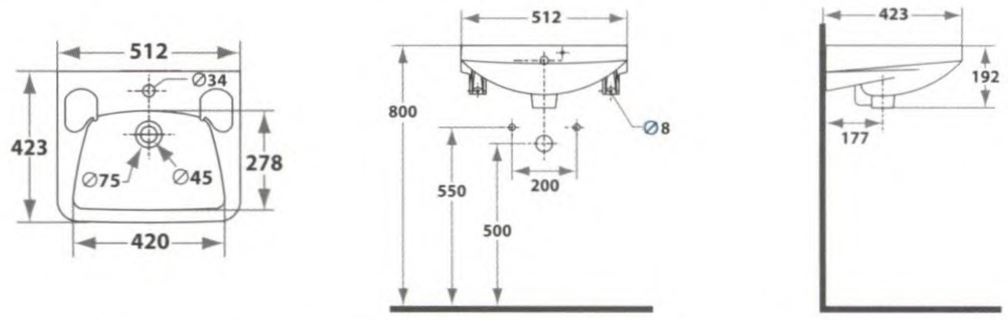

S-4502
VICTORIA

VICTORIA (วิกทอเรีย)

อ่างแขวนผนัง

506 X 444 X 205 mm.

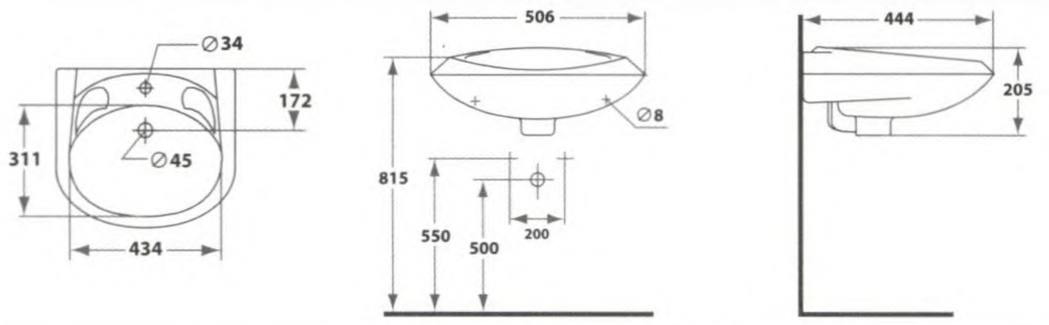

S-4505
VENNESSA

VENNESSA (เวนเนสซา)

อ่างแขวนผนัง

438 X 385 X 195 mm.

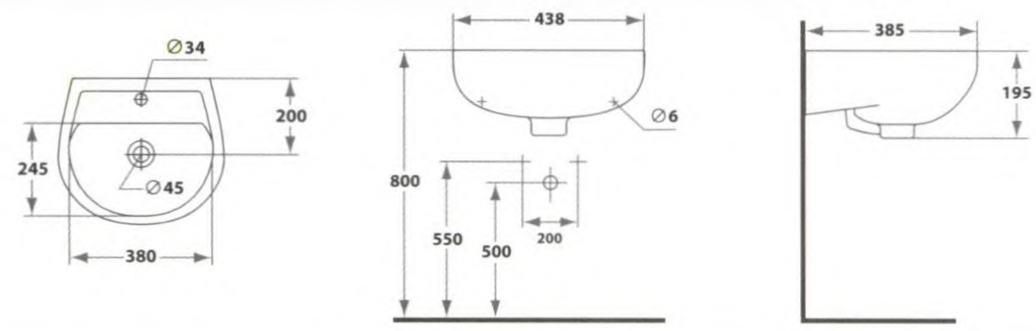

S-4506
CLAUDIA

CLAUDIA (คลอเดีย)

อ่างแขวนผนัง

560 X 416 X 210 mm.

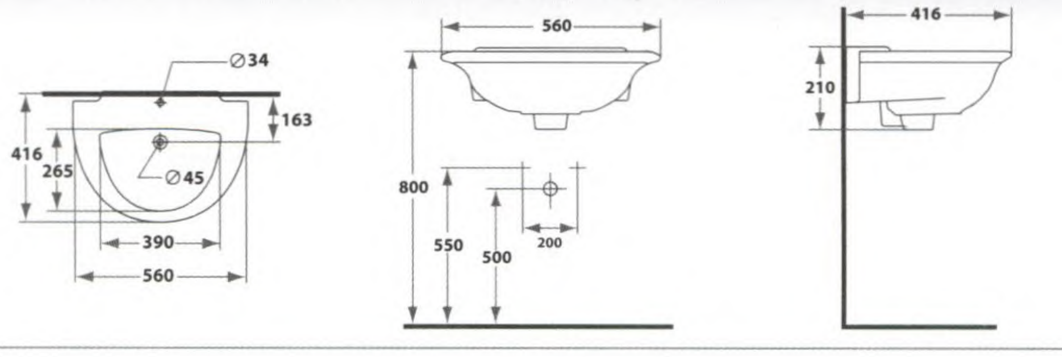

S-4701
LAKOTA

LAKOTA (ลาโกตา)

อ่างแขวนผนัง

531 X 354 X 209 mm.

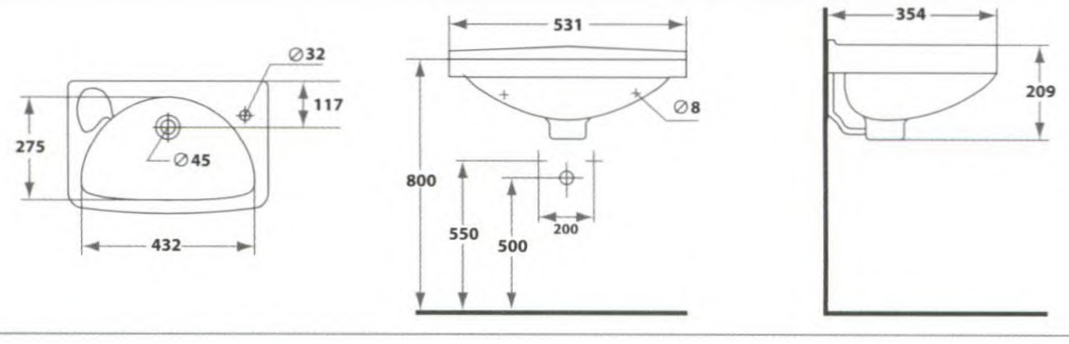

Lavatory Counter

S-4143
AREA

AREA (แอเรีย)

COUNTER TOP

686 X 510 X 190 mm.

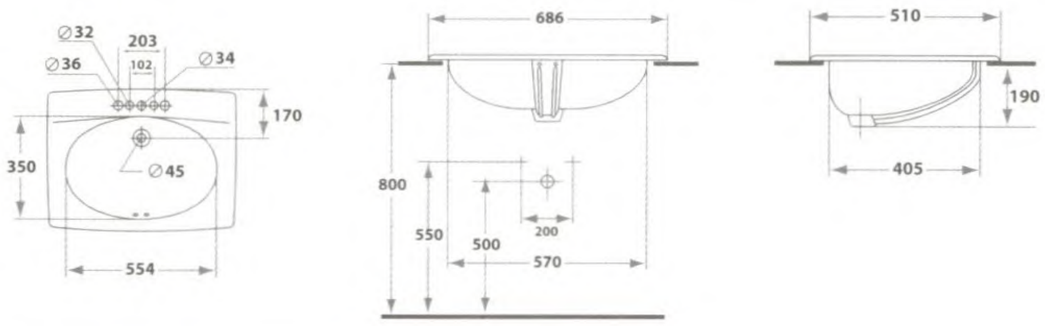

S-4231
MERIDIAN

MERIDIAN (เมอริเดียน)

HALF COUNTER

464 X 584 X 265 mm.

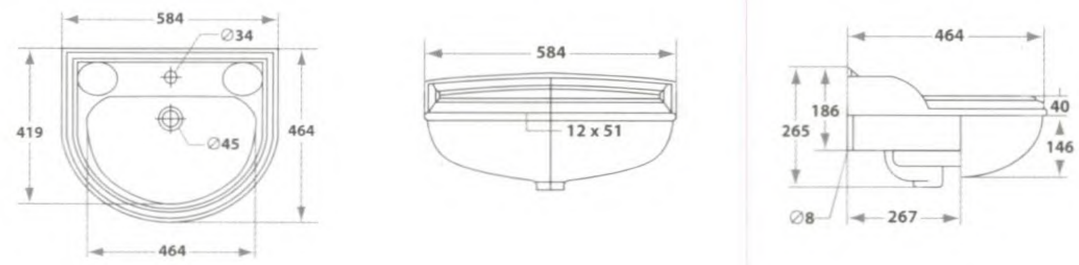

S-4245
NATURAL

NATURAL (เนเชอรัล)

COUNTER TOP

564 X 447 X 205 mm.

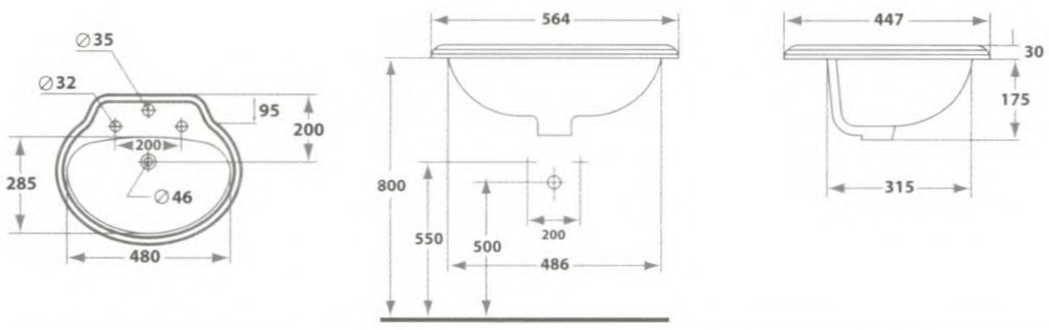

S-4246 / S-4246 (two-tone)
OYSTER

OYSTER (ออยซ์เตอร์)

ตั้งบนเคาท์เตอร์ หรือฝังบนเคาท์เตอร์

420 X 420 X 213 mm.

*** Also available in white color

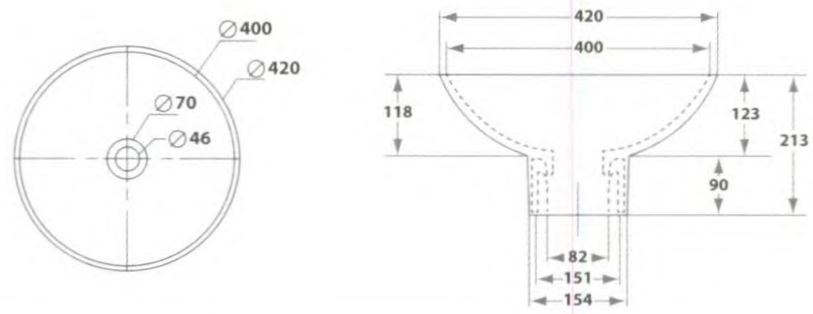

S-4247
SEA PEARL

SEA PEARL (ซีเพิร์ล)

อ่างล้างหน้าตั้งบนเคาท์เตอร์

520 X 360 X 153 mm.

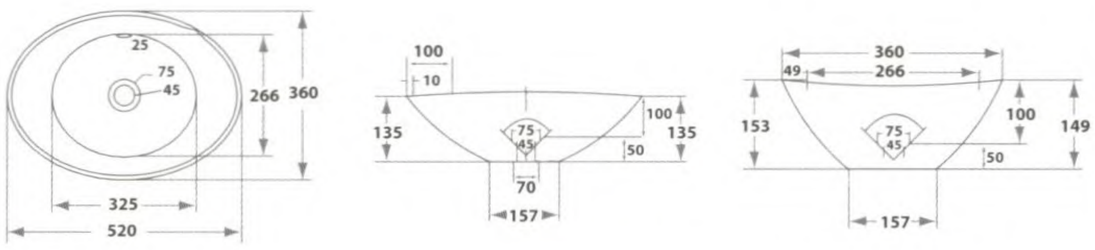

S-4248
LOFTY

LOFTY (ลอฟตี)

อ่างล้างหน้าตั้งบนเคาท์เตอร์

430 x 430 x 220 mm.

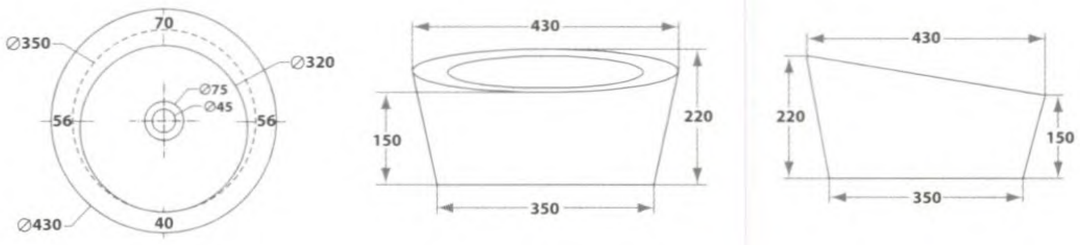

S-4249
ANGULAR

ANGULAR (แองกูลา)
อ่างล้างหน้าตั้งบนเคาท์เตอร์
460 X 460X 210 mm.

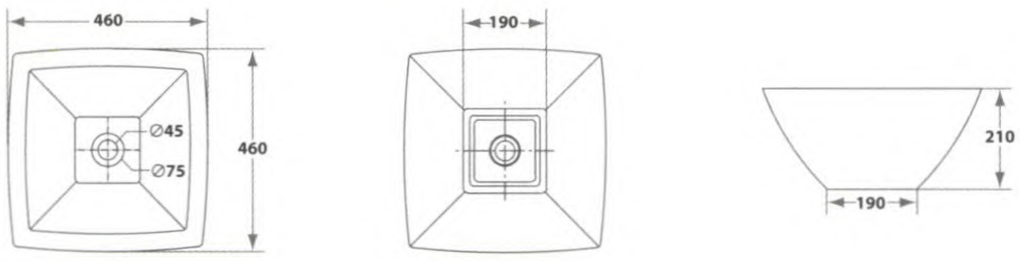

S-4250
OVEX

OVEX (โอเวกซ์)
อ่างล้างหน้าตั้งบนเคาท์เตอร์
539 X 423 X 212 mm.

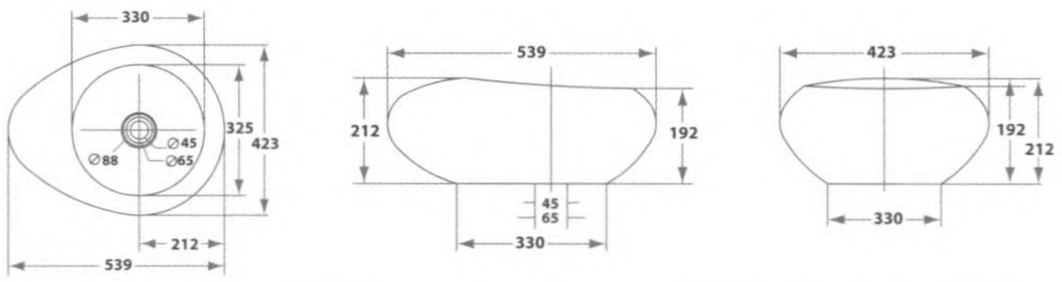

S-4251
BALL

BALL (บอล)
อ่างล้างหน้าตั้งบนเคาท์เตอร์ หรือฐาน
558 X 558 X 400 mm.

*** Also available in two-tone

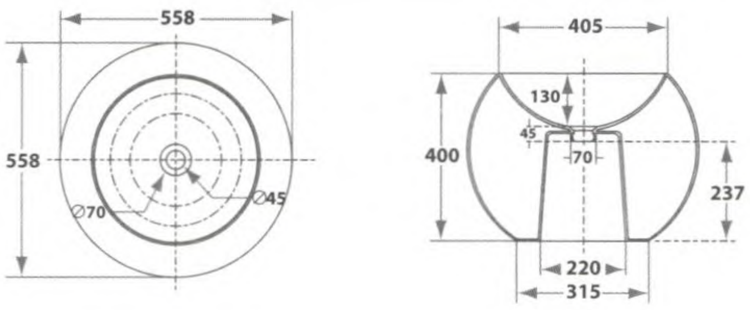

S-4252
TAMBURO

TAMBURO (แทมบูโร)
อ่างล้างหน้าตั้งบนเคาท์เตอร์ หรือฐาน
375 X 375 X 358 mm.

*** Also available in two-tone

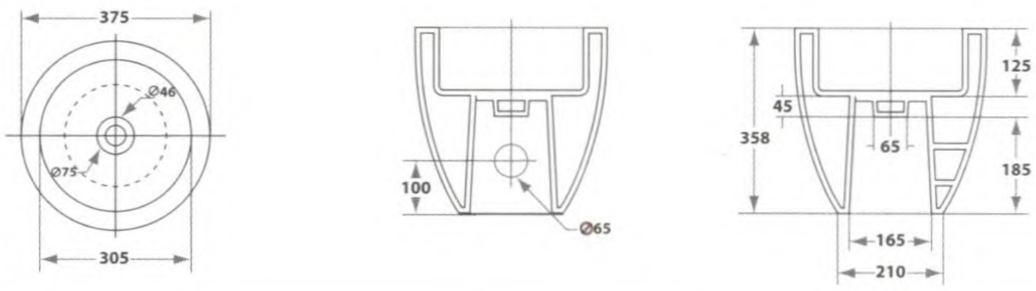

S-4342
HEXAGON

HEXAGON (เฮกซากอน)
COUNTER TOP
520 X 438 X 195 mm.

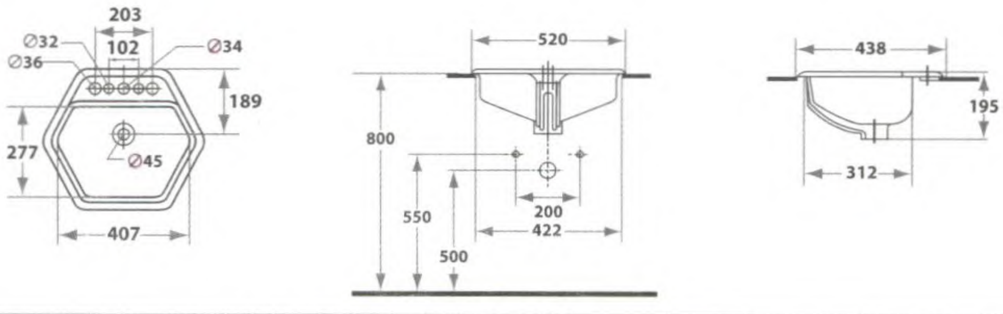

S-4343
ODESSA

ODESSA (โอเดสซา)
COUNTER TOP
525 X 445 X 200 mm.

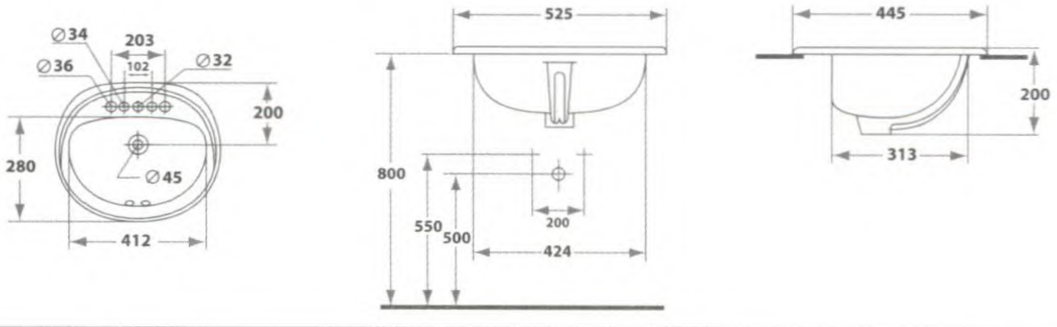

S-4345
MELINA

MELINA (เมลินา)

COUNTER TOP

545 X 425 X 220 mm.

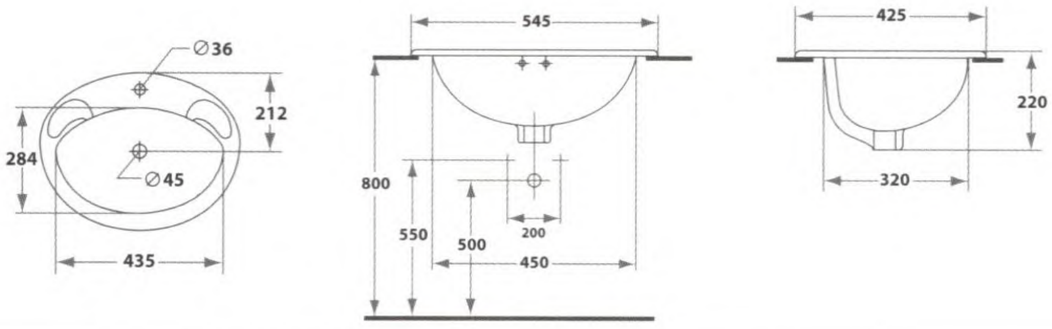

S-4346
VALENCIA

VALENCIA (วาเลนเซีย)

COUNTER TOP

600 X 475 X 220 mm.

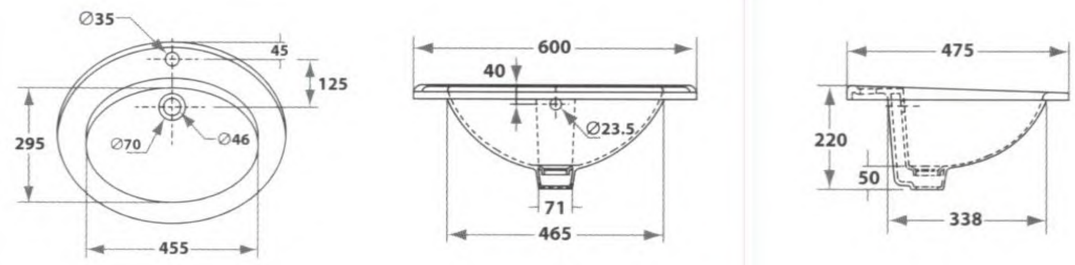

S-4431
CENTURY

CENTURY (เซ็นจูรี่)

HALF COUNTER

560 X 420 X 205 mm.

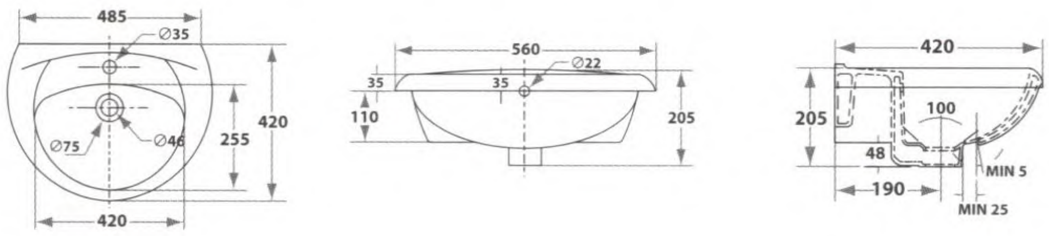

S-4532
CANEGIE

CANEGIE (คาเนกี้)

HALF COUNTER

463 X 473 X 181 mm.

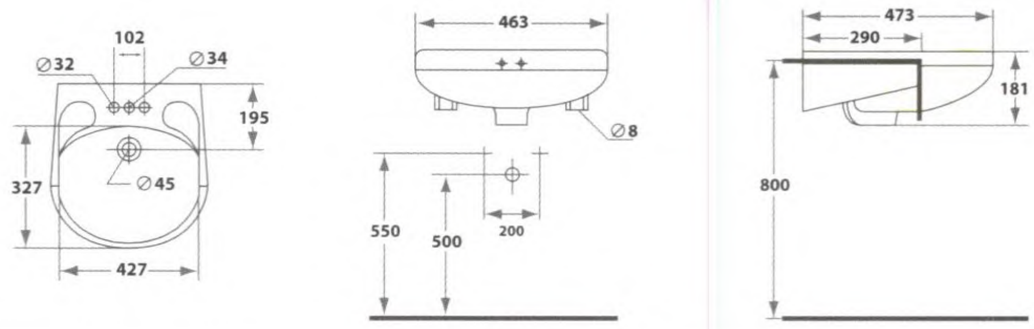

S-4962
MALAREN

MALAREN (มาลาเร็น)

อ่างล้างหน้าฝังใต้เคาท์เตอร์

545 X 445 X 198 mm.

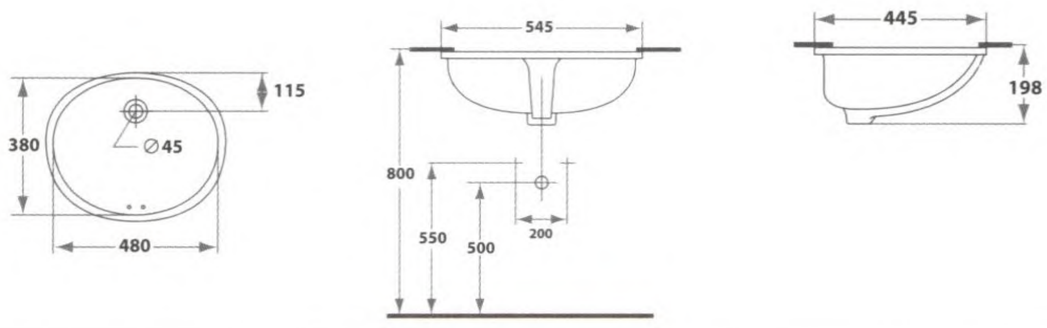

S-4963
MAGNOLIA

MAGNOLIA (แมคโนเลีย)

อ่างล้างหน้าฝังใต้เคาท์เตอร์

435 X 365 X 200 mm.

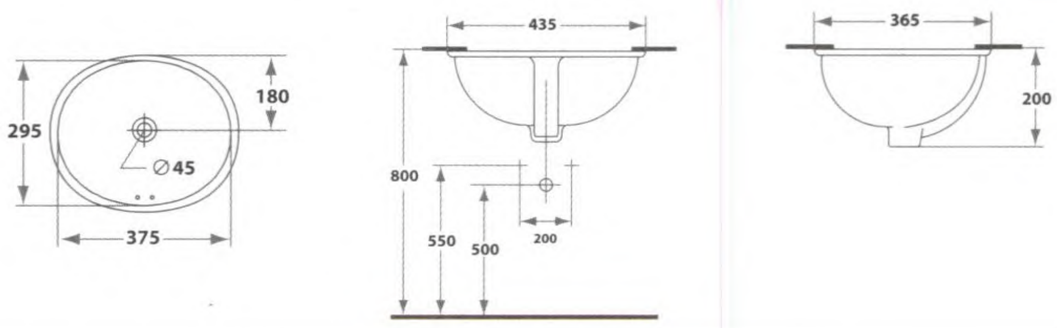

Men's Urinal

S-6101
SENZA

SENZA (เซ็นซา)

355 X 285 X 595 mm.

ระยะ 520 mm. จากพื้น

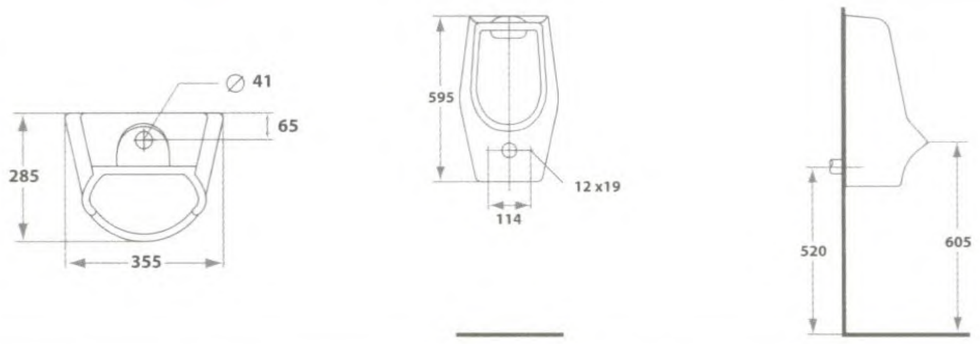

S-6102
SPIRIT

SPIRIT สปิริต

302 x 252 x 563 mm.

ระยะ 520 mm. จากพื้น

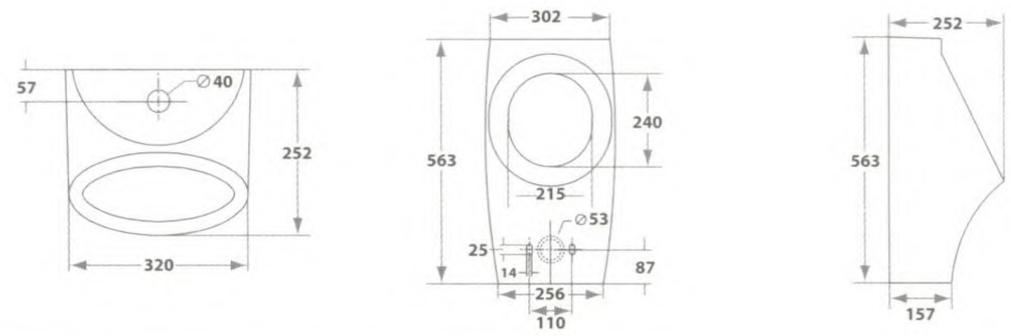

S-6901
HAMILTON

HAMILTON (แฮมิลตัน)

460 X 300 X 680 mm.

ระยะ 520 mm. จากพื้น

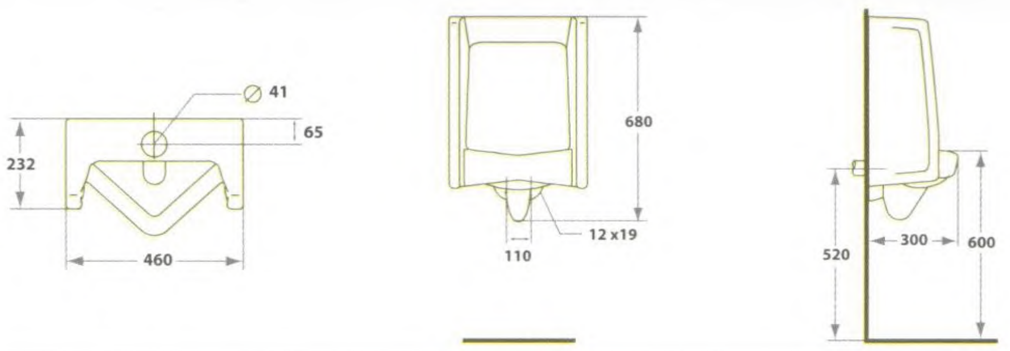

S-6902
VICTOR

VICTOR (วิคเตอร์)

465 X 280 X 730 mm.

ระยะ 520 mm. จากพื้น

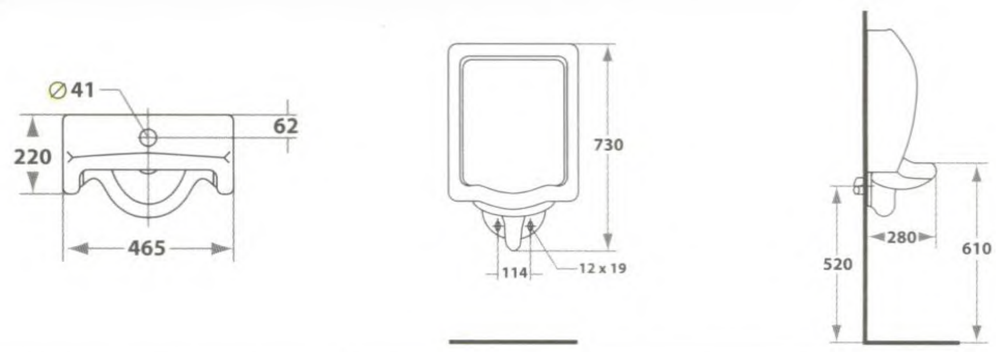

S-6903
URANUS

URANUS (ยูเรนัส)

250 X 305 X 415 mm.

ระยะ 144 mm. จากผนัง

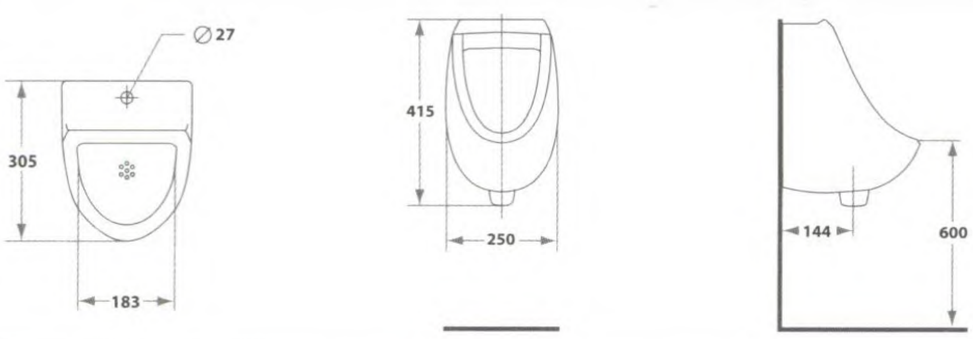

S-6904
PLANET

PLANET (แพลนเนต)

355 X 307 X 620 mm.

ระยะ 520 mm. จากพื้น

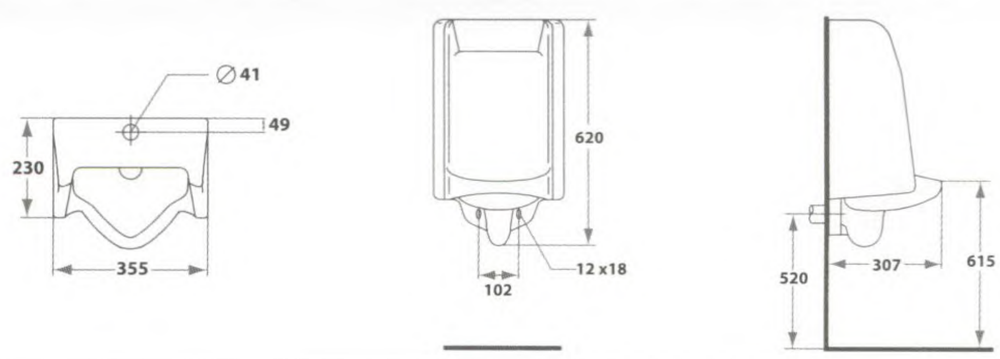

Men's Urinal

S-6941
DIVISION PANEL

DIVISION PANEL
(แผงกั้นเคลือบ)
130 X 307 X 650 mm.

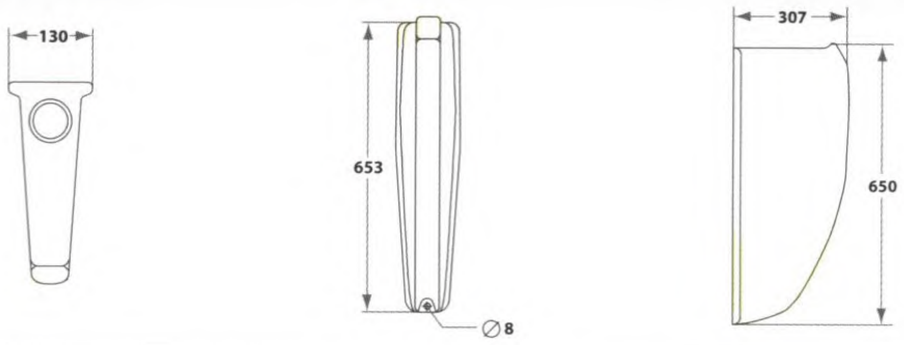

Service Sink

S-8301
SERVICE SINK 24"

SERVICE SINK 24"
(อ่างเอนกประสงค์ 24")
630 x 480 x 262 mm.

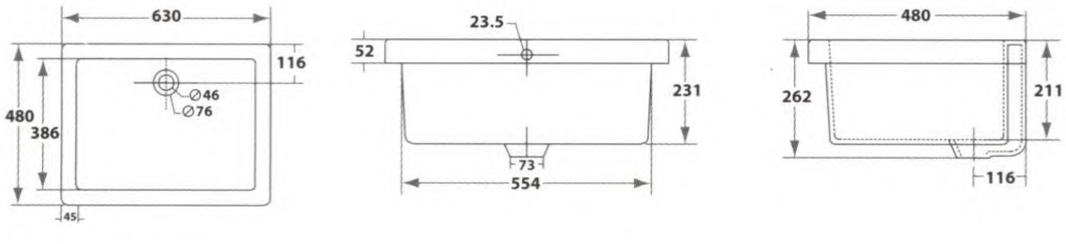

S-8501
SERVICE SINK 20"

SERVICE SINK 20"
(อ่างเอนกประสงค์ 20")
504 x 412 x 236 mm.

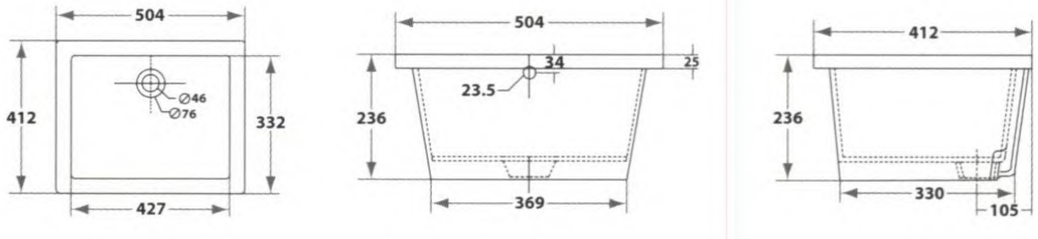

S-7301
SOAP HOLDER

SOAP HOLDER (ที่วางสบู่)

227 X 96 X 127 mm.

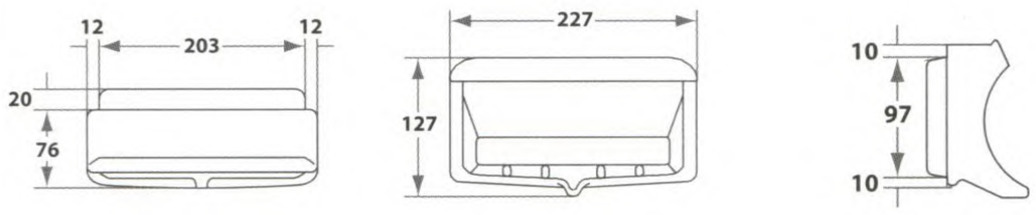

S-7302
SOAP HOLDER

SOAP HOLDER (ที่วางสบู่)

180 X 105 X 60 mm.

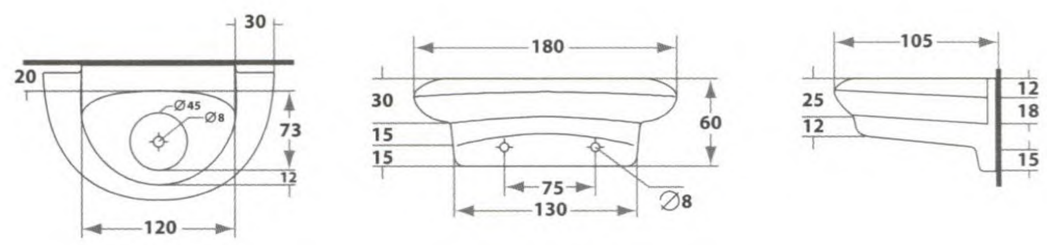

S-7321
PAPER HOLDER

PAPER HOLDER (ที่ใส่กระดาษชำระ)

154 X 114 X 159 mm.

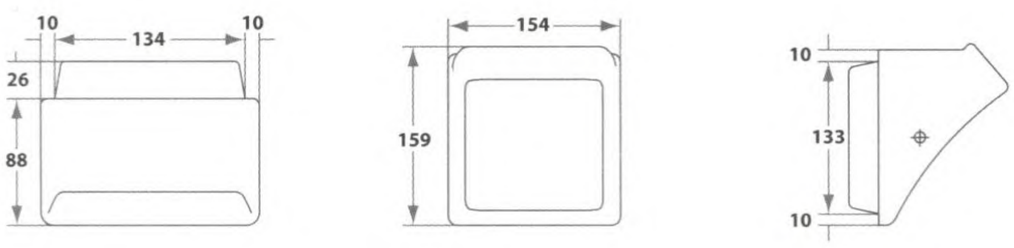

S-7324
PAPER HOLDER

PAPER HOLDER (ที่ใส่กระดาษชำระ)

160 X 80 X 135 mm.

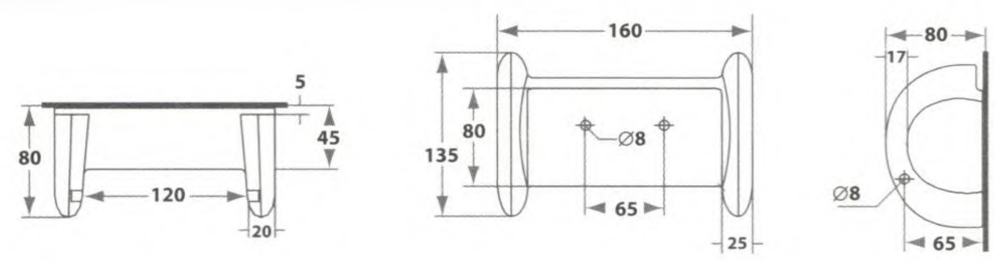

S-7381
TOWEL BAR

TOWEL BAR (ที่แขวนผ้าเช็ดตัวราวเดี่ยว)

668 X 96 X 102 mm.

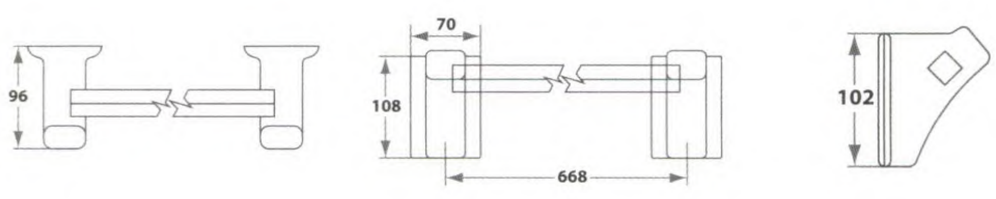

S-7382
TWIN TOWEL BAR

TWIN TOWEL BAR (ที่แขวนผ้าเช็ดตัวราวคู่)

669 X 124 X 209 mm.

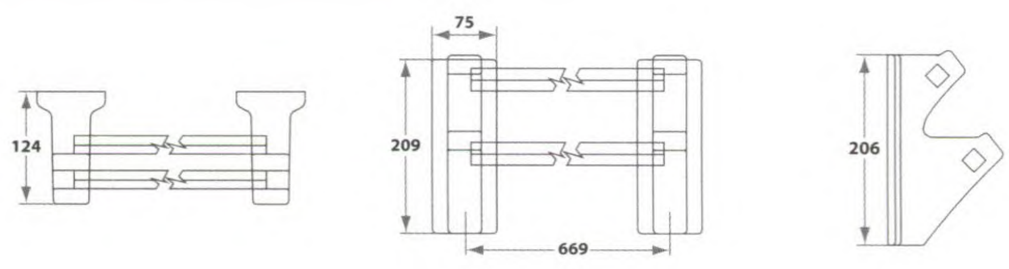

S-7383
TOWEL BAR

TOWEL BAR (ที่แขวนผ้าเช็ดตัวราวเดี่ยว)

655 X 82 X 132 mm.

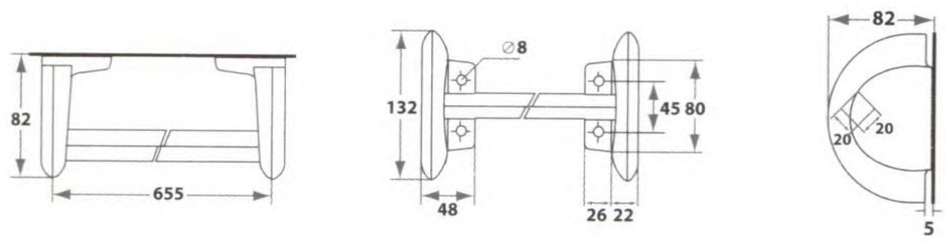

S-7391
HOOK

HOOK (ตะขอแขวนผ้า)

80 X 40 X 80 mm.

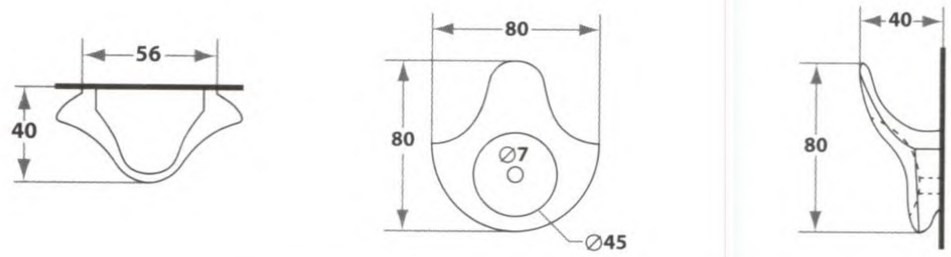

S-7501
SOAP HOLDER

SOAP HOLDER (ที่วางสบู่)

216 X 82 X 118 mm.

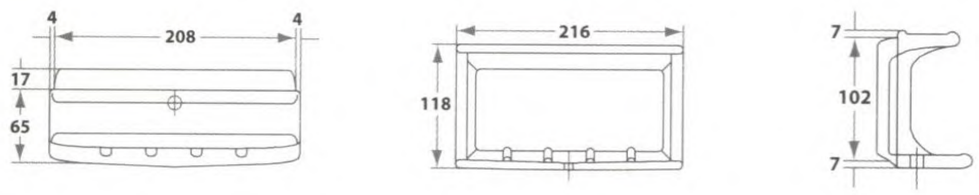

S-7502
SOAP HOLDER

SOAP HOLDER (ที่วางสบู่)

121 X 83 X 115 mm.

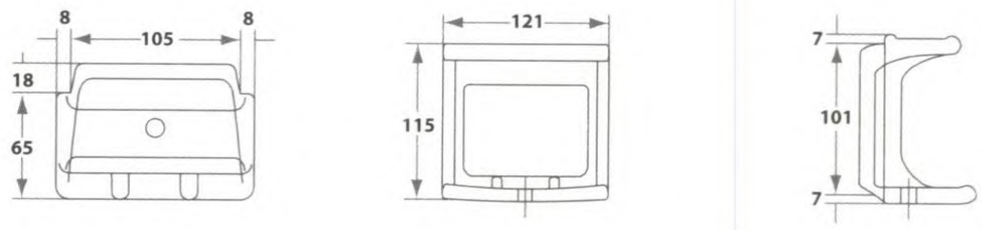

S-7503
SOAP HOLDER

SOAP HOLDER (ที่วางสบู่)

170 X 100 X 171 mm.

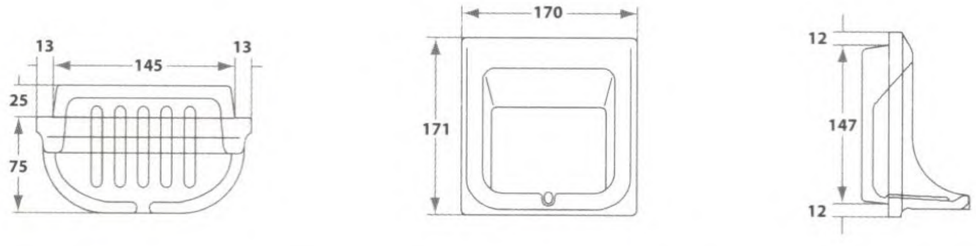

S-7521
PAPER HOLDER

PAPER HOLDER (ที่ใส่กระดาษชำระ)

152 X 88 X 127 mm.

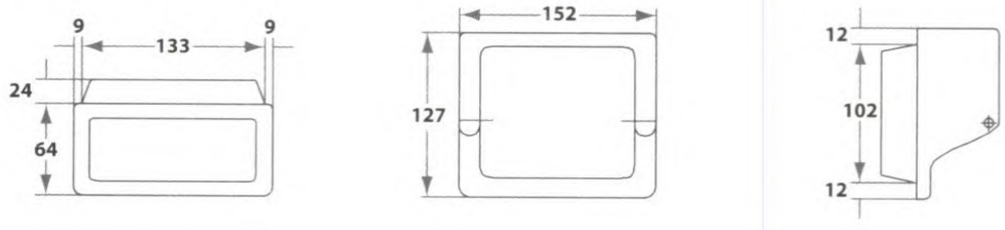

S-7522
TWIN PAPER HOLDER

TWIN PAPER HOLDER (ที่ใส่กระดาษชำระคู่)

280 X 84 X 130 mm.

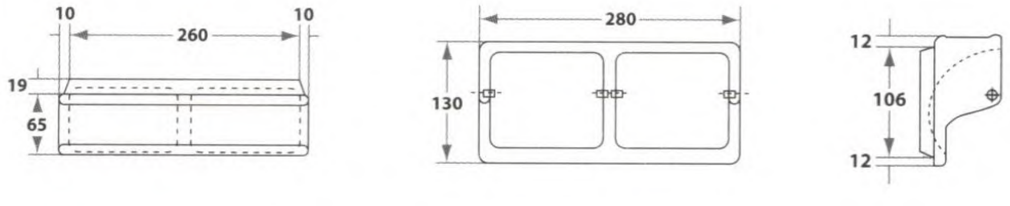

S-7523
PAPER HOLDER

PAPER HOLDER (ที่ใส่กระดาษชำระ)

168 X 95 X 169 mm.

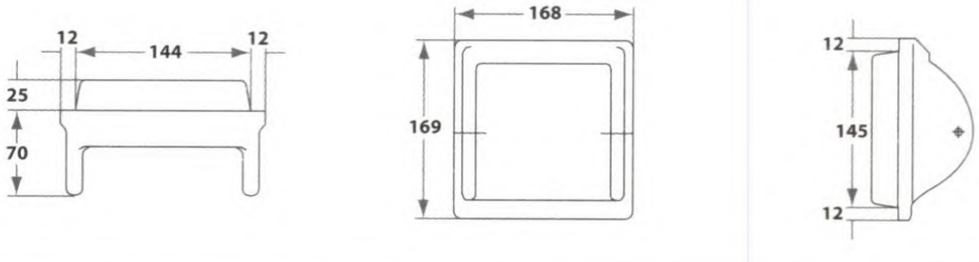

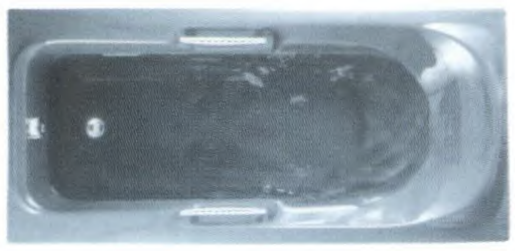

S-18301
ANNABEL ACRYLIC BATHTUB

Annabel Acrylic Bathtub

(อ่างอาบน้ำแอนนาเบล)

800 X 1700 X 450 mm.

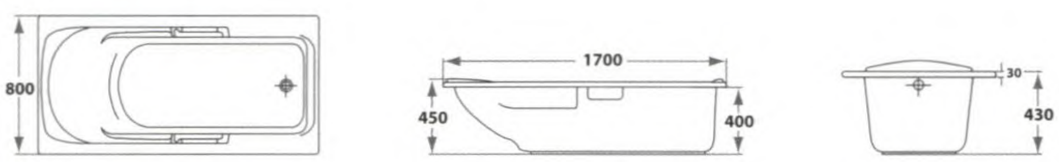

S-18302
HAVANA ACRYLIC BATHTUB

Havana Acrylic Bathtub

(อ่างอาบน้ำฮาวานา)

750 X 1600 X 410

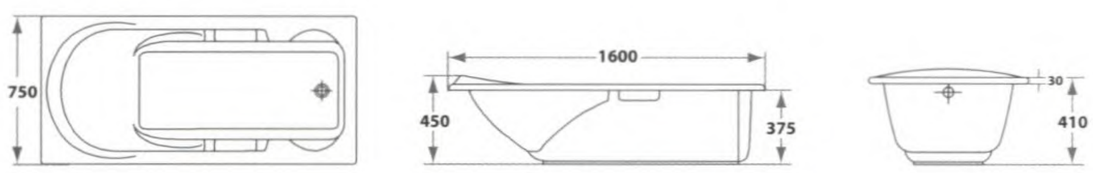

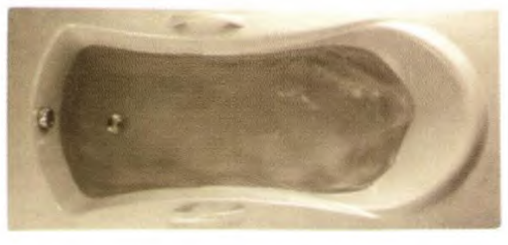

S-18303
JOANNE ACRYLIC BATHTUB

Joanne Acrylic Bathtub

(อ่างอาบน้ำโจแอน)

750 X 1600 X 465 mm.

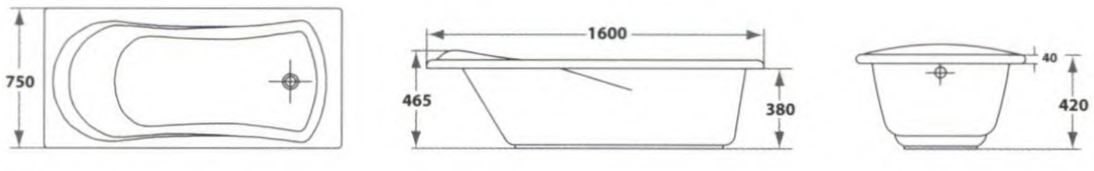

S-18304
OLIVIA ACRYLIC BATHTUB

Olivia Acrylic Bathtub

(อ่างอาบน้ำโอลิเวีย)

800 X 1700 X 475 mm.

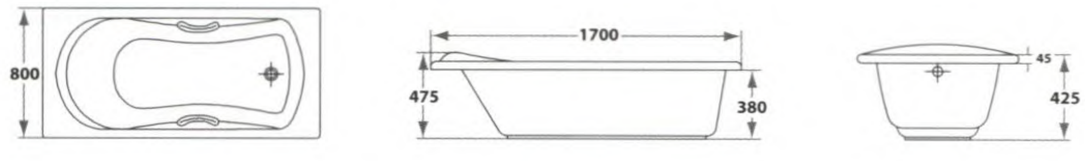

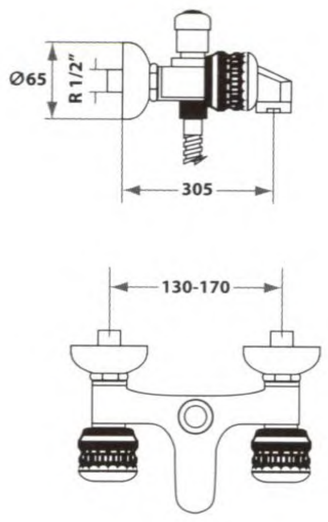

S-21121
JUPITER

JUPITER (จูปิเตอร์)
ก๊อกผสมอ่างอาบน้ำ
แบบ 2 หัวหมุนพร้อมฝักบัว

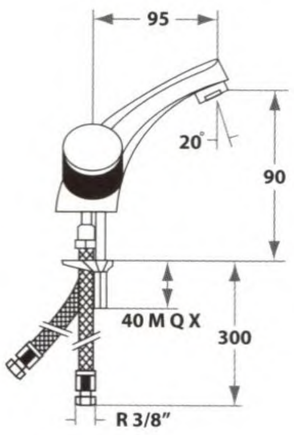

S-21421
JUPITER

JUPITER (จูปิเตอร์)
ก๊อกผสมอ่างล้างหน้า
ชุดสะดืออ่าง POP-UPแบบ 2 หัวหมุน

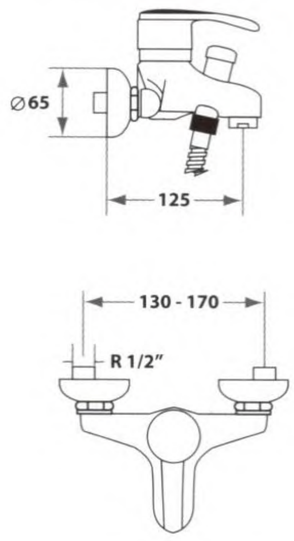

S-22121
NEPTUNE

NEPTUNE (เนปจูน)
ก๊อกผสมอ่างอาบน้ำ
แบบก้านโยกพร้อมฝักบัว

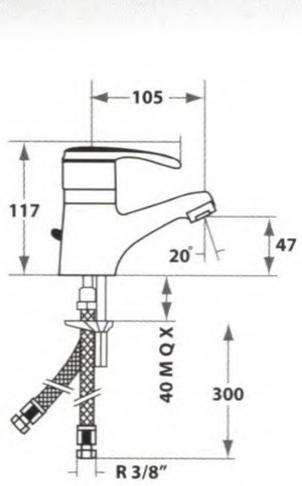

S-22421
NEPTUNE

NEPTUNE (เนปจูน)
ก๊อกผสมอ่างล้างหน้า
ชุดสะดืออ่าง POP-UP แบบก้านโยก

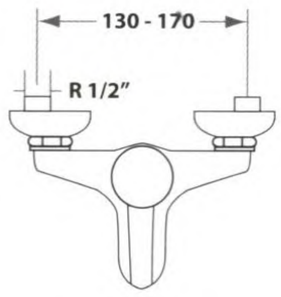

S-22721
NEPTUNE

NEPTUNE (เนปจูน)
ก๊อกผสม แบบก้านโยกพร้อมฝักบัว

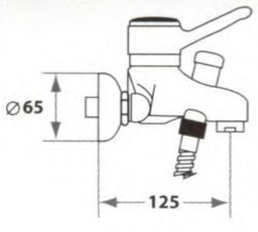

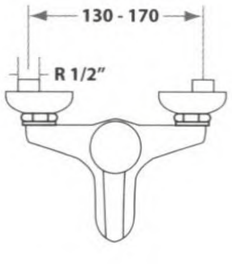

S-23121
MERCURY

MERCURY (เมอร์คิวรี)
ก๊อกผสมอ่างอาบน้ำ
แบบก้านโยกพร้อมฝักบัว

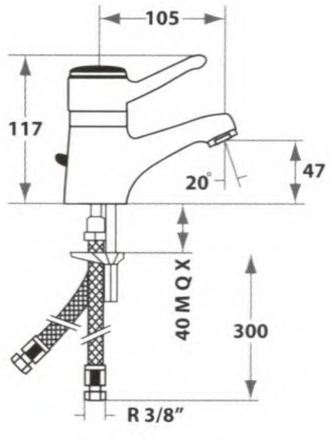

S-23421
MERCURY

MERCURY (เมอร์คิวรี)
ก๊อกผสมอ่างล้างหน้า
ชุดสะดืออ่าง POP-UP แบบก้านโยก

S-12103
อะไหล่อุปกรณ์ถังพักน้ำ (แบบปุ่มกดด้านข้าง)

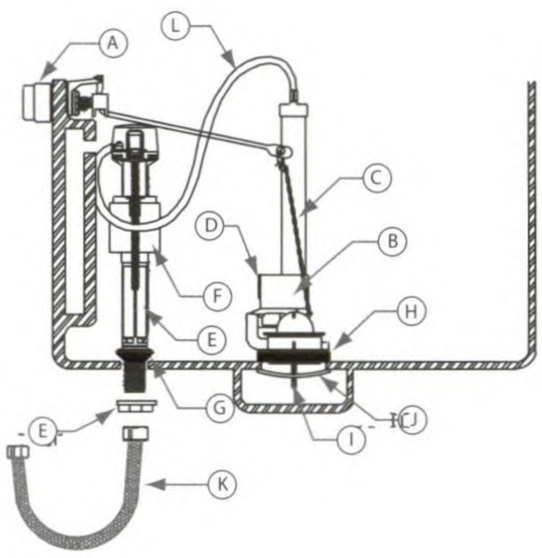

A = ชุดปุ่มกด (S-12521)

B = ชุดท่อน้ำออก (S-12526)

C = ชุดดึงวาล์วเปิดน้ำ

D = แป้นปรับปริมาณน้ำค้างถัง

E = ชุดควบคุมน้ำเข้า (S-12522)

F = ชุดลูกลอย (S-12513)

G = ยางกันรั่วชุดลูกลอย

H = ยางกันรั่วชุดท่อน้ำออก

I = น็อตยึดถังพักน้ำ

J = แป้นเหล็กยึดถังพักน้ำ

K = สายน้ำดีอลูมิเนียมถัก (S-12523)

L = สายน้ำเลี้ยง

S-12501
อะไหล่อุปกรณ์ถังพักน้ำ (แบบปุ่มกดด้านข้าง)

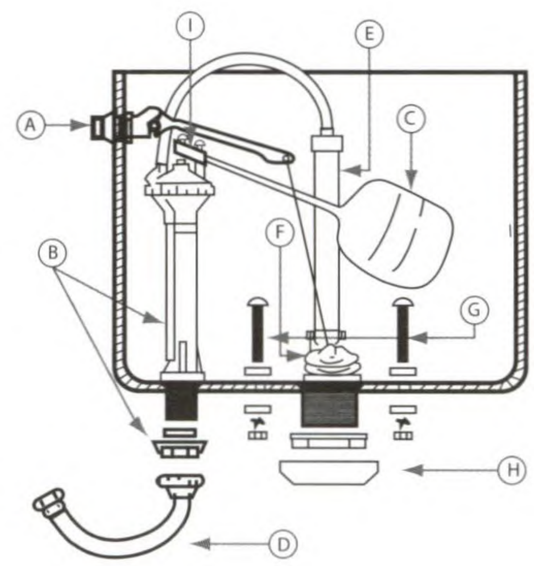

A = ชุดปุ่มกดชุบโครเมียม (S-12511)

B = ชุดท่อน้ำเข้า (วาล์วน้ำเข้า) พร้อมแหวนยาง (S-12512)

C = ลูกลอย+ก้านทองเหลือง(S-12513)

D = สายน้ำดีใยแก้ว (S-12514)

E = ชุดท่อน้ำออก (S-12515)

F = แผ่นยางเปิด-ปิด พร้อมสายโซ่ (S-12516)

G = น็อตยึดถังพักน้ำ (S-12518)

H = ยางกันรั่วใต้ถังพักน้ำ (S-12519)

I = คานควบคุมลูกลอย (S-12524)

S-12502
อะไหล่อุปกรณ์ถังพักน้ำ (แบบคันโยกเซรามิคโครเมียมด้านหน้า)

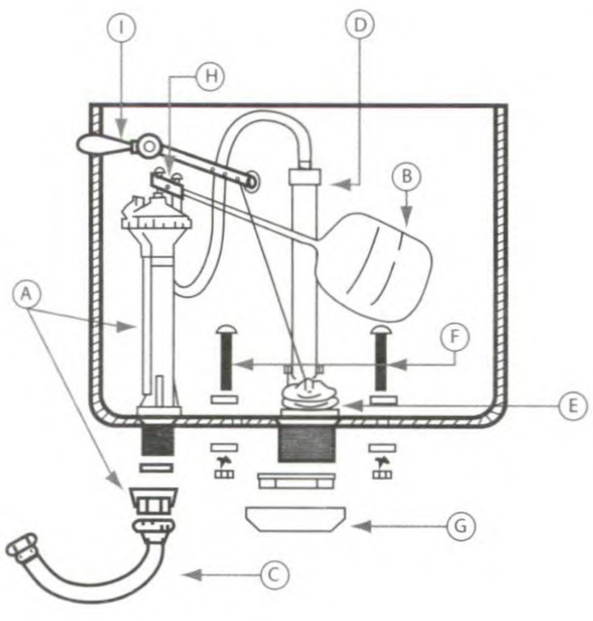

A = ชุดท่อน้ำเข้า (วาล์วน้ำเข้า) พร้อมแหวนยาง (S-12512)

B = ลูกลอย+ก้านทองเหลือง(S-12513)

C = สายน้ำดีใยแก้ว (S-12514)

D = ชุดท่อน้ำออก (S-12515)

E = แผ่นยางเปิด-ปิด พร้อมสายโซ่ (S-12516)

F = น็อตยึดถังพักน้ำ (S-12518)

G = ยางกันรั่วใต้ถังพักน้ำ (S-12519)

H = คานควบคุมลูกลอย (S-12524)

I = คันโยกเซรามิคโครเมียมด้านหน้า (S-12527)

S-12503
อะไหล่อุปกรณ์ถังพักน้ำ (แบบปุ่มกดด้านบน 6 ลิตร)

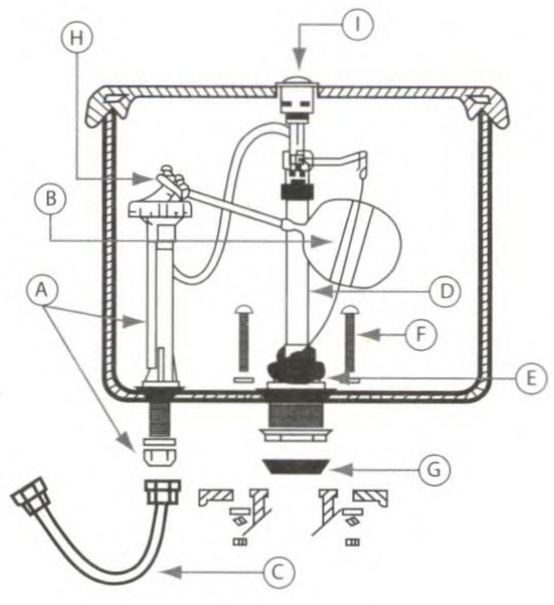

A = ชุดท่อน้ำเข้า (วาล์วน้ำเข้า) พร้อมแหวนยาง (S-12512)

B = ลูกลอย+ก้านทองเหลือง(S-12513)

C = สายน้ำดีพลาสติก (S-12514)

D = ชุดท่อน้ำออก (S-12515)

E = แผ่นยางเปิด-ปิด พร้อมสายโซ่ (S-12516)

F = น็อตยึดถังพักน้ำ (S-12518)

G = ยางกันรั่วใต้ถังพักน้ำ (S-12519)

H = คานควบคุมลูกลอย (S-12524)

I = ชุดปุ่มกดด้านบน (S-12529)

S-12505

อะไหล่อุปกรณ์ถังพักน้ำ
(แบบปุ่มกดด้านบน 3 และ 6 ลิตร)

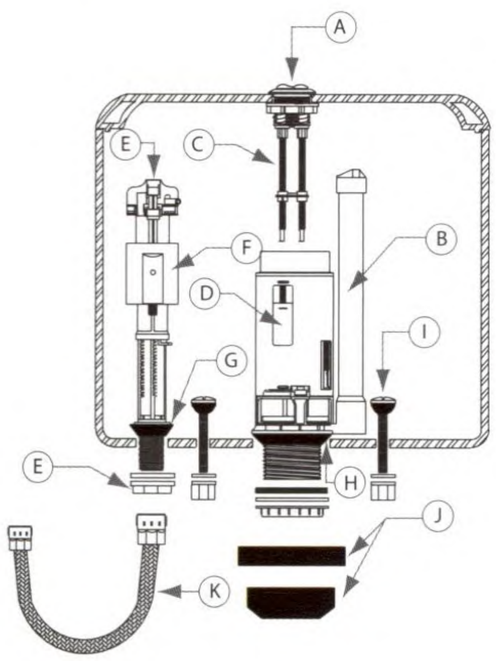

A = ชุดปุ่มกด

B = ชุดท่อน้ำออก

C = ก้านกดน้ำ

D = ชุดลูกลอยควบคุมน้ำ 3 ลิตร

E = ชุดควบคุมน้ำเข้า

F = ชุดลูกลอย

G = ยางกันรั่วชุดลูกลอย

H = ยางกันรั่วชุดท่อน้ำออก

I = น็อตยึดถังพักน้ำ

J = ยางกันรั่วชุดใต้ถังพักน้ำ

K = สายน้ำดีพลาสติก

S-12506

อะไหล่อุปกรณ์ถังพักน้ำ
(แบบคันโยกด้านหน้า)

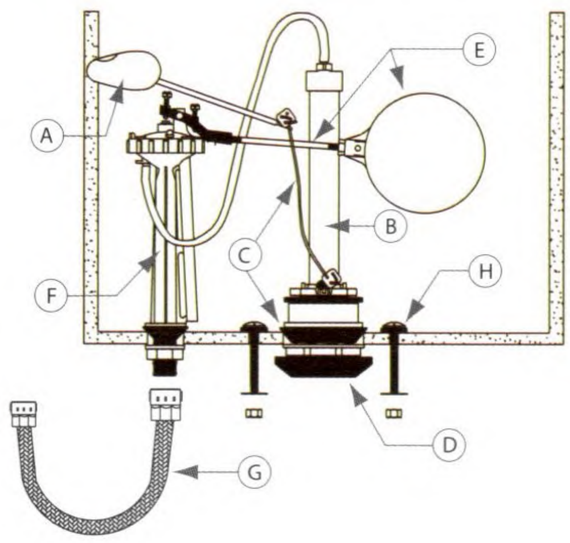

A = ชุดปุ่มกดคันโยกหน้า (S-12549)

B = ชุดอุปกรณ์ท่อน้ำออก (S-12550)

C = แหวนยางทรงกรวยพร้อมสายเชือก (S-12551)

D = ยางกันรั่วใต้ถังพักน้ำ (S-12552)

E = ลูกลอยพร้อมก้านทองเหลือง (S-12553)

F = ชุดท่อน้ำเข้า (S-12554)

G = สายน้ำดี (S-12555)

H = น็อตยึดถังพักน้ำ (S-12556)

S-12507

อะไหล่อุปกรณ์ถังพักน้ำ
(แบบปุ่มกดด้านบน 3 และ 6 ลิตร)

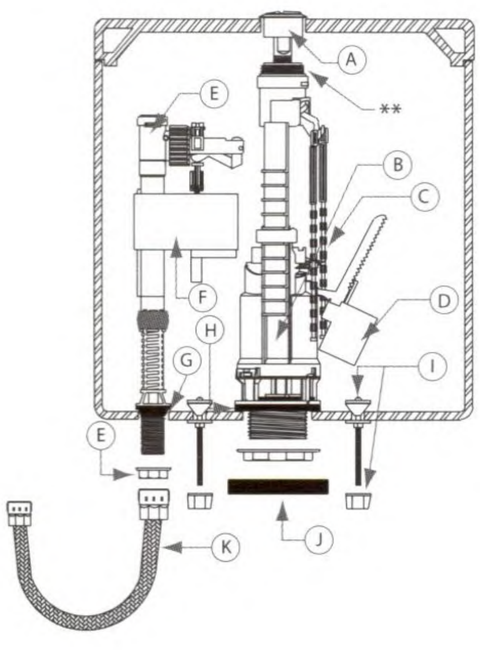

A = ชุดปุ่มกด

B = ชุดท่อน้ำออก

C = ก้านยกเปิด-ปิดน้ำ

D = ชุดลูกลอยควบคุมน้ำ 3 ลิตร

E = ชุดควบคุมน้ำเข้า

F = ชุดลูกลอย

G = ยางกันรั่วชุดลูกลอย

H = ยางกันรั่วชุดท่อน้ำออก

I = น็อตยึดถังพักน้ำ

J = ยางกันรั่วชุดใต้ถังพักน้ำ

K = สายน้ำดีพลาสติก 4/4 หุน

** เกลียวนี้ไม่ควรถูกขันขึ้น-ลง ก่อนติดตั้ง

S-12508

อะไหล่อุปกรณ์ถังพักน้ำ
(แบบปุ่มกดด้านบน 3 และ 6 ลิตร)

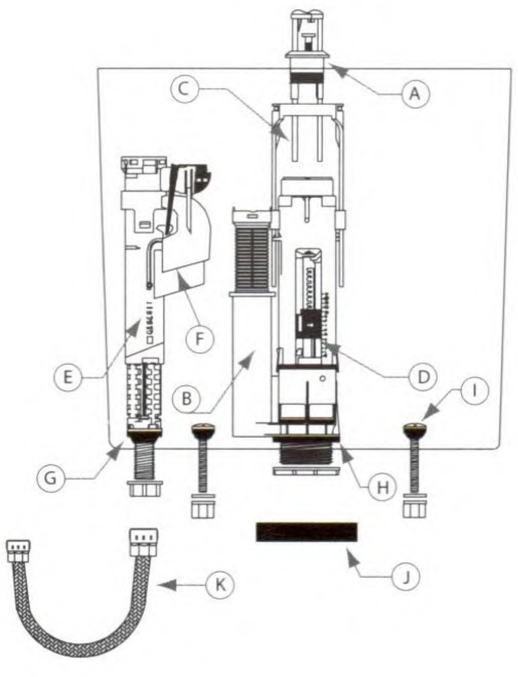

A = ชุดปุ่มกด

B = ชุดท่อน้ำออก

C = ก้านยกเปิด-ปิดน้ำ

D = ชุดลูกลอยควบคุมน้ำ 3 ลิตร

E = ชุดควบคุมน้ำเข้า

F = ชุดลูกลอย

G = ยางกันรั่วชุดลูกลอย

H = ยางกันรั่วชุดท่อน้ำออก

I = น็อตยึดถังพักน้ำ

J = ยางกันรั่วชุดใต้ถังพักน้ำ

K = สายน้ำดี

รายละเอียดสุขภัณฑ์ สตาร์

รุ่น Model	รายละเอียด Description	ระบบชำระล้าง Flushing system	ปริมาณน้ำ (ลิตร)	โถส้วม Bowl	ถังพักน้ำ/ฝาปิดถังพักน้ำ Tank / Cover	ฝาปิด และรองนั่ง	อุปกรณ์ ถังพักน้ำ	อุปกรณ์อื่นๆ Other parts
W.C.								
S-trap	(ท่อลงพื้น)							
S-1101 SF*	เซ็นซาแบบชิ้นเดียว	Syphon Vortex+jet	14	S-2101	- / S-3141	S-10101	S-12103	S-9102 แผ่นเซรามิคปิดสกรูยึดโถ
S-1104 SF*	กดเพรสซิเดนท์ แบบชิ้นเดียว	Syphon Vortex	6	S-1104	- / S-3144	S-10101	S-12101	S-12523 สายน้ำดีอลูมิเนียมถัก
S-1304	อีลองเกต ซิมโฟนี	Syphon Vortex	6	S-2304	S-3575 / S-3341	S-10105	S-12501	-
S-1307	ยูโรสตาร์ รีเจนท์	Washdown	6	S-2307	S-3384.3 / S-3354	S-10501	S-12502	-
S-1308	ยูโรสตาร์ เนเชอรัล	Washdown	6	S-2307	S-3384.4 / S-3355	S-10501	S-12502	-
S-1314.1	สปิริต	Washdown	3,6	S-2314	S-3377 / S-3347.1	S-10103	S-12505	S-12514 สายน้ำดีใยแก้ว
S-1315.1	ลอฟตี	Washdown	3,6	S-2315	S-3378 / S-3348.1	S-10901	S-12507	S-12514 สายน้ำดีใยแก้ว
S-1316.1	แองกูลา	Washdown	3,6	S-2316	S-3379 / S-3349.1	S-10801	S-12507	S-12514 สายน้ำดีใยแก้ว
S-1317.1	โฟกัส	Washdown	3,6	S-2317	S-3387 / S-3357.1	S-10102	S-12505	S-12514 สายน้ำดีใยแก้ว
S-1318.1	เคิร์ฟ	Washdown	3,6	S-2318	S-3389 / S-3359.1	S-10104	S-12508	S-12559 สายน้ำดีใยแก้ว (4/4 หุน)
S-1374.3	มิวนิค	Syphon Vortex	6	S-2304	S-3578.3 / S-3548	S-10501	S-12506	-
S-1394	นิวอีลองเกต ซิมโฟนี	Syphon Vortex	6	S-2304	S-3375 / S-3345	S-10102	S-12501	-
S-1402.1	อินโนเซ้นซ์	Washdown	3,6	S-2402	S-3471.1 / S-3442.1	S-10503	S-12505	S-12514 สายน้ำดีใยแก้ว
S-1492.1	วาเลนเซีย	Washdown	3,6	S-2402	S-3471.1 / S-3441.1	S-10501	S-12505	S-12514 สายน้ำดีใยแก้ว
S-1505	เกรทตา	Syphon Vortex+jet	6	S-2505	S-3575 / S-3341	S-10501	S-12501	-
S-1505.1	นิวเกรทตา	Syphon Vortex+jet	6	S-2505	S-3371.2 / S-3341.1	S-10501	S-12503	S-14111 พลาสติกปลั๊กสำหรับสุขภัณฑ์
S-1509.1	แซนดี	Washdown	6	S-2509	S-3578.2 / S-3548.1	S-10501	S-12503	S-14111 พลาสติกปลั๊กสำหรับสุขภัณฑ์
S-1509.3	แซนดี (คันโยกด้านหน้า)	Washdown	6	S-2509	S-3578.3 / S-3548	S-10501	S-12506	-
S-1513.3	คอร์ซิก้า (คันโยกหน้า)	Washdown	6	S-2513	S-3578.3 / S-3548	S-10501	S-12506	-
S-1517.1	วีว่า	Washdown/ Dual flush	3,6	S-2517	S-3471.1 / S-3441.1	S-10501	S-12505	S-12514 สายน้ำดีใยแก้ว
S-1575.1	ซิดนีย์ (ปุ่มกดด้านบน)	Syphon Vortex+jet	3,6	S-2505	S-3578.2 / S-3548.1	S-10501	S-12503	S-14111 สายน้ำดีใยแก้ว
S-1575.3	ซิดนีย์ (คันโยกด้านหน้า)	Syphon Vortex+jet	3,6	S-2505	S-3578.3 / S-3548	S-10501	S-12506	-
S-1590.3	คันทรี (คันโยกหน้า)	Washdown	6	S-2517	S-3587.3 / S-3557	S-10501	S-12506	-
S-1595	นิโคล (เกรทตาแทงค์)	Syphon Vortex+jet	6	S-2505	S-3375 / S-3345	S-10501	S-12501	-
P-trap	(ท่อออกกำแพง)							
S-1181	เซ็นซาแบบชิ้นเดียว	Syphon Vortex+jet	14	S-2181	- / S-3141	S-10105	S-12103	S-9102 แผ่นเซรามิคปิดสกรูยึดโถ
S-1384.3	ยูโรสตาร์ รีเจนท์	Washdown	6	S-2384	S-3384.3 / S-3354	S-10501	S-12502	-
S-1385.3	ยูโรสตาร์ เนเชอรัล	Washdown	6	S-2385	S-3384.3 / S-3355	S-10501	S-12502	-
S-1386.3	ยูโรสตาร์ คลาสสิค	Washdown	6	S-2386	S-3384.3 / S-3355	S-10501	S-12502	-
S-1387.1	โฟกัส	Washdown	3,6	S-2317	S-3387 / S-3357.1	S-10102	S-12505	S-12514 สายน้ำดีใยแก้ว
S-1487.3	คันทรี	Washdown	6	S-2487	S-3587.3 / S-3557	S-10501	S-12502	-
S-1585	โมนิกา	Washdown	6	S-2585	S-3578 / S-3548	S-10501	S-12501	-
S-1586.3	นิวคลีโอ	Syphon Vortex+jet	11	S-2586	S-3372.3 / S-3342	S-10501	S-12506	-
S-1587.3	นิวโมนิกา	Washdown	6	S-2587	S-3578.3 / S-3548	S-10501	S-12506	-

รุ่น Model	รายละเอียด Description	แบบ type	อ่างล้างหน้า Lavatory	ขาตั้งเคลือบ Pedestal	อุปกรณ์อื่น ๆ Other parts
Lavatory - Pedestal					
S-4182/4191	แกรนด์เซ็นซา + ขาตั้งเคลือบ	อ่างพร้อมขาตั้ง	S-4182	S-4191	ขาเหล็ก S-16501 = 2 pcs.
S-4183/4191	สเพลนเดอร์ + ขาตั้งเคลือบ	อ่างพร้อมขาตั้ง	S-4183	S-4191	น็อต+พุกเหล็ก S-16505 = 2 pcs.
S-4183/4592	สเพลนเดอร์ + ขาตั้งเคลือบ	อ่างพร้อมขาตั้ง	S-4183	S-4592	น็อต+พุกเหล็ก S-16505 = 2 pcs.
S-4184/4194	ยูโรสตาร์ รีเจนท์ พร้อมขาตั้ง	อ่างพร้อมขาตั้ง	S-4184	S-4194	น็อต+พุกเหล็ก S-16505 = 2 pcs.
S-4185/4195	ยูโรสตาร์ เนเชอรัล พร้อมขาตั้ง	อ่างพร้อมขาตั้ง	S-4185	S-4195	น็อต+พุกเหล็ก S-16505 = 2 pcs.
S-4185/4196	ยูโรสตาร์ คลาสสิค พร้อมขาตั้ง	อ่างพร้อมขาตั้ง	S-4185	S-4196	น็อต+พุกเหล็ก S-16505 = 2 pcs.
S-4281/4291	เมอริเดียน	อ่างพร้อมขาตั้ง	S-4281	S-4291	ขาเหล็ก S-16501 = 2 pcs.
S-4381/4391	แกรนด์วีว่า	อ่างพร้อมขาตั้ง	S-4381	S-4391	น็อต+พุกเหล็ก S-16505 = 2 pcs.
S-4382/4391	วีว่า	อ่างพร้อมขาตั้ง	S-4382	S-4391	น็อต+พุกเหล็ก S-16505 = 2 pcs.
S-4382/4392	วาเลนเซีย + ขาตั้งแบบ Half	อ่างพร้อมขาตั้ง	S-4382	S-4392	น็อต+พุกเหล็ก S-16505 = 2 pcs.
S-4383/4396	สปิริต	อ่างพร้อมขาตั้ง	S-4383	S-4396	ขาเหล็ก S-16501 = 2 pcs.
S-4384/4394	แองกูล่า	อ่างพร้อมขาตั้ง	S-4384	S-4394	ขาเหล็ก S-16501 = 2 pcs.
S-4385/4395	โฟกัส	อ่างพร้อมขาตั้ง	S-4385	S-4395	น็อต+พุกเหล็ก S-16505 = 2 pcs.
S-4385/4396	โฟกัส + ขาตั้งแบบ Half	อ่างพร้อมขาตั้ง	S-4385	S-4396	น็อต+พุกเหล็ก S-16505 = 2 pcs.
S-4386/4397	ลอฟตี	อ่างพร้อมขาตั้ง	S-4386	S-4397	น็อต+พุกเหล็ก S-16505 = 2 pcs.
S-4387/4398	เคิร์ฟ + ขาตั้งแบบ Half	อ่างพร้อมขาตั้ง	S-4387	S-4398	น็อต+พุกเหล็ก S-16505 = 2 pcs.
S-4387/4491	เคิร์ฟ	อ่างพร้อมขาตั้ง	S-4387	S-4491	น็อต+พุกเหล็ก S-16505 = 2 pcs.
S-4388/4491	อินโนเซ้นซ์	อ่างพร้อมขาตั้ง	S-4388	S-4491	น็อต+พุกเหล็ก S-16505 = 2 pcs.
S-4502/4592	วิคตอเรีย + ขาตั้งเคลือบ	อ่างพร้อมขาตั้ง	S-4502	S-4592	ขาเหล็ก S-16501 = 2 pcs.
S-4506/4592	คลอเดีย + ขาตั้งเคลือบ	อ่างพร้อมขาตั้ง	S-4506	S-4592	ขาเหล็ก S-16501 = 2 pcs.
S-4587/4597	คันทรี	อ่างพร้อมขาตั้ง	S-4587	S-4597	น็อต+พุกเหล็ก S-16505 = 2 pcs.
Wall Hung					
S-4401	ไทนี่	อ่างแขวนผนัง	S-4401	-	ขาเหล็ก S-16501 = 2 pcs.
S-4501	โวลกา	อ่างแขวนผนัง	S-4501	-	ขาเหล็ก S-16501 = 2 pcs.
S-4502	วิคตอเรีย	อ่างแขวนผนัง	S-4502	-	ขาเหล็ก S-16501 = 2 pcs.
S-4505	เวนเนสซา	อ่างแขวนผนัง	S-4505	-	ขาเหล็ก S-16501 = 2 pcs.
S-4506	คลอเดีย	อ่างแขวนผนัง	S-4506	-	ขาเหล็ก S-16501 = 2 pcs.
S-4701	ลาโกตา	อ่างแขวนผนัง	S-4701	-	ขาเหล็ก S-16501 = 2 pcs.

รุ่น Model	รายละเอียด Description	แบบ type	ชุดประกอบน้ำเข้าและน้ำทิ้ง parts (top& lower spud)	อุปกรณ์อื่น ๆ Other parts
Urinal				
S-6101	โถปัสสาวะชาย เซ็นซา	แขวนผนัง	S-16102 สปัดปีกทองเหลืองเกลียวในครบชุด	กรวยเซรามิค S-9901 = 1 pcs. ขาเหล็ก S-16501 = 1 pcs.
S-6102	โถปัสสาวะชาย	แขวนผนัง	S-16102 สปัดปีกทองเหลืองเกลียวในครบชุด	กรวยเซรามิค S-9901 = 1 pcs. ขาเหล็ก S-16501 = 1 pcs.
S-6901	โถปัสสาวะชาย แฮมินตัน	แขวนผนัง	S-16102 สปัดปีกทองเหลืองเกลียวในครบชุด	กรวยเซรามิค S-9901 = 1 pcs. ขาเหล็ก S-16501 = 2 pcs.
S-6902	โถปัสสาวะชาย วิคเตอร์	แขวนผนัง	S-16102 สปัดปีกทองเหลืองเกลียวในครบชุด	กรวยเซรามิค S-9901 = 1 pcs. ขาเหล็ก S-16501 = 2 pcs.
S-6903	โถปัสสาวะชาย ยูเรนัส	แขวนผนัง	S-14103 ข้อต่อน้ำทิ้งพลาสติก, S-15984 ข้อต่อน้ำทิ้งยางบน	ขาเหล็ก S-16501 = 1 pcs.
S-6904	โถปัสสาวะชาย แพลนเน็ต	แขวนผนัง	S-16102 สปัดปีกทองเหลืองเกลียวในครบชุด	กรวยเซรามิค S-9901 = 1 pcs. ขาเหล็ก S-16501 = 2 pcs.
S-6941	แผงกั้นเคลือบ	แขวนผนัง	-	ขาเหล็ก S-16501 = 1 pcs.

All new suites from Star Sanitaryware...

Star SANITARYWARE

สตาร์ สุขภัณฑ์คุณภาพมาตรฐานสากล

ISO 9001:2000
ISO 14001:2004

มอก.

THAILAND Diversity & Refinement

Prime Minister's Export Award 2005

บริษัท สตาร์ ซานิทารีแวร์ จำกัด (มหาชน)
410/7-9 ถ.รัชดาภิเษก ห้วยขวาง กรุงเทพฯ 10310
Tel: 66 (0) 2541-5068-70, 66 (0) 2541-5873-6 Fax: 66 (0) 2541-5877
E-mail: Sales@starsanitaryware.com

STAR SANITARYWARE PUBLIC COMPANY LIMITED
410/7-9 Ratchadapisek Rd., Huaykwang Bangkok 10310
Tel: 66 (0) 2541-5068-70, 66 (0) 2541-5873-6 Fax: 66 (0) 2541-5877
www.starsanitaryware.com