SANITARYWARE **KARAT** CATALOGUE

"บางครั้ง ความลงตัว อาจถูกค้นพบในที่ที่ไม่มีใครนึกถึง"

กะรัต...อัญมณีแห่งสุขภัณฑ์

คุณภาพ ISO 9002 ระดับสากล

KCS-03 (00) 9/00

KARAT

CONTENTS

LUXURY SUITE COLLECTIONS

TOILET COLLECTIONS

SQUAT COLLECTIONS

LAVATORY COLLECTIONS

SINKWARE COLLECTIONS

URINAL COLLECTIONS

BATHROOM ACCESSORIES

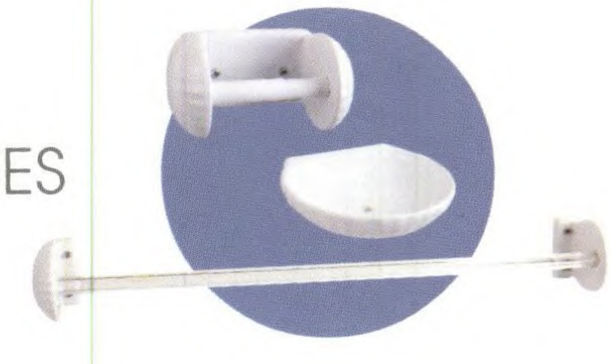

K-2400 JUBILEE
สุขภัณฑ์แบบชิ้นเดียวรุ่นจูบิลี

W.545 x D.740 x H.508 mm.
SIPHON VORTEX SYSTEM
⊕ 305 mm. from wall

ขนาด 545 x 740 x 508 มม.
ระบบ ไซฟ่อน วอร์เทกซ์
ระยะ 305 มม. จากผนัง

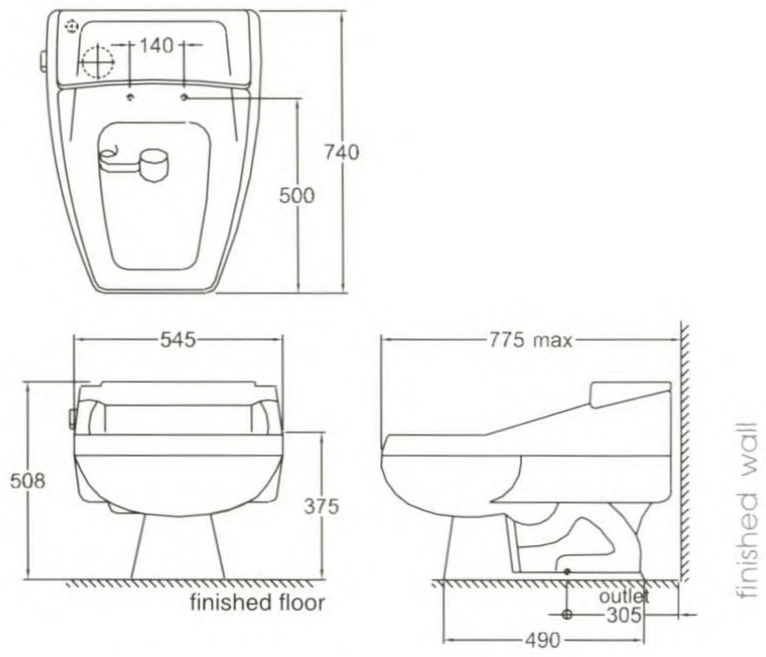

K-1114 & K-1107 JUBILEE
อ่างล้างหน้าแบบแขวนจูบิลี
พร้อมขารองอ่างตั้งพื้นจูบิลี (มูนสโตน)

W.613 x D.525 x H.805 mm.
ขนาด 613 x 525 x 805 มม.

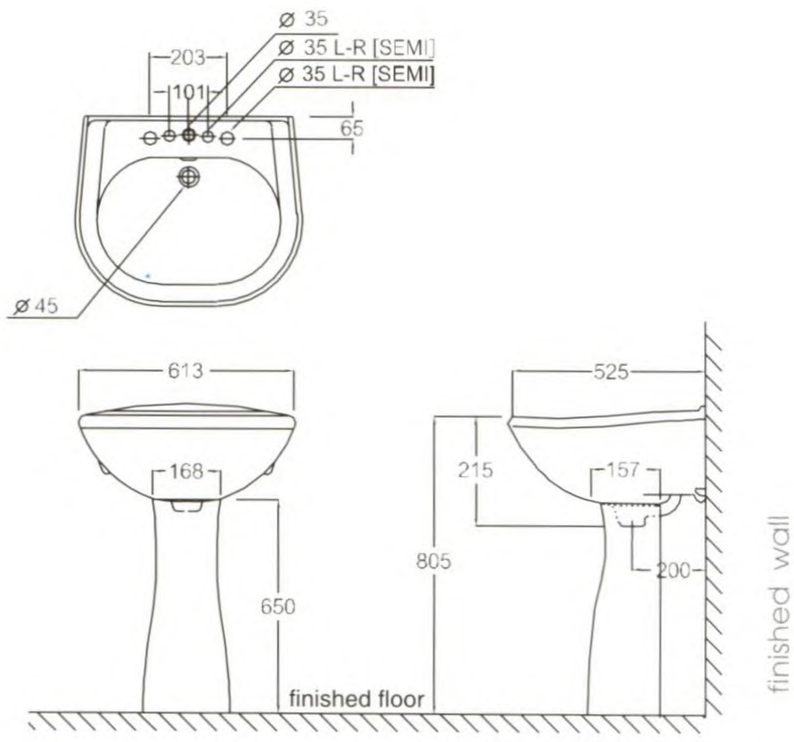

K-1400 JUBILEE (GEM)
อ่างล้างหน้าแบบฝังเคาน์เตอร์ จูบิลี (เจม)

W.686 x D.508 x H.192 mm.
ขนาด 686 x 508 x 192 มม.

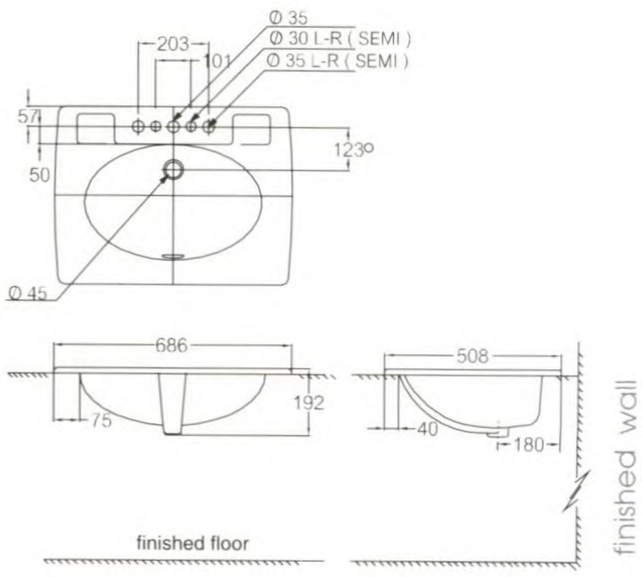

K-3400 JUBILEE (TIFFANY)
โถชำระเอนกประสงค์จูบิลี (ทิฟฟานี)

W.367 x D.625 x H.360 mm.
ขนาด 367 x 625 x 360 มม.

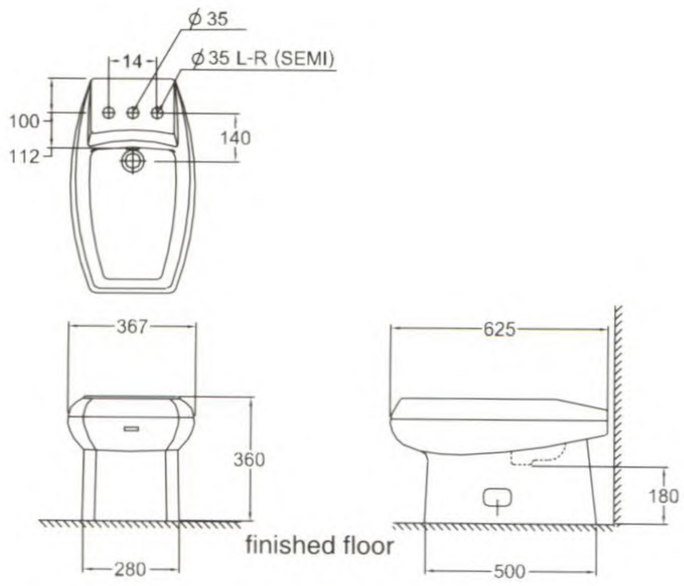

สินค้าที่จำหน่ายไม่รวมก๊อกน้ำ ฟลัชวาล์วและอุปกรณ์ประกอบอ่างล้างหน้า

K-2430 MARINA
สุขภัณฑ์แบบชิ้นเดียวรุ่นมารีน่า

W.485 x D.740 x H. 507 mm.
SIPHON VORTEX SYSTEM
⊕ 305 mm. from wall

ขนาด 485 X 740 X 507 มม.
ระบบ ไซฟ่อน วอร์เทกซ์
ระยะ 305 มม. จากผนัง

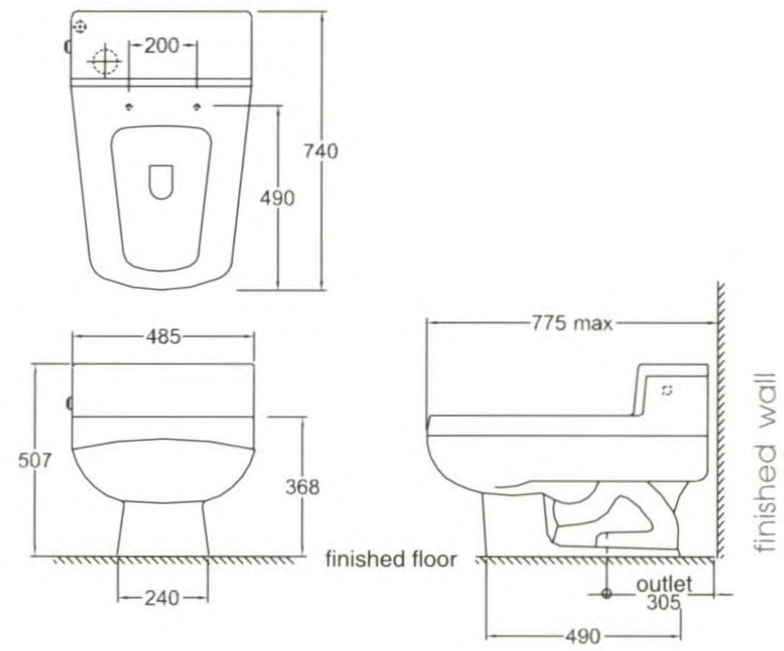

K-1115 & K-1109 MARINA
อ่างล้างหน้าแบบแขวนมารีน่า
พร้อมขารองอ่างตั้งพื้นมารีน่า

W.600 x D.510 x H.880 mm.
ขนาด 600 x 510 x 880 มม.

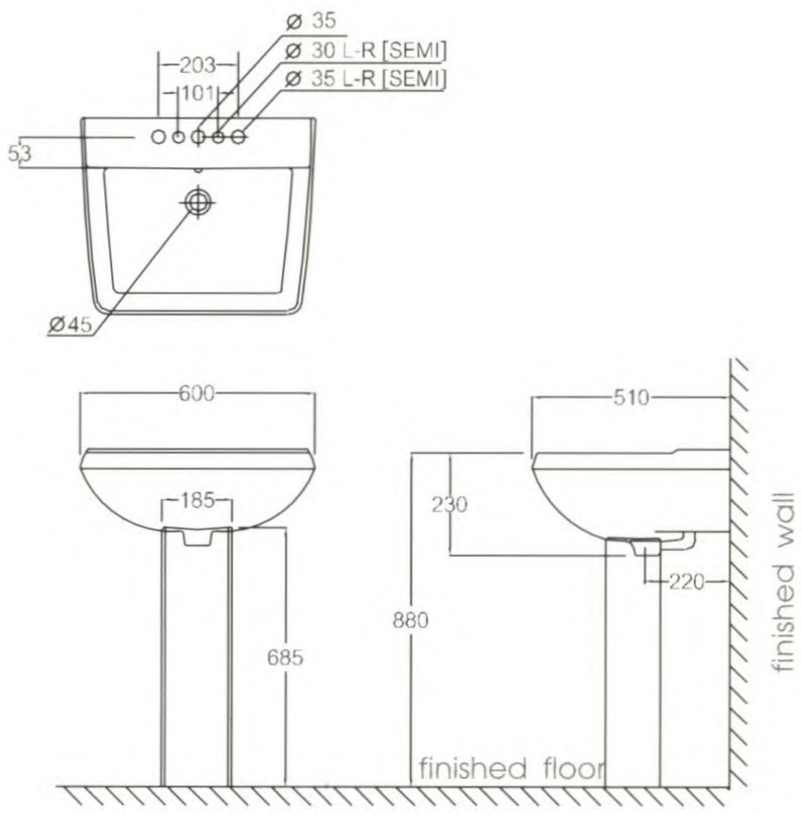

K-1401 MARINA
อ่างล้างหน้าแบบฝังเคาน์เตอร์ มารีน่า

W.605 x D.460 x H.190 mm.
ขนาด 605 x 460 x 190 มม.

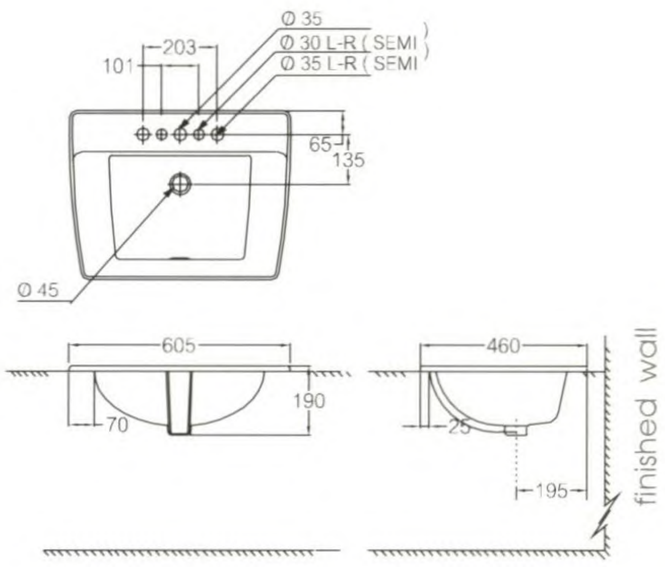

K-3410 MARINA
โถชำระเอนกประสงค์มารีน่า

W.415 x D.645 x H.415 mm.
ขนาด 415 x 645 x 415 มม.

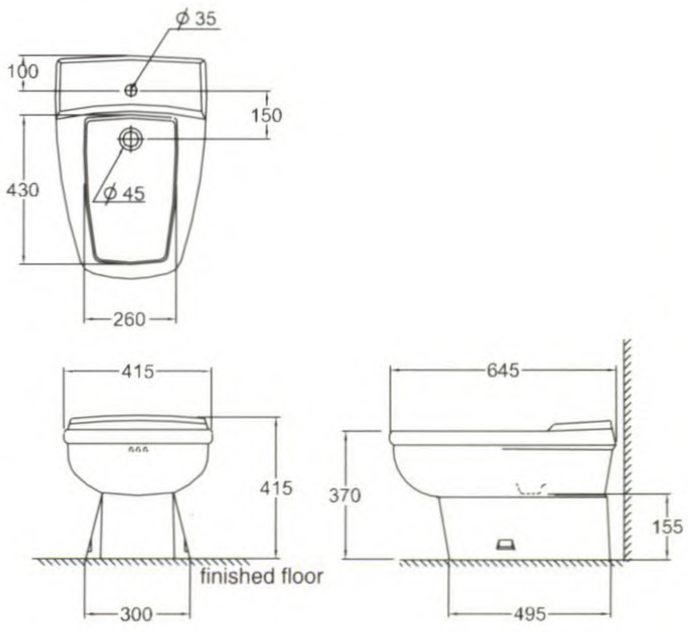

สินค้าที่จำหน่ายไม่รวมก๊อกน้ำ ฟลัชวาล์วและอุปกรณ์ประกอบอ่างล้างหน้า

K-2450 VICTORIAN
สุขภัณฑ์แบบชิ้นเดียวรุ่นวิคตอเรียน

W.525 x D.765 x H.623 mm.
SIPHON JET SYSTEM
⊕ 305 mm. from wall

ขนาด 525 x 765 x 623 มม.
ระบบ ไซฟ่อน เจท
ระยะ 305 มม. จากผนัง

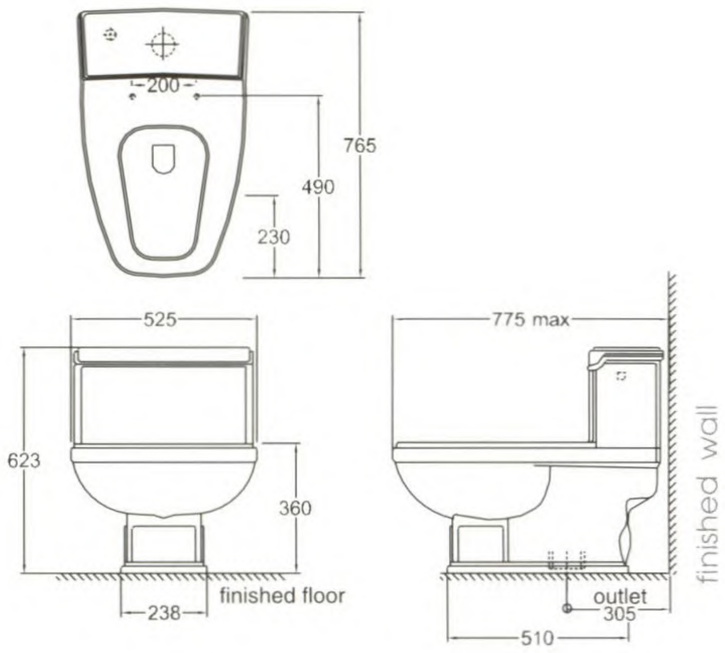

K-1410 & K-1011 VICTORIAN
อ่างล้างหน้าแบบแขวนวิคตอเรียน พร้อมขารองอ่างตั้งพื้นวิคตอเรียน

W.690 x D.555 x H.825 mm.
ขนาด 690 x 555 x 825 มม.

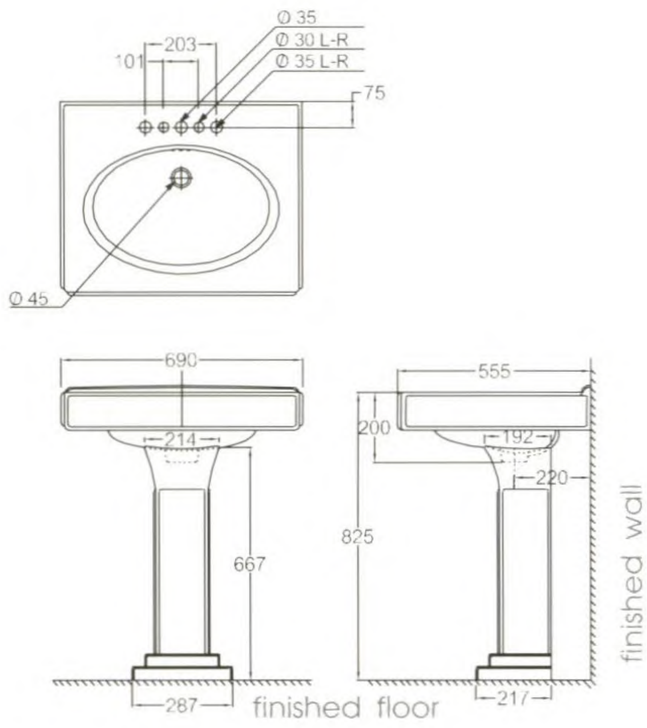

K-1411 VICTORIAN
อ่างล้างหน้าแบบฝังเคาน์เตอร์ วิคตอเรียน

W.690 x D.512 x H.195 mm.
ขนาด 690 x 512 x 195 มม.

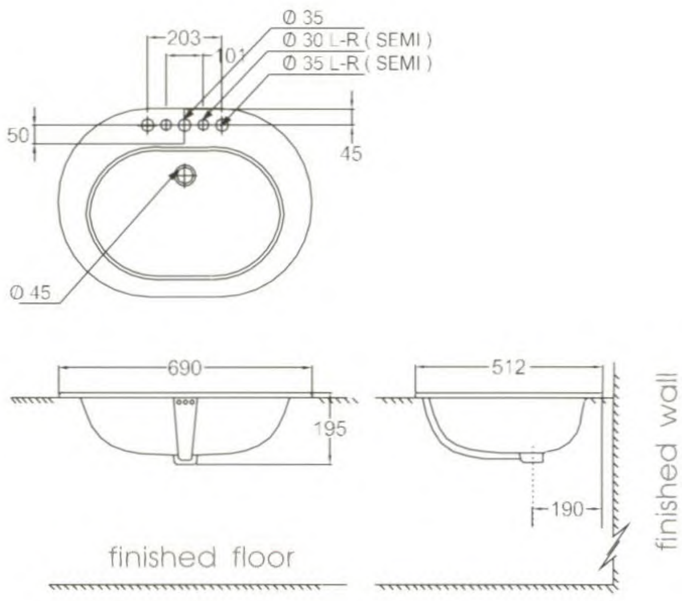

K-3450 VICTORIAN
โถชำระเอนกประสงค์วิคตอเรียน

W.428 x D.645 x H.410 mm.
ขนาด 428 x 645 x 410 มม.

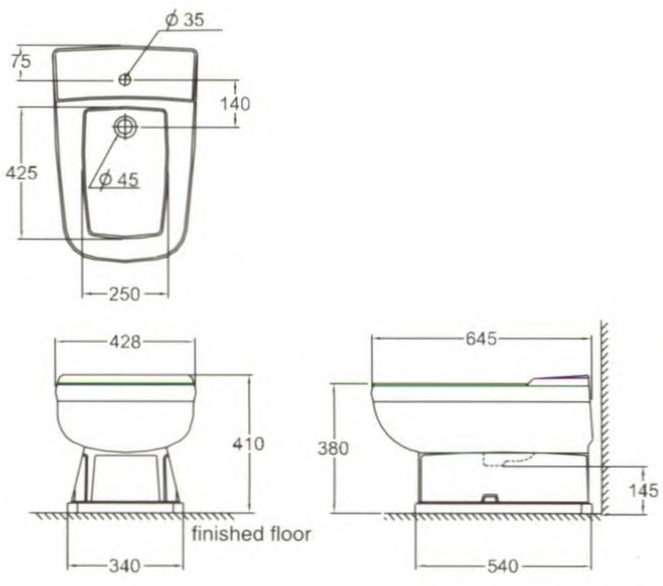

สินค้าที่จำหน่ายไม่รวมก๊อกน้ำ ฟลัชวาล์วและอุปกรณ์ประกอบอ่างล้างหน้า

K-2440 MOONSTONE
สุขภัณฑ์แบบชิ้นเดียวรุ่นมูนสโตน

W.485 x D.740 x H.500 mm.
SIPHON VORTEX SYSTEM
⊕ 305 mm. from wall

ขนาด 485 X 740 X 500 มม.
ระบบ ไซฟ่อน วอร์เทกซ์
ระยะ 305 มม.จากผนัง

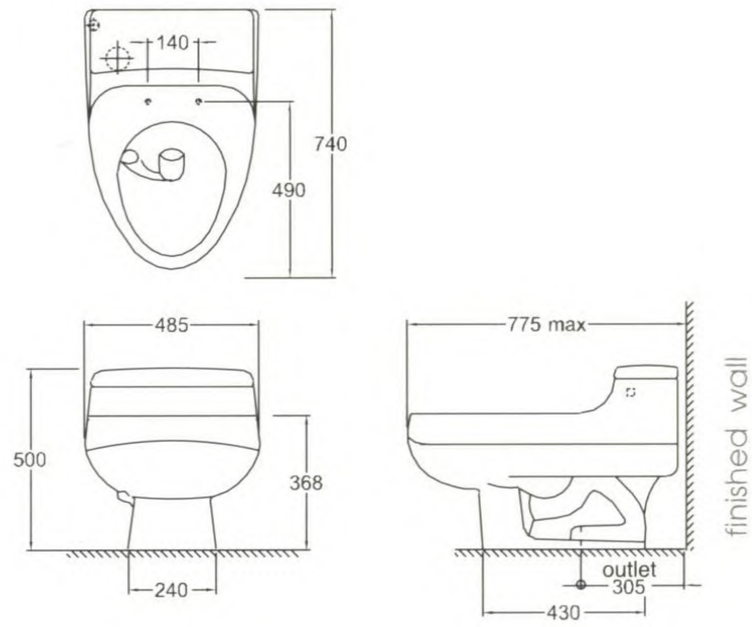

K-1116 & K-1107 MOONSTONE (JUBILEE)
อ่างล้างหน้าแบบแขวนมูนสโตน
พร้อมขารองอ่างตั้งพื้นมูนสโตน (จูบิลี)

W.613 x D.510 x H.820 mm.
ขนาด 613 x 510 x 820 มม.

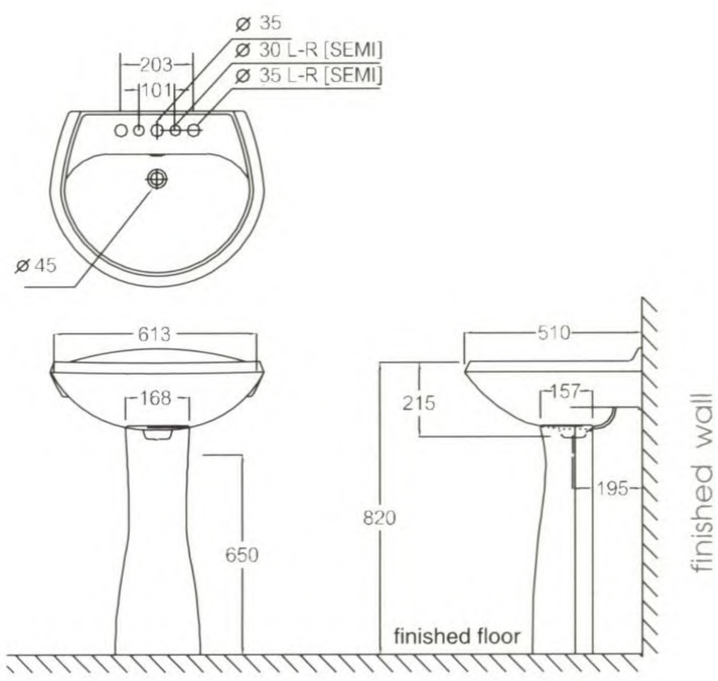

K-1402 MOONSTONE
อ่างล้างหน้าแบบฝังเคาน์เตอร์มูนสโตน

W.618 x D.469 x H.190 mm.
ขนาด 618 x 469 x 190 มม.

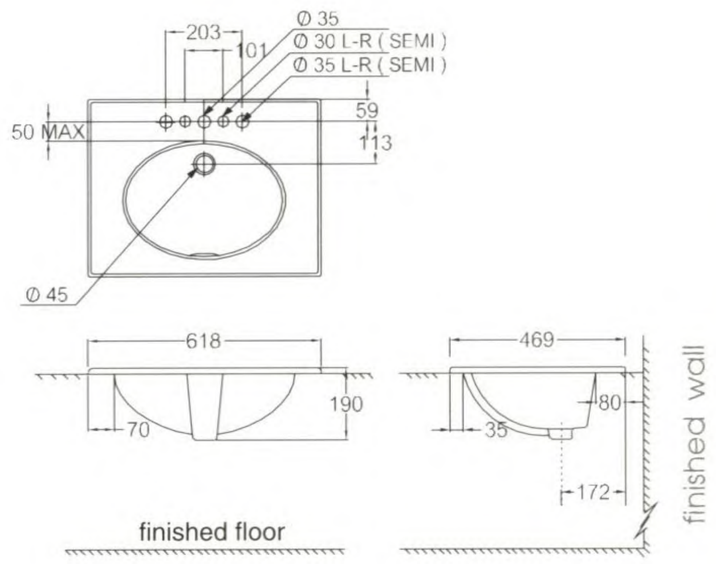

K-3411 MOONSTONE
โถชำระเอนกประสงค์มูนสโตน

W.380 x D.640 x H.380 mm.
ขนาด 380 x 640 x 380 มม.

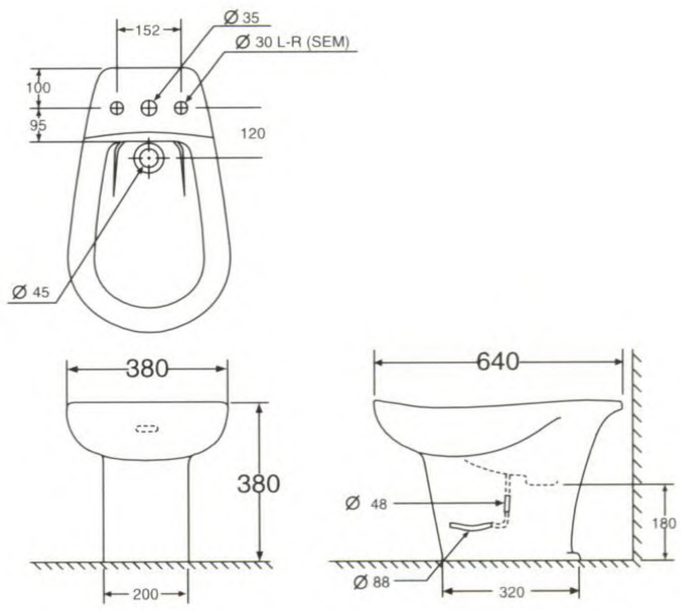

สินค้าที่จำหน่ายไม่รวมก๊อกน้ำ ฟลัชวาล์วและอุปกรณ์ประกอบอ่างล้างหน้า

K-2420 ZIRCON
สุขภัณฑ์แบบชิ้นเดียวรุ่นเซอร์คอน

W.490 x D.667 x H.500 mm.
SIPHON VORTEX SYSTEM
⊕ 305 mm. from wall

ขนาด 490 X 667 X 500 มม.
ระบบ ไซฟ่อน วอร์เทกซ์
ระยะ 305 มม.จากผนัง

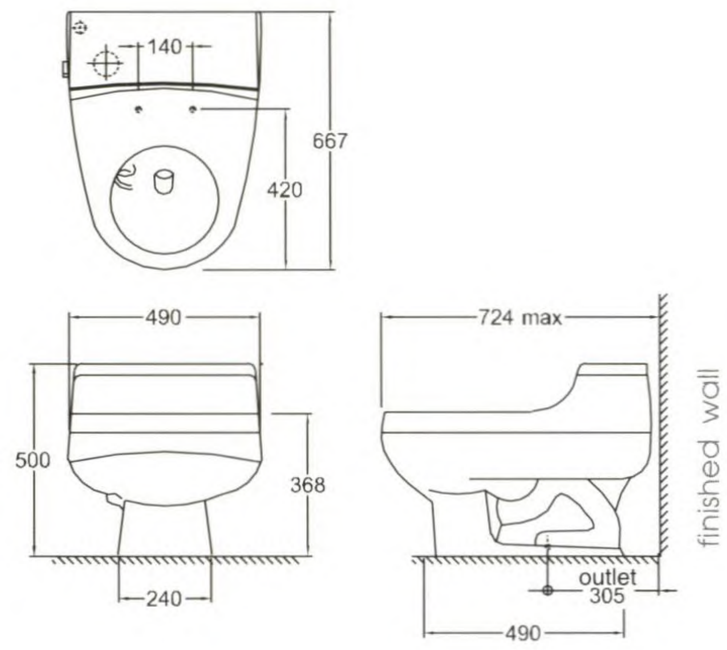

K-1113 & K-1013 ZIRCON
อ่างล้างหน้าแบบแขวนเซอร์คอน
พร้อมขารองอ่างตั้งพื้นเซอร์คอน

W.550 x D.455 x H.875 mm.
ขนาด 550 x 455 x 875 มม.

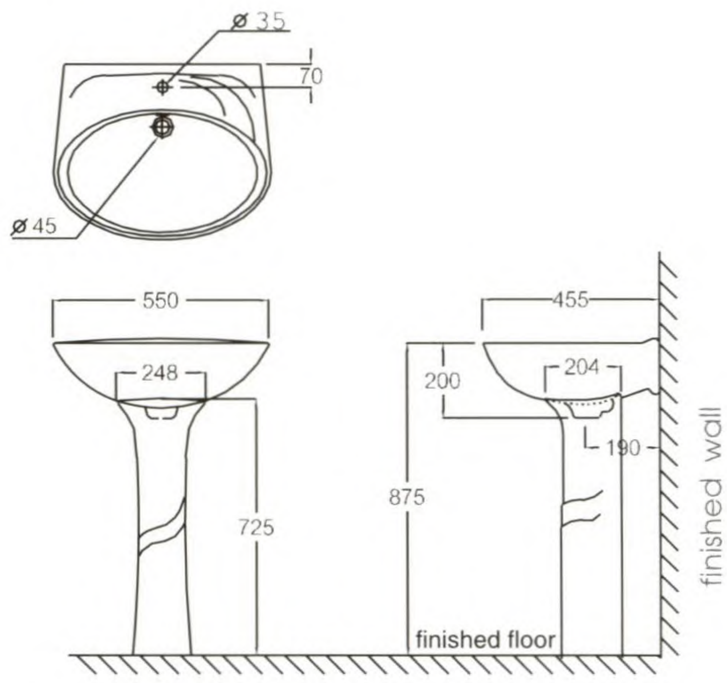

K-1129 ZIRCON
อ่างล้างหน้าแบบฝังเคาน์เตอร์เซอร์คอน

W.503 x D.443 x H.220 mm.
ขนาด 503 x 443 x 220 มม.

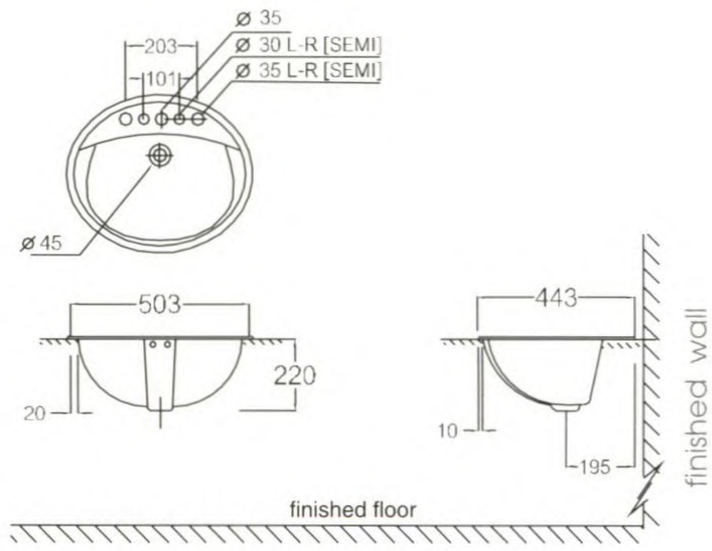

K-3560 ZIRCON
โถชำระเอนกประสงค์เซอร์คอน

W.348 x D.555 x H.388 mm.
ขนาด 348 x 555 x 388 มม.

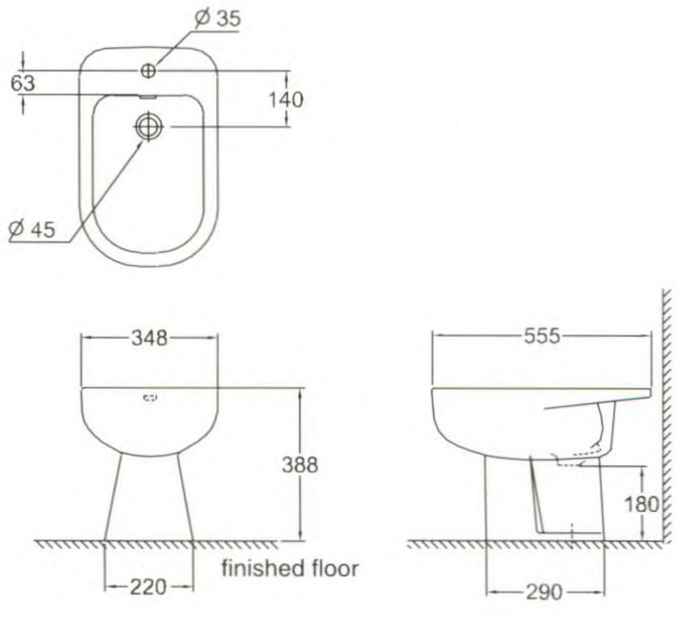

สินค้าที่จำหน่ายไม่รวมก๊อกน้ำ ฟลัชวาล์วและอุปกรณ์ประกอบอ่างล้างหน้า

ชุดอะพอลโล • APOLLO SUITE

K-2462 APOLLO (ELONGATED)
สุขภัณฑ์แบบชิ้นเดียวรุ่นอะพอลโล (อีลองเกต)

W.465 x D.750 x H.610 mm.
SIPHONIC WASHDOWN SYSTEM
⊕ 305 mm. from wall

ขนาด 465 x 750 x 610 มม.
ระบบ ไซฟอนิค วอชดาวน์
ระยะ 305 มม.จากผนัง

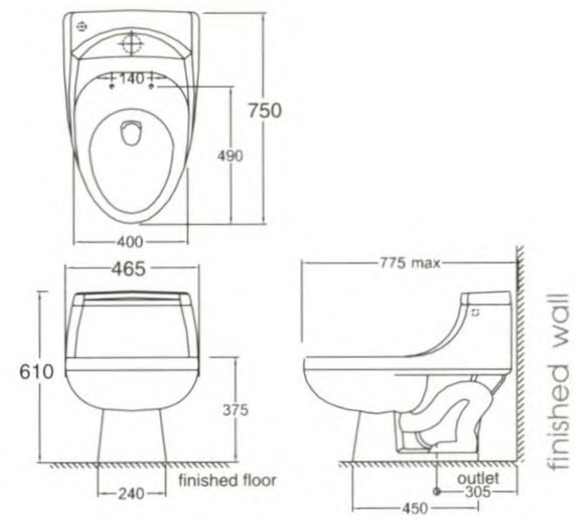

K-2463 APOLLO (ROUND BOWL)
สุขภัณฑ์แบบชิ้นเดียวรุ่นอะพอลโล (ราล์วโบล์)

W.465 x D.700 x H.610 mm.
SIPHONIC WASHDOWN SYSTEM
⊕ 305 mm. from wall

ขนาด 465 x 700 x 610 มม.
ระบบ ไซฟอนิค วอชดาวน์
ระยะ 305 มม.จากผนัง

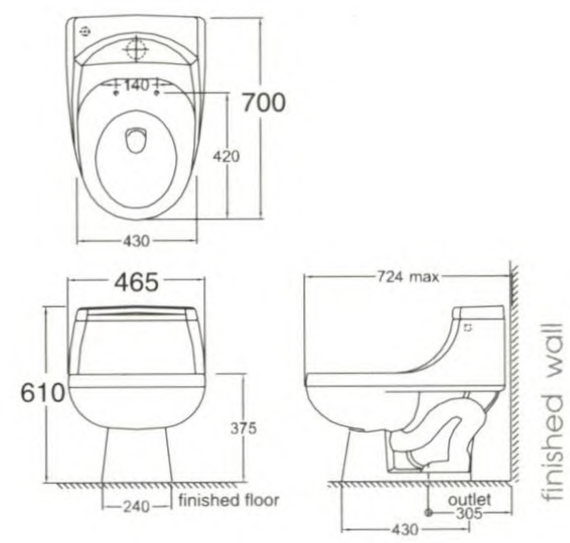

K-1119 & K-1019 DIAMOND
อ่างล้างหน้าแบบแขวนไดมอนด์ พร้อมขารองอ่างตั้งพื้นไดมอนด์

W.595 x D.480 x H.815 mm.
ขนาด 595 x 480 x 815 มม.

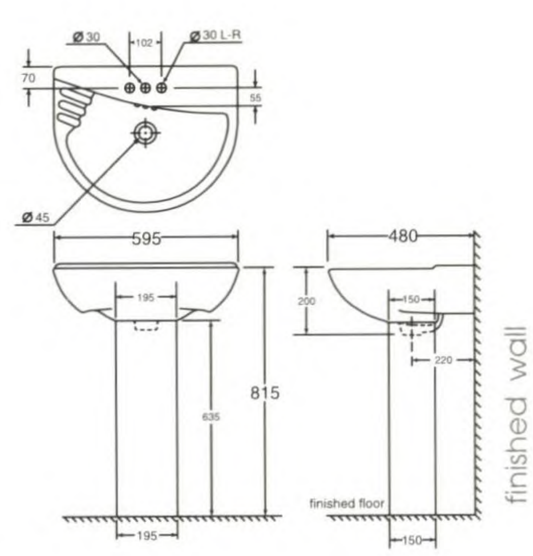

K-1129 ZIRCON
อ่างล้างหน้าแบบฝังเคาน์เตอร์เซอร์คอน

W.503 x D.443 x H.220 mm.
ขนาด 503 x 443 x 220 มม.

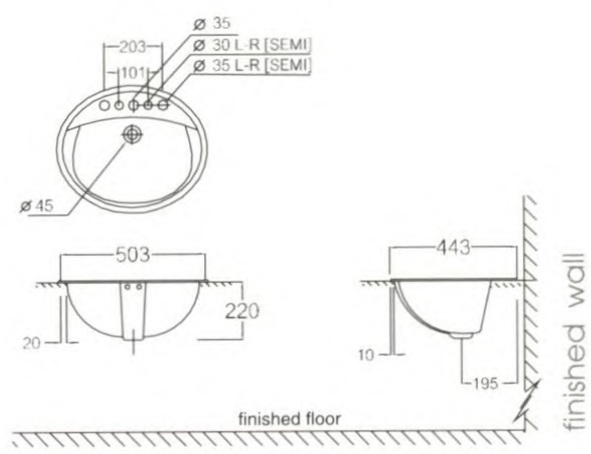

K-3560 ZIRCON
โถชำระเอนกประสงค์เซอร์คอน

W.348 x D.555 x H.388 mm.
ขนาด 348 x 555 x 388 มม.

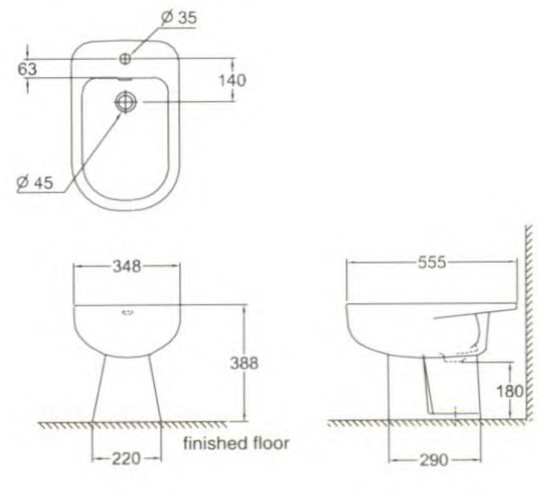

สินค้าที่จำหน่ายไม่รวมก๊อกน้ำ ฟลัชวาล์วและอุปกรณ์ประกอบอ่างล้างหน้า

ชุดโรม่า • ROMA SUITE

K-2770 ROMA (ELONGATED)
สุขภัณฑ์รุ่นโรม่า (อีลองเกต)

W.460 x D.750 x H.740 mm.
SIPHON JET SYSTEM
⊕ 305 mm. from wall

ขนาด 460 X 750 X 740 มม.
ระบบ ไซฟ่อน เจท
ระยะ 305 มม.จากผนัง

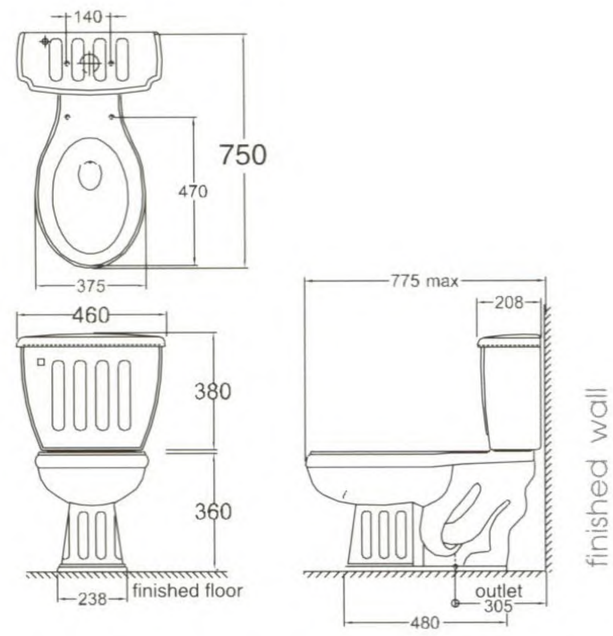

K-1121 & K-1104 MINIROMA
อ่างล้างหน้าแบบแขวนมินิโรม่า
พร้อมขารองอ่างตั้งพื้นโรม่า/มินิโรม่า

W.555 x D.490 x H.810 mm.
ขนาด 555 x 490 x 810 มม.

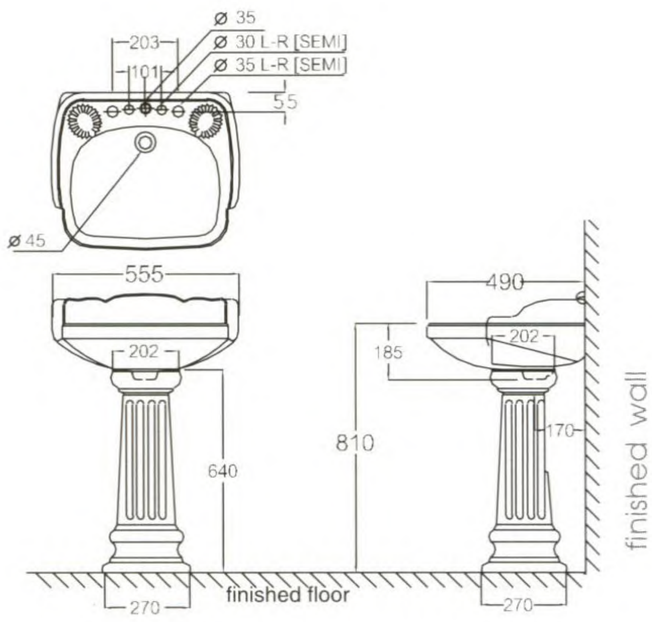

K-1122 & K-1104 ROMA
อ่างล้างหน้าแบบแขวนโรม่า
พร้อมขารองอ่างตั้งพื้นโรม่า/มินิโรม่า

W.625 x D.545 x H.830 mm.
ขนาด 625 x 545 x 830 มม.

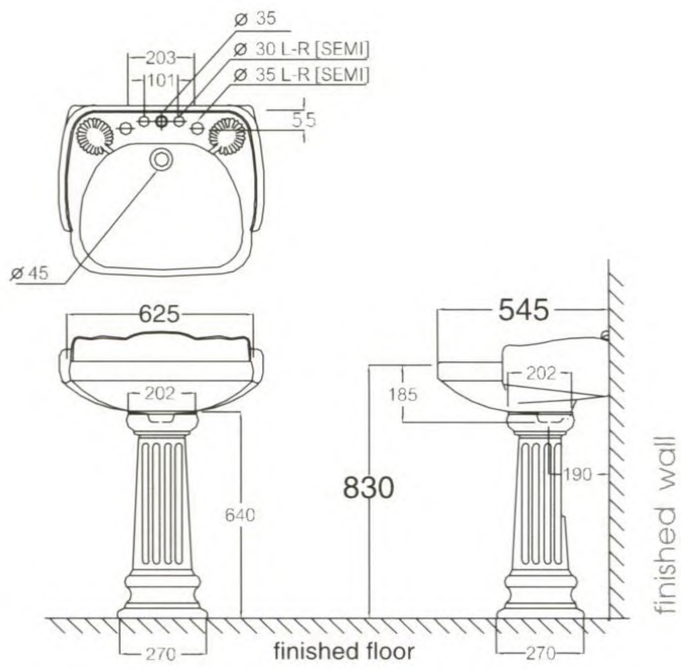

K-3451 ROMA
โถชำระเอนกประสงค์โรม่า

W.348 x D.555 x H.388 mm.
ขนาด 348 x 555 x 388 มม.

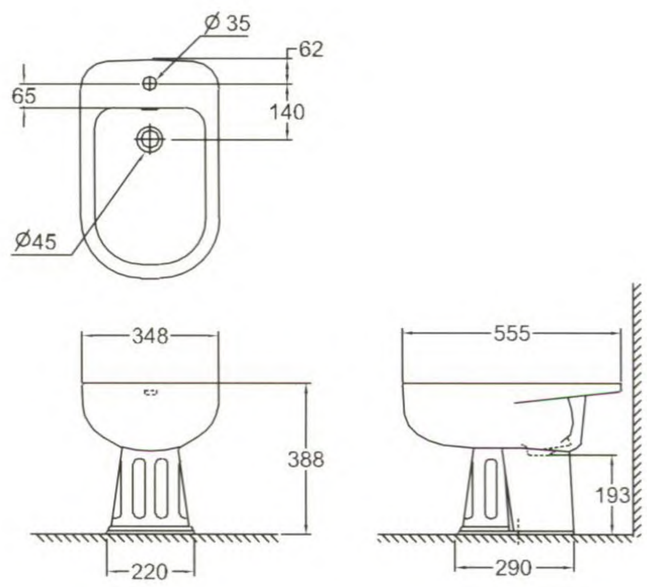

สินค้าที่จำหน่ายไม่รวมก๊อกน้ำ ฟลัชวาล์วและอุปกรณ์ประกอบอ่างล้างหน้า

ชุดซีเชลล์ • SEA SHELL SUITE

New

K-2226 SEA SHELL II
สุขภัณฑ์รุ่นซีเชลล์ II

W.535 x D.745 x H.735 mm.
SIPHON JET SYSTEM
⊕ 305 mm. from wall

ขนาด 535 X 745 X 735 มม.
ระบบ ไซฟ่อน เจท
ระยะ 305 มม.จากผนัง

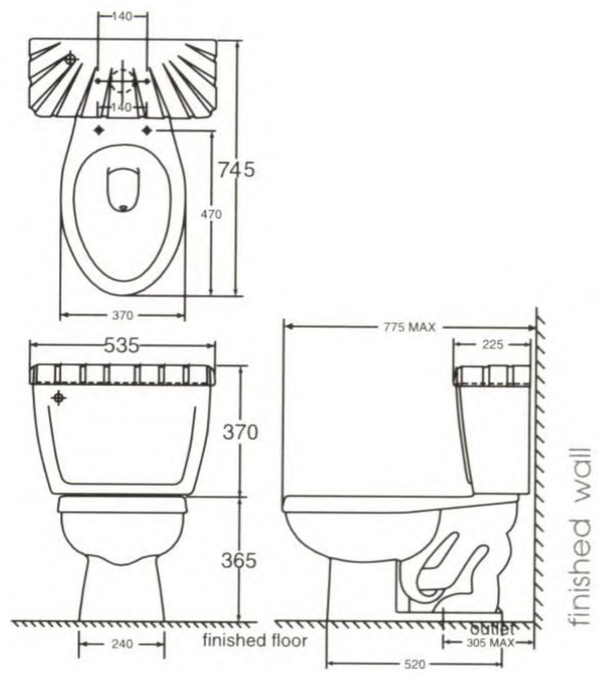

K-1756 & K-1155 SEA SHELL
อ่างล้างหน้าแบบแขวนซีเชลล์
พร้อมขารองอ่างตั้งพื้นซีเชลล์

W.555 x D.470 x H.835 mm.
ขนาด 555 x 470 x 835 มม.

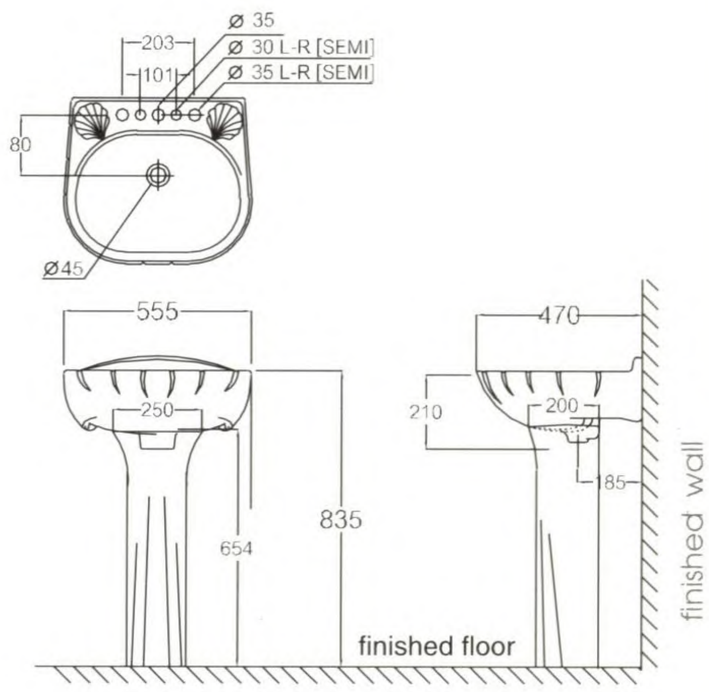

New

K-1357 SEA SHELL
อ่างล้างหน้าแบบฝังเคาน์เตอร์ซีเชลล์

W.507 x D.432 x H.219 mm.
ขนาด 507 x 432 x 219 มม.

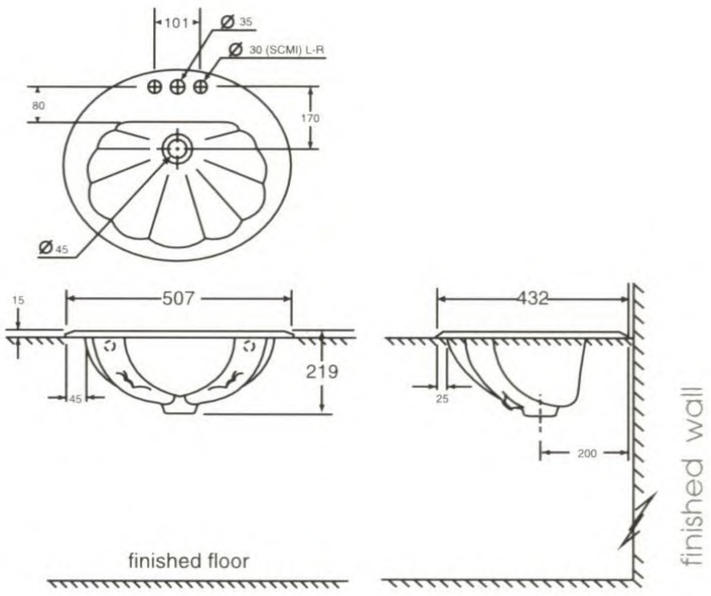

K-3570 SEA SHELL
โถชำระเอนกประสงค์ซีเชลล์

W.348 x D.555 x H.388 mm.
ขนาด 348 x 555 x 388 มม.

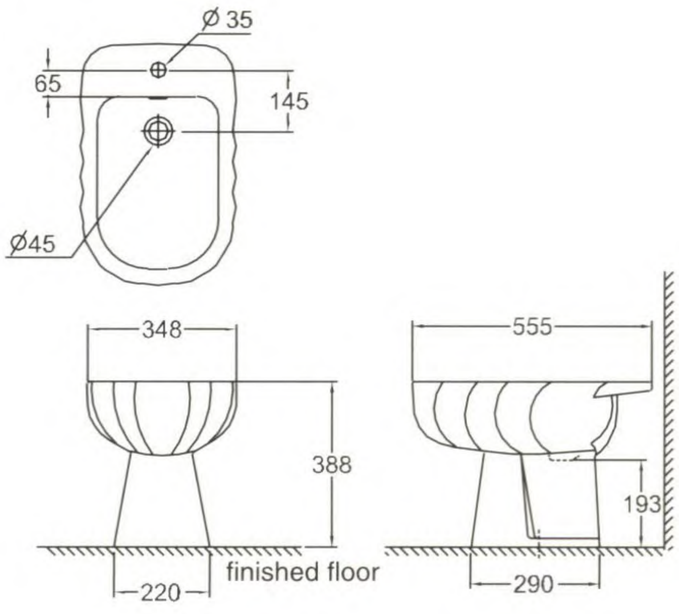

*สินค้าที่จำหน่ายไม่รวมก๊อกน้ำ ฟลัชวาล์วและอุปกรณ์ประกอบอ่างล้างหน้า

TOILET COLLECTIONS

KARAT

สุขภัณฑ์รุ่นมาตรฐาน • TOILETS

K-2000 JETSTAR (S-TRAP)
สุขภัณฑ์ เจ็ทสตาร์ ลงพื้น (S-TRAP)

W.535 x D.680 x H.730 mm.
SIPHON JET SYSTEM
⊕ 305 mm. from wall

ขนาด 535 x 680 x 730 มม.
ระบบ ไซฟ่อน เจท
ระยะ 305 มม.จากผนัง

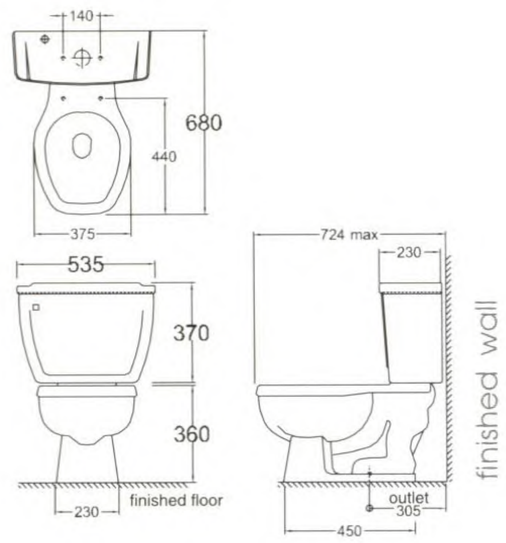

K-2120 NEW GOLDSTAR 9 LITRES
สุขภัณฑ์ นิวโกลด์สตาร์ (9 ลิตร)

W.460 x D.685 x H.745 mm.
SIPHONIC WASHDOWN SYSTEM
⊕ 305 mm. from wall

ขนาด 460 x 685 x 745 มม.
ระบบ ไซฟอนิค วอชดาวน์
ระยะ 305 มม.จากผนัง

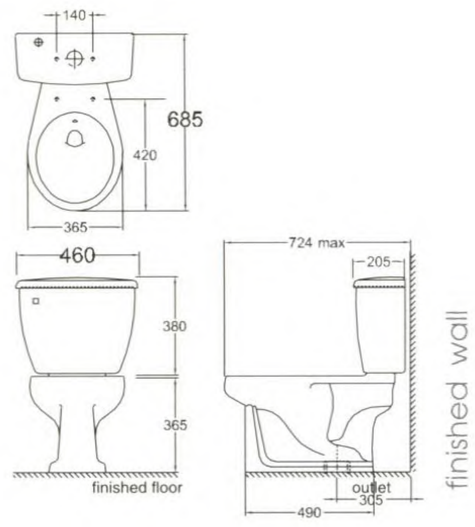

สุขภัณฑ์รุ่นประหยัดน้ำ • WATER SAVER TOILETS

K-2730 SUPERSAVE 3.75 LITRES
สุขภัณฑ์ ซุปเปอร์เซฟ 3.75 ลิตร

W.370 x D.725 x H.740 mm.
SIPHONIC WASHDOWN SYSTEM
⊕ 305 mm. from wall

ขนาด 370 x 725 x 740 มม.
ระบบ ไซฟอนิค วอชดาวน์
ระยะ 305 มม.จากผนัง

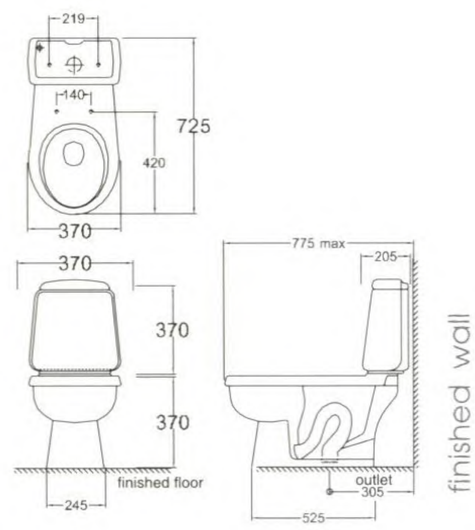

K-2760 SIPHONSAVE (ELONGATED)
สุขภัณฑ์ ไซฟ่อนเซฟ 60 (อีลองเกต)

W.460 x D.740 x H.750 mm.
SIPHON JET SYSTEM
⊕ 305 mm. from wall

ขนาด 460 x 740 x 750 มม.
ระบบ ไซฟ่อน เจท
ระยะ 305 มม.จากผนัง

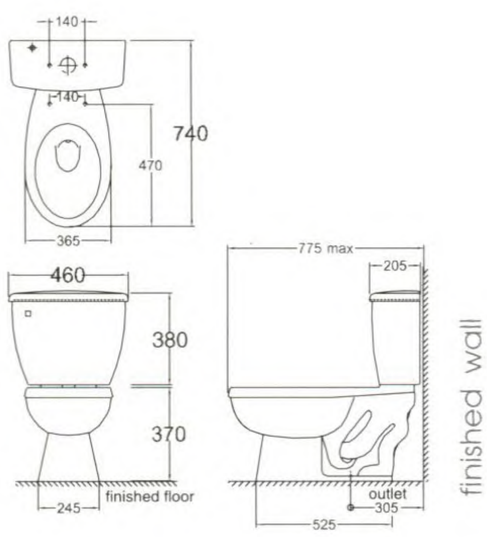

K-2761 SIPHONSAVE 61 (ROUND BOWL)
สุขภัณฑ์ ไซฟ่อนเซฟ 61 (ราวล์โบล์)

W.460 x D.710 x H.750 mm.
SIPHON JET SYSTEM
⊕ 305 mm. from wall

ขนาด 460 x 710 x 750 มม.
ระบบ ไซฟ่อน เจท
ระยะ 305 มม.จากผนัง

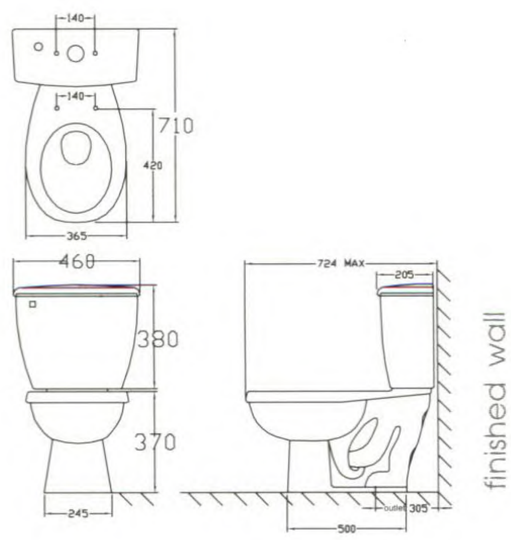

สินค้าที่จำหน่ายไม่รวมก๊อกน้ำ ฟลัชวาล์วและอุปกรณ์ประกอบอ่างล้างหน้า

K-2762 SIPHONSAVE 62 (ELONGATED)

สุขภัณฑ์ ไซฟ่อนเซฟ 62 (อีลองเกต)

W.446 x D.740 x H.745 mm.
SIPHON JET SYSTEM
⊕ 305 mm. from wall

ขนาด 446 x 740 x 745 มม.
ระบบ ไซฟ่อน เจท
ระยะ 305 มม. จากผนัง

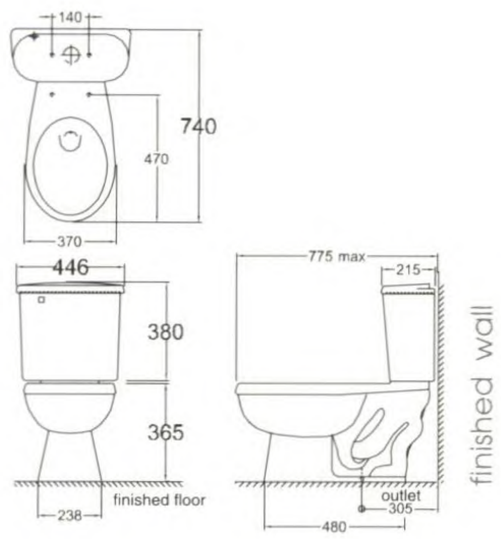

K-2763 SIPHONSAVE 63 (ROUND BOWL)

สุขภัณฑ์ ไซฟ่อนเซฟ 63 (ราวล์โบล์)

W.446 x D.705 x H.745 mm.
SIPHON JET SYSTEM
⊕ 305 mm. from wall

ขนาด 446 x 705 x 745 มม.
ระบบ ไซฟ่อน เจท
ระยะ 305 มม.จากผนัง

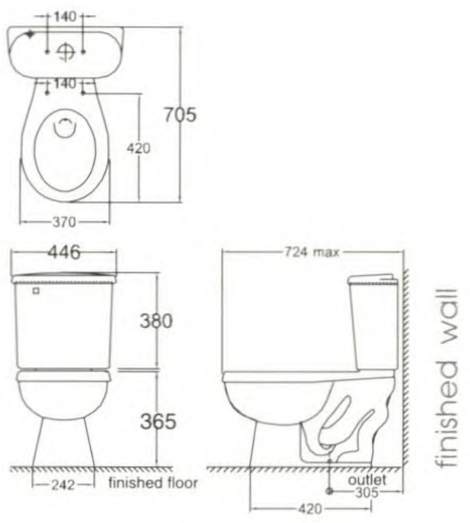

K-2768 WASHSAVER

สุขภัณฑ์ วอชเซฟเวอร์

W.450 x D.715 x H.760 mm.
WASHDOWN SYSTEM
⊕ 305 mm. from wall

ขนาด 450 x 715 x 760 มม.
ระบบ วอชดาวน์
ระยะ 305 มม. จากผนัง

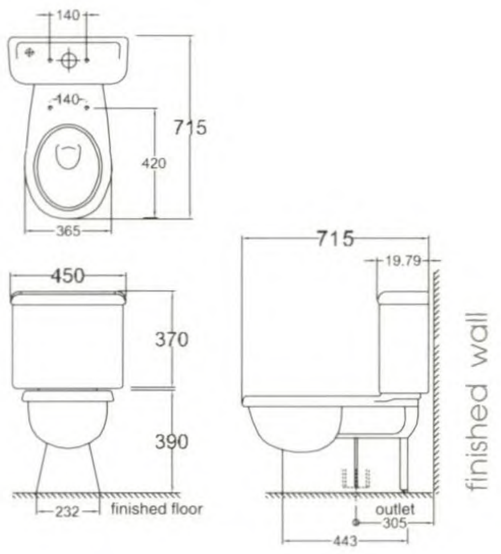

K-2769 JET STAR II

สุขภัณฑ์ เจ็ทสตาร์ II

W.460 x D.700 x H.740 mm.
SIPHON JET SYSTEM
⊕ 305 mm. from wall

ขนาด 460 x 700 x 740 มม.
ระบบ ไซฟ่อน เจท
ระยะ 305 มม. จากผนัง

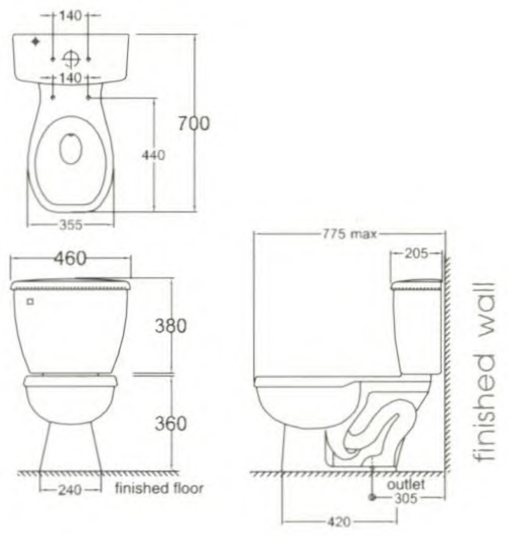

K-2772 ROMA (ROUND BOWL)

สุขภัณฑ์ โรม่า (ราวล์โบล์)

W.460 x D.705 x H.740 mm.
SIPHON JET SYSTEM
⊕ 305 mm. from wall

ขนาด 460 x 705 x 740 มม.
ระบบ ไซฟ่อน เจท
ระยะ 305 มม. จากผนัง

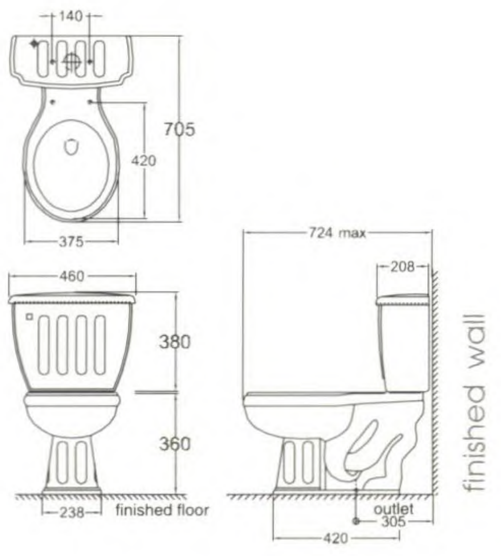

สินค้าที่จำหน่ายไม่รวมก๊อกน้ำ ฟลัชวาล์วและอุปกรณ์ประกอบอ่างล้างหน้า

สุขภัณฑ์รุ่นประหยัดน้ำ • WATER SAVER TOILETS

K-2773 SIPHONSAVER
สุขภัณฑ์ ไซฟ่อนเซฟเวอร์

W.450 x D.680 x H.738 mm.
SIPHON JET SYSTEM
⊕ 305 mm. from wall

ขนาด 450 x 680 x 738 มม.
ระบบ ไซฟ่อน เจท
ระยะ 305 มม. จากผนัง

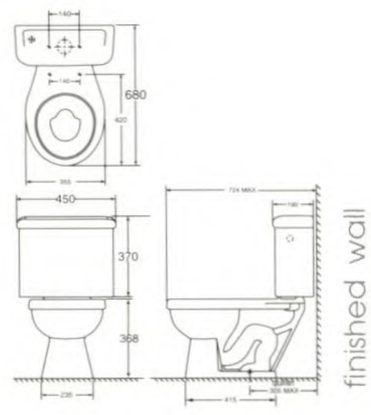

K-2774 NEWTOPAS
สุขภัณฑ์ นิวโทปาซ

W.415 x D.760 x H.740 mm.
SIPHON JET SYSTEM
⊕ 305 mm. from wall

ขนาด 415 x 760 x 740 มม.
ระบบ ไซฟ่อน เจท
ระยะ 305 มม.จากผนัง

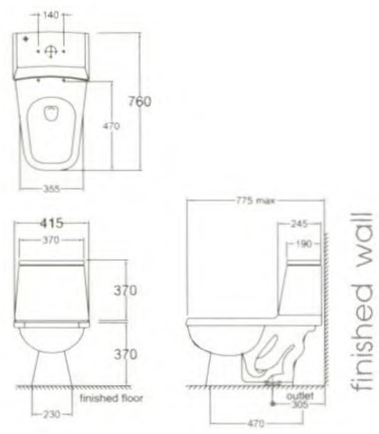

K-2775 SIPHONSAVE 75 (P-TRAP)
สุขภัณฑ์ ไซฟ่อนเซฟ 75 ออกกำแพง (P-TRAP)

W.446 x D.690 x H.745 mm.
SIPHONIC WASHDOWN SYSTEM
⊕ 75 mm. from floor

ขนาด 446 x 690 x 745 มม.
ระบบ ไซฟอนิค วอชดาวน์
ระยะ 75 มม.จากพื้น

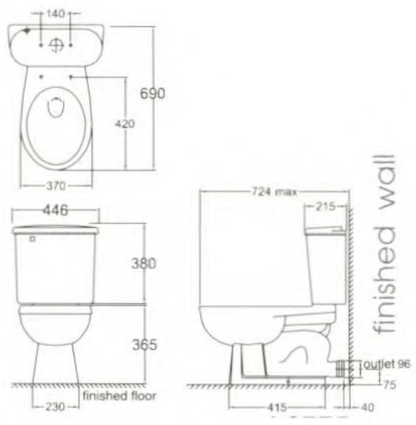

K-2777 GOLDSTAR II
สุขภัณฑ์ โกลด์สตาร์ II

W.460 x D.670 x H.750 mm.
SIPHON JET SYSTEM
⊕ 305 mm. from wall

ขนาด 460 x 670 x 750 มม.
ระบบ ไซฟ่อน เจท
ระยะ 305 มม.จากผนัง

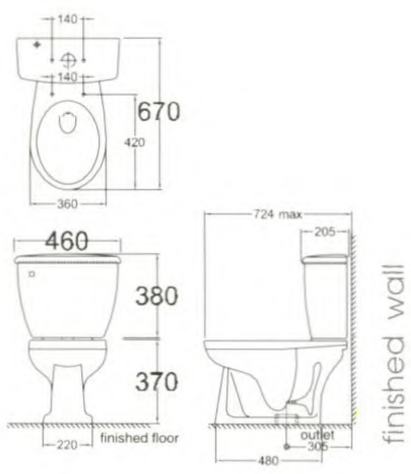

K-2961 CAPRI
สุขภัณฑ์ คาปรี

W.450 x D.690 x H.740 mm.
SIPHONIC WASHDOWN SYSTEM
⊕ 305 mm. from wall

ขนาด 450 x 690 x 740 มม.
ระบบ ไซฟอนิค วอชดาวน์
ระยะ 305 มม.จากผนัง

K-2742 MINOR (4 LITRES)
สุขภัณฑ์เด็ก ไมเนอร์ (4 ลิตร)

W.350 x D.510 x H.657 mm.
WASHDOWN SYSTEM
⊕ 100 mm. from wall

ขนาด 350 x 510 x 657 มม.
ระบบ วอชดาวน์
ระยะ 100 มม.จากผนัง

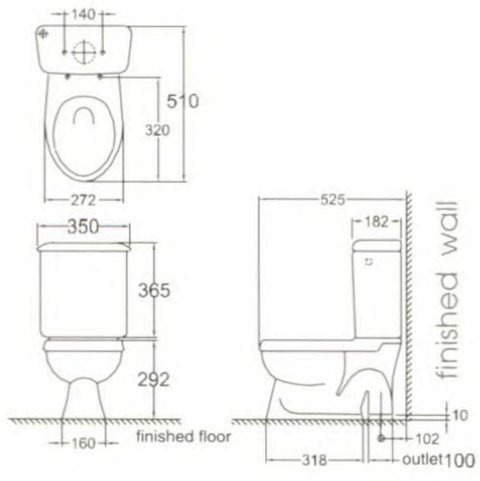

สินค้าที่จำหน่ายไม่รวมก๊อกน้ำ ฟลัชวาล์วและอุปกรณ์ประกอบอ่างล้างหน้า

TOILET COLLECTIONS

KARAT

สุขภัณฑ์แบบใช้ฟลัชวาล์ว • FLUSH VALVE TOILETS

K-2020 JETSTAR (S-TRAP)
สุขภัณฑ์ เจ็ทสตาร์แบบฟลัช ลงพื้น (S-TRAP)

W.375 x D.635 x H.360 mm.
SIPHON JET SYSTEM
⊕ 250 mm. from wall

ขนาด 375 x 635 x 360 มม.
ระบบ ไซฟ่อน เจท
ระยะ 250 มม. จากผนัง

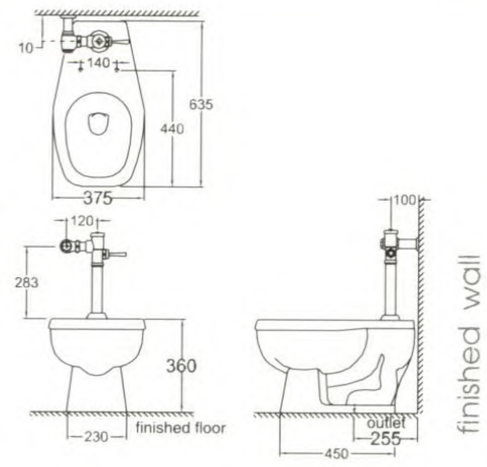

K-2030 JETSTAR (P-TRAP)
สุขภัณฑ์ เจ็ทสตาร์แบบฟลัช ออกกำแพง (P-TRAP)

W.375 x D.635 x H.360 mm.
SIPHON JET SYSTEM
⊕ 75 mm. from floor

ขนาด 375 x 635 x 360 มม.
ระบบ ไซฟ่อน เจท
ระยะ 75 มม. จากพื้น

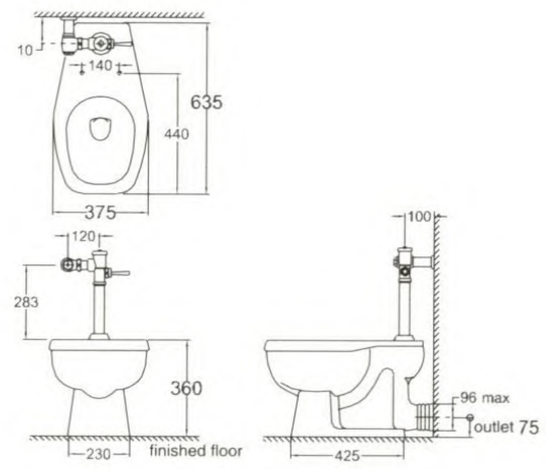

New

K-2231 CITRINE (ELONGATED)
สุขภัณฑ์ ซิทรีน (อีลองเกต) แบบฟลัช ออกกำแพง (P-TRAP)

W.353 x D.645 x H.370 mm.
SIPHON JET SYSTEM
⊕ 75 mm. from floor

ขนาด 353 x 645 x 370 มม.
ระบบ ไซฟ่อน เจท
ระยะ 75 มม. จากพื้น

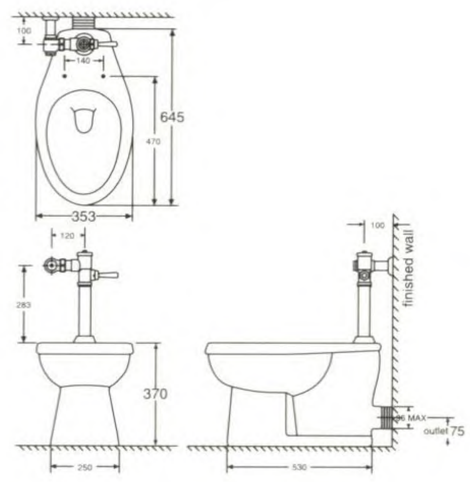

K-2310 CITRINE (ELONGATED)
สุขภัณฑ์ ซิทรีน (อีลองเกต) แบบฟลัช ลงพื้น (S-TRAP)

W.363 x D.665 x H.375 mm.
SIPHON JET SYSTEM
⊕ 250 mm. from wall

ขนาด 363 x 665 x 375 มม.
ระบบ ไซฟ่อน เจท
ระยะ 250 มม.จากผนัง

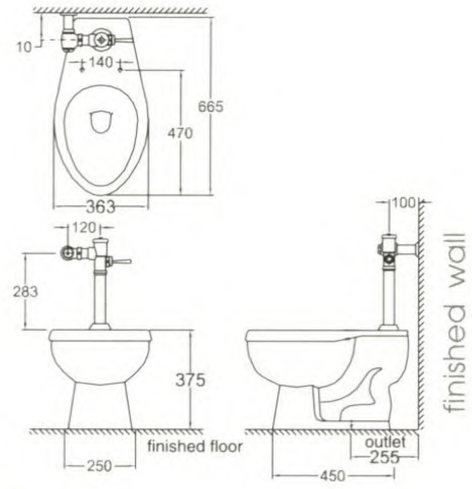

New 6 ลิตร

K-2720 FLUSH SAVER
สุขภัณฑ์ ฟลัชเซฟเวอร์ รุ่นประหยัดน้ำ 6 ลิตร

W.380 x D.665 x H.370 mm.
SIPHONIC WASHDOWN SYSTEM
⊕ 250 mm. from wall

ขนาด 380 x 665 x 370 มม.
ระบบ ไซฟอนิค วอชดาวน์
ระยะ 250 มม. จากผนัง

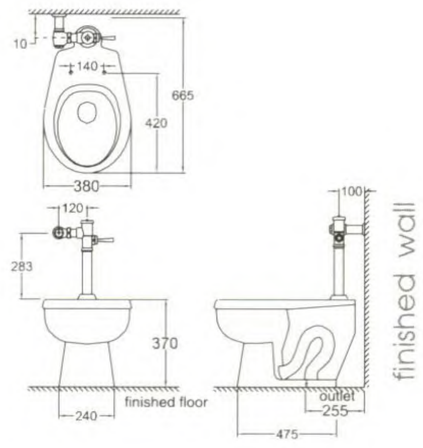

New 6 ลิตร

K-2737 GOLDSTAR FLUSH II
สุขภัณฑ์ โกลด์สตาร์ฟลัช II รุ่นประหยัดน้ำ 6 ลิตร

W.360 x D.655 x H.365 mm.
SIPHONIC WASHDOWN SYSTEM
⊕ 250 mm. from wall

ขนาด 360 x 655 x 365 มม.
ระบบ ไซฟอนิค วอชดาวน์
ระยะ 250 มม.จากผนัง

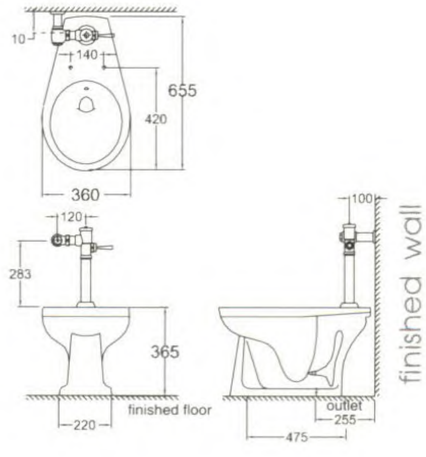

สินค้าที่จำหน่ายไม่รวมก๊อกน้ำ ฟลัชวาล์วและอุปกรณ์ประกอบอ่างล้างหน้า

TOILET COLLECTIONS

KARAT

สุขภัณฑ์แบบแขวนผนัง • WALL HUNG TOILETS

K-4540 WALLSAVER (G)

สุขภัณฑ์ วอลล์เซฟเวอร์ (G) ออกกำแพง (P-TRAP)

W.370 x D.680 x H.730 mm.
WASHDOWN SYSTEM
⊕ 235 mm. from floor

ขนาด 370 x 680 x 730 มม.
ระบบ วอชดาวน์
ระยะ 235 มม. จากพื้น

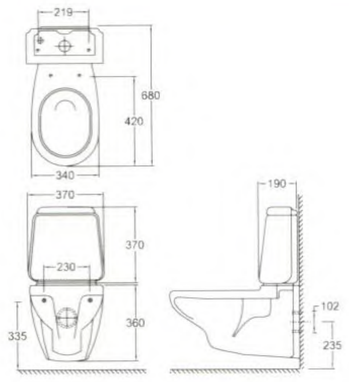

K-4893 WALL SAVER (D)

สุขภัณฑ์ วอลล์เซฟเวอร์ (D) ออกกำแพง (P-TRAP)

W.412 x D.665 x H.750 mm.
WASHDOWN SYSTEM
⊕ 235 mm. from floor

ขนาด 412 x 665 x 750 มม.
ระบบ วอชดาวน์
ระยะ 235 มม. จากพื้น

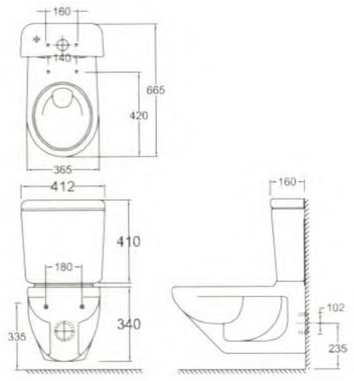

K-4531 WALLFLUSH (E)

สุขภัณฑ์ วอลล์ฟลัช (E) ออกกำแพง (P-TRAP)

W.360 x D.636 x H.335 mm.
WASHDOWN SYSTEM
⊕ 235 mm. from floor

ขนาด 360 x 636 x 335 มม.
ระบบ วอชดาวน์
ระยะ 235 มม. จากพื้น

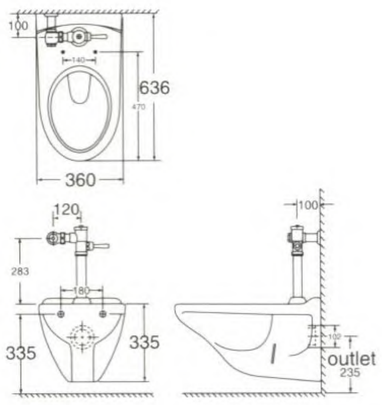

K-4532 WALLFLUSH (R)

สุขภัณฑ์ วอลล์ฟลัช (R) ออกกำแพง (P-TRAP)

W.365 x D.636 x H.365 mm.
WASHDOWN SYSTEM
⊕ 235 mm. from floor

ขนาด 365 x 636 x 365 มม.
ระบบ วอชดาวน์
ระยะ 235 มม. จากพื้น

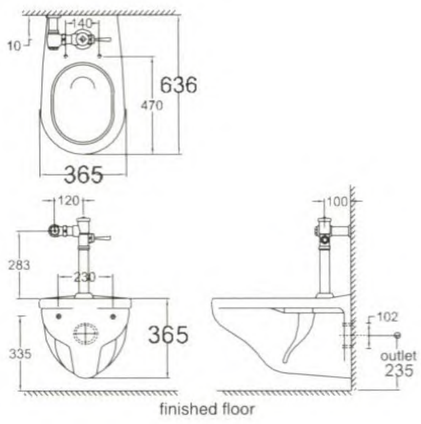

SQUAT COLLECTIONS

สุขภัณฑ์นั่งราบและนั่งยองแบบราดน้ำ • PAIL FLUSH & SQUATS

K-2500 SQUAT WITH TRAP

สุขภัณฑ์นั่งยองราดน้ำแบบมีท่อดักกลิ่น

W.428 x D.517 x H.241 mm.
ขนาด 428 x 517 x 241 มม.

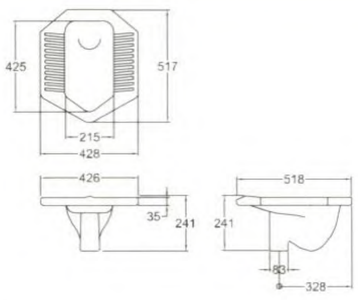

K-2510 SQUAT

สุขภัณฑ์นั่งยองราดน้ำแบบธรรมดา

W.426 x D.518 x H.240 mm.
ขนาด 426 x 518 x 240 มม.

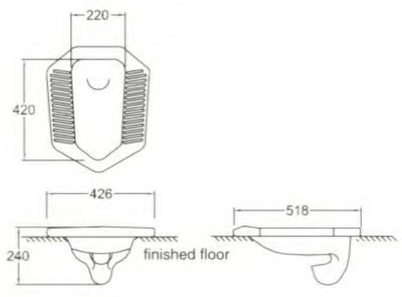

K-2511 MINI SQUAT

สุขภัณฑ์นั่งยองราดน้ำแบบมินิสควัอช

W.405 x D.490 x H.240 mm.
ขนาด 405 x 490 x 240 มม.

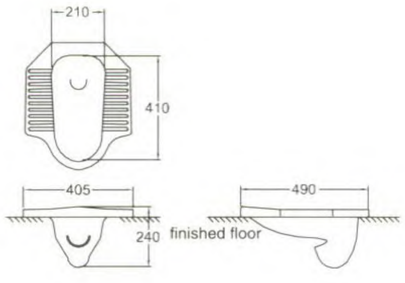

สินค้าที่จำหน่ายไม่รวมก๊อกน้ำ ฟลัชวาล์วและอุปกรณ์ประกอบอ่างล้างหน้า

SQUAT COLLECTIONS

KARAT

สุขภัณฑ์นั่งราบและนั่งยองแบบราดน้ำ • PAIL FLUSH & SQUATS

K-2530 PEDESTAL SQUAT
สุขภัณฑ์นั่งยองราดน้ำแบบมีฐาน พีเดสทอล

W.428 x D.577 x H.260 mm.
ขนาด 428 x 577 x 260 มม.

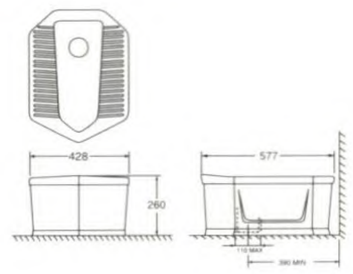

New

K-2531 SQUAT -1
สุขภัณฑ์ นั่งยองราดน้ำแบบมีฐาน - สควัอช-1

W.405 x D.500 x H.215 mm.
ขนาด 405 x 500 x 215 มม.

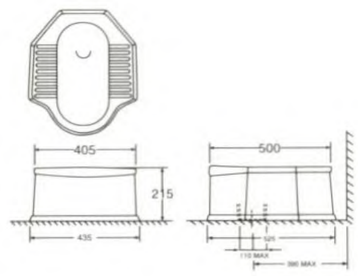

K-2550 SANSI
สุขภัณฑ์นั่งราบราดน้ำแซนซิ (พร้อมฝารองนั่ง)

W.370 x D.470 x H.346 mm.
⊕ 190 mm. from wall
ขนาด 370 x 470 x 346 มม.
ระยะ 190 มม. จากผนัง

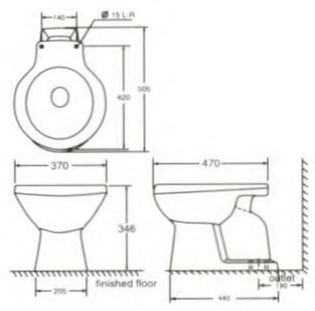

สุขภัณฑ์นั่งราบและนั่งยองแบบราดน้ำ • PAIL FLUSH & SQUATS

K-2520 SQUAT FLUSH VALVE
สุขภัณฑ์นั่งยองแบบฟลัช

W.407 x D.787 x H.360 mm.
⊕ 595 mm. from wall
ขนาด 407 x 787 x 360 มม.
ระยะ 595 มม. จากผนัง

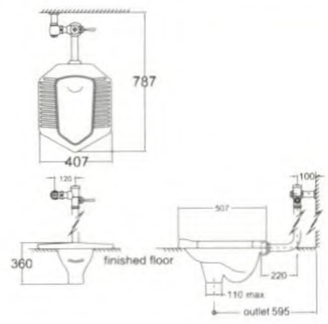

K-2540 PEDESTAL SQUAT FLUSH VALVE
สุขภัณฑ์นั่งยองแบบฟลัชมีฐาน

W.405 x D.787 x H.360 mm.
⊕ 595 mm. from wall
ขนาด 405 x 787 x 360 มม.
ระยะ 595 มม. จากผนัง

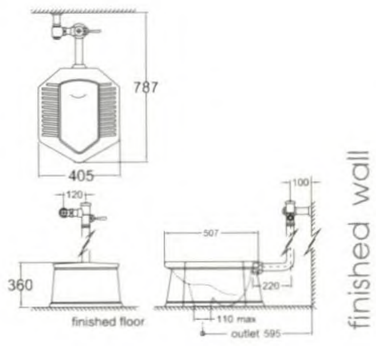

สุขภัณฑ์นั่งยองชนิดฟลัชวาล์วมีหม้อน้ำ • FLUSH TANK SQUATS

K-2522 SQUAT FLUSH WITH TANK
สุขภัณฑ์นั่งยองแบบฟลัชมีหม้อน้ำ
(พร้อมหม้อน้ำและอุปกรณ์ครบชุด)

W.407 x D.787 x H.920 mm.
⊕ 595 mm. from wall

ขนาด 407 x 787 x 920 มม.
ระยะ 595 มม.จากผนัง

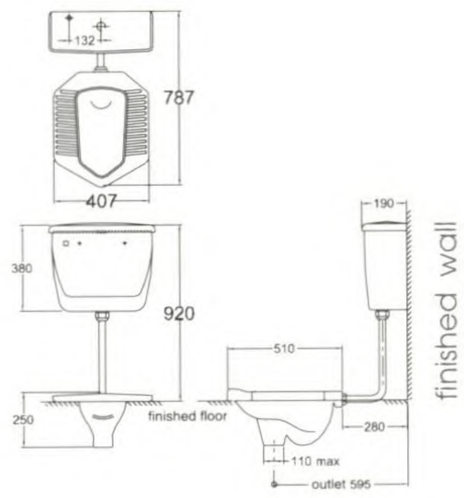

K-2542 PEDASTAL SQUAT FLUSH WITH TANK
สุขภัณฑ์นั่งยองมีฐานแบบฟลัชมีหม้อน้ำ
(พร้อมหม้อน้ำและอุปกรณ์ครบชุด)

W.405 x D.787 x H.1130 mm.
⊕ 620 mm. from wall

ขนาด 405 x 787 x 1130 มม.
ระยะ 620 มม.จากผนัง

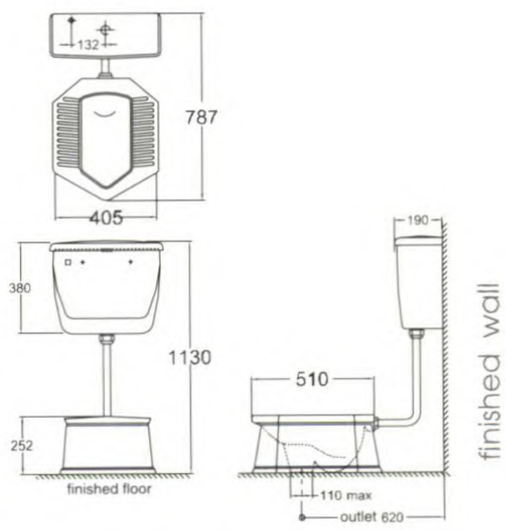

สินค้าที่จำหน่ายไม่รวมก๊อกน้ำ ฟลัชวาล์วและอุปกรณ์ประกอบอ่างล้างหน้า

อ่างแบบแขวนผนังพร้อมขารองอ่าง • WALL HUNGS & PEDESTALS

K-1110 & K-1101 AQUAMARINE & PEDESTAL
อ่างล้างหน้าชนิดแขวนอะความารีน
พร้อมขารองอ่างตั้งพื้น พีเดสทอล

W.560 x D.485 x H.815 mm.
ขนาด 560 x 485 x 815 มม.

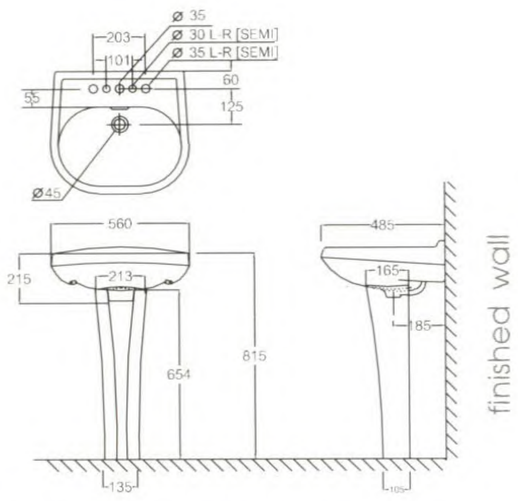

K-1110 & K-1102 AQUAMARINE & SIPHON COVER
อ่างล้างหน้าชนิดแขวนอะความารีน
พร้อมขารองอ่างชนิดแขวนไซฟ่อนคัฟเวอร์

W.560 x D.485 x H.510 mm.
ขนาด 560 x 485 x 510 มม.

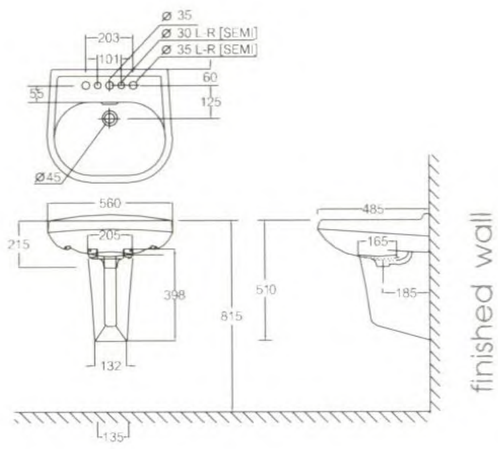

K-1200 & K-1101 SAPPHIRE & PEDESTAL
อ่างล้างหน้าชนิดแขวนแซฟไฟร์
พร้อมขารองอ่างตั้งพื้น พีเดสทอล

W.563 x D.460 x H.800 mm.
ขนาด 563 x 460 x 800 มม

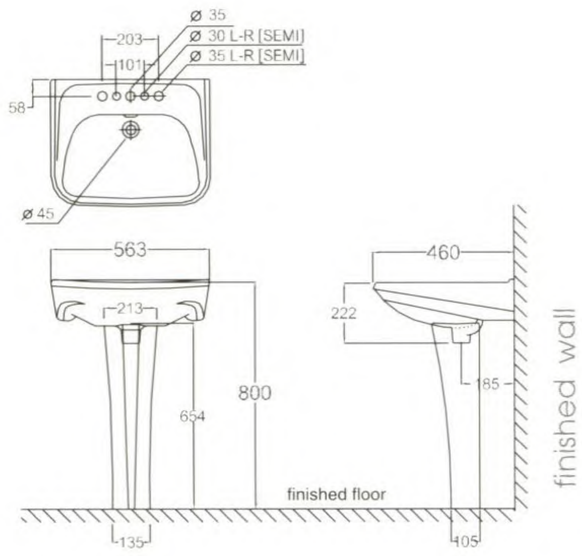

K-1111 & K-1029 SUNSTONE
อ่างล้างหน้าชนิดแขวนซันสโตน
พร้อมขารองอ่างตั้งพื้น ซันสโตน

W.700 x D.565 x H.885 mm.
ขนาด 700 x 565 x 885 มม

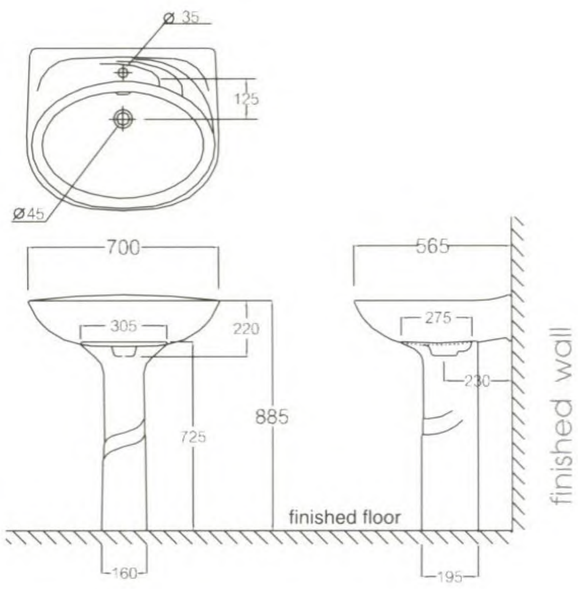

K-1120 & K-1103 RAINBOW
อ่างล้างหน้าชนิดแขวนเรนโบว์
พร้อมขารองอ่างตั้งพื้น เรนโบว์

W.477 x D.422 x H.815 mm.
ขนาด 477 x 422 x 815 มม

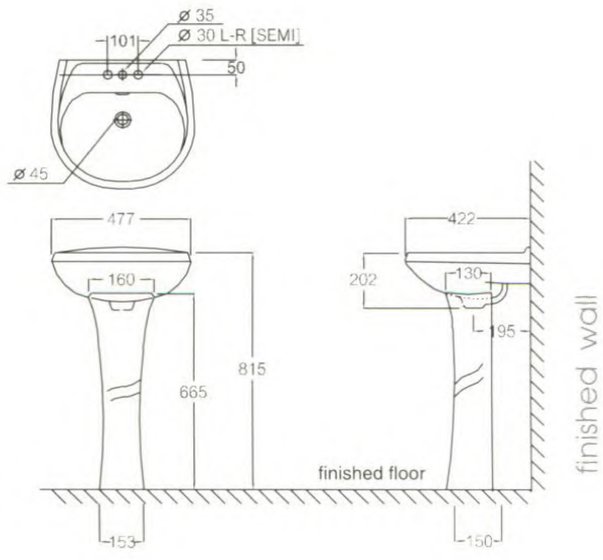

สินค้าที่จำหน่ายไม่รวมก๊อกน้ำ ฝักบัวล้างและอุปกรณ์ประกอบอ่างล้างหน้า

อ่างแบบแขวนผนังพร้อมขารองอ่าง • WALL HUNGS & PEDESTALS

New

K-1161 & K-1061 CAPRI
อ่างล้างหน้าชนิดแขวนคาปรี พร้อมขารองอ่างตั้งพื้นคาปรี

W.613 x D.510 x H.820 mm.
ขนาด 613 x 510 x 820 มม.

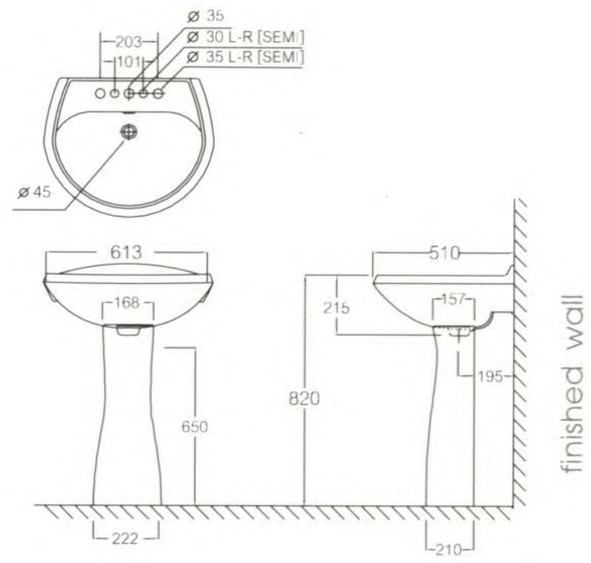

New

K-1162 & K-1062 GRAND CAPRI
อ่างล้างหน้าชนิดแขวนแกรนด์ คาปรี พร้อมขารองอ่างตั้งพื้นแกรนด์ คาปรี

W.610 x D.475 x H.820 mm.
ขนาด 610 x 475 x 820 มม.

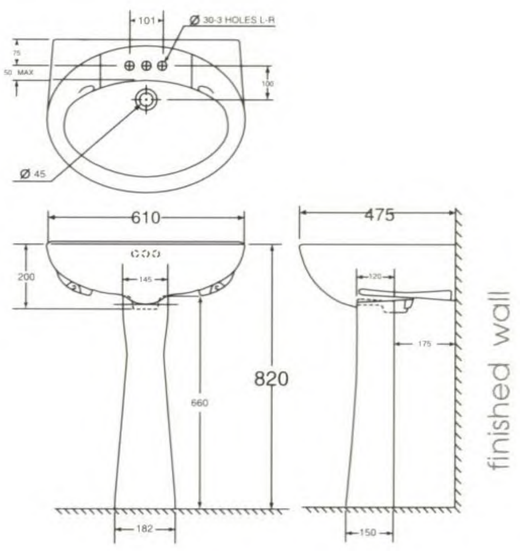

อ่างแบบแขวนผนัง • WALL HUNGS

K-1210 MINI SAPPHIRE
อ่างล้างหน้ามินิแซฟไฟร์

W.498 x D.444 x H.204 mm.
ขนาด 498 x 444 x 204 มม.

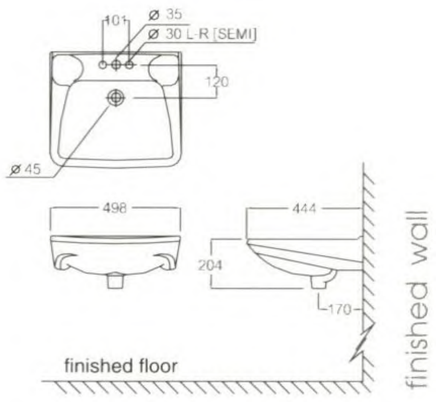

K-1220 ONE KARAT
อ่างล้างหน้าวันกะรัต

W.509 x D.353 x H.204 mm.
ขนาด 509 x 353 x 204 มม.

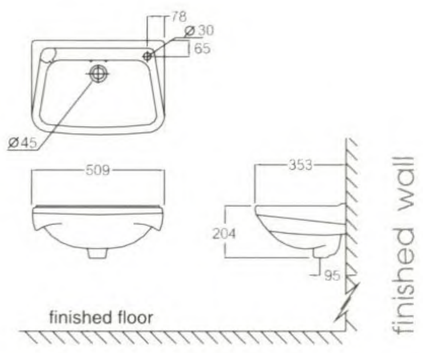

K-1221 PARMA
อ่างล้างหน้าพาร์ม่า

W.500 x D.400 x H.190 mm.
ขนาด 500 x 400 x 190 มม.

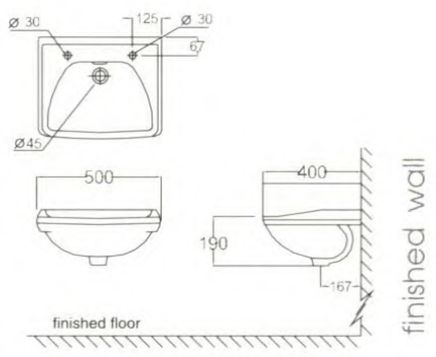

K-1230 LAPIS
อ่างล้างหน้าลาพีส

W.410 x D.320 x H.185 mm.
ขนาด 410 x 320 x 185 มม.

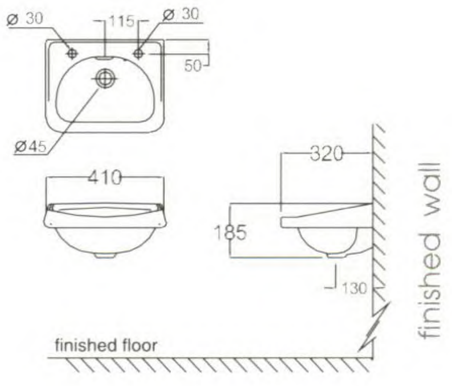

สินค้าที่จำหน่ายไม่รวมก๊อกน้ำ ฟลัชวาล์วและอุปกรณ์ประกอบอ่างล้างหน้า

LAVATORY COLLECTIONS

KARAT

อ่างแบบแขวนผนัง • WALL HUNGS

K-1240 BARON
อ่างล้างหน้าบารอน

W.400 x D.335 x H.175 mm.
ขนาด 400 x 335 x 175 มม.

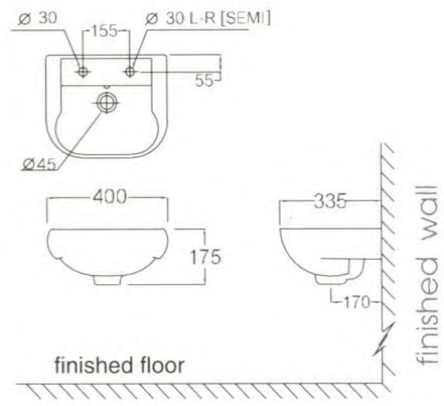

K-1610 CORNER STAR
อ่างล้างหน้าคอร์เนอร์สตาร์

W.540 x D.445 x H.173 mm.
ขนาด 540 x 445 x 173 มม.

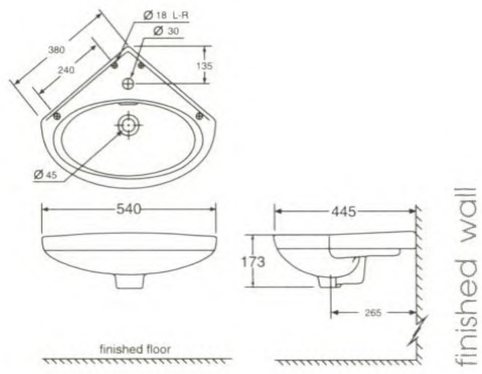

K-1700 CLEO
อ่างสระผมคลีโอ

W.532 x D.497 x H.282 mm.
ขนาด 532 x 497 x 282 มม.

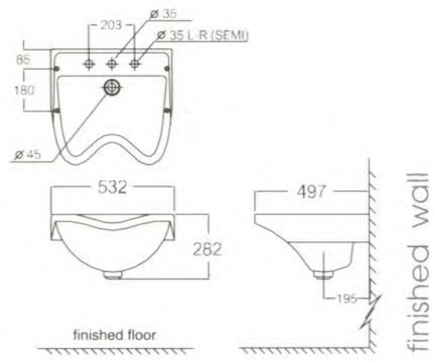

อ่างแบบฝังบนเคาน์เตอร์ • COUNTERTOPS

K-1126 VOGUE
อ่างล้างหน้าโวค

W.503 x D.410 x H.220 mm.
ขนาด 503 x 410 x 220 มม.

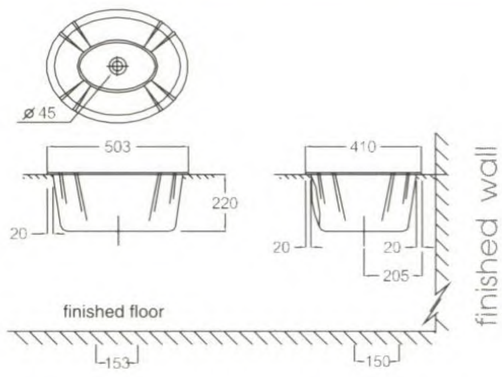

K-1127 OCTAGON
อ่างล้างหน้าอ็อคตากอน

W.578 x D.470 x H.225 mm.
ขนาด 578 x 470 x 225 มม.

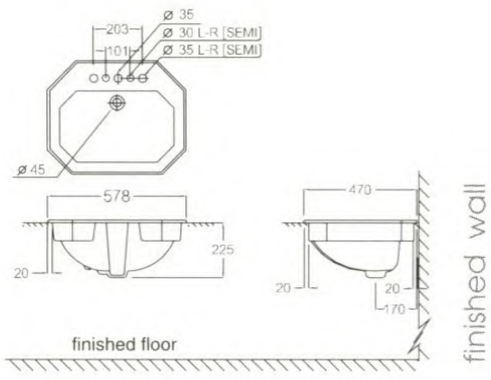

K-1300 OPAL
อ่างล้างหน้าโอปอล

W.611 x D.530 x H.221 mm.
ขนาด 611 x 530 x 221 มม.

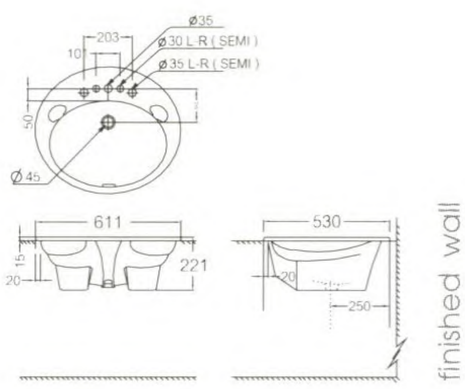

K-1310 CAT'S EYE
อ่างล้างหน้าแคทซ์อาย

W.542 x D.468 x H.197 mm.
ขนาด 542 x 468 x 197 มม.

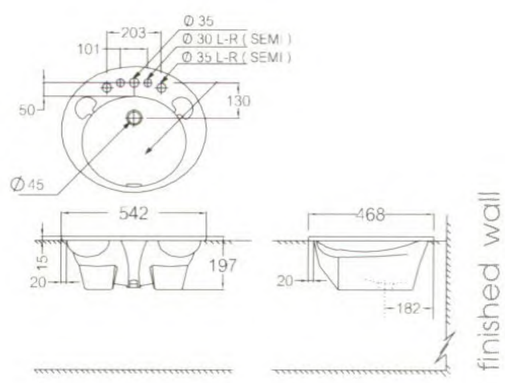

สินค้าที่จำหน่ายไม่รวมก๊อกน้ำ ฟลัชวาล์วและอุปกรณ์ประกอบอ่างล้างหน้า

LAVATORY COLLECTIONS

KARAT

อ่างแบบฝังบนเคาน์เตอร์ • COUNTERTOPS

K-1320 PEARL
อ่างล้างหน้าเพิร์ล

W.507 x D.432 x H.202 mm.
ขนาด 507 x 432 x 202 มม.

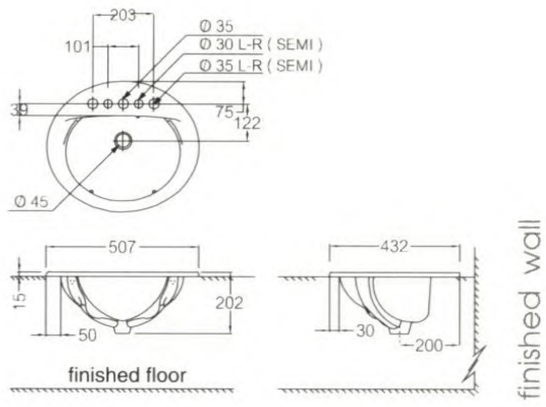

New

K-1325 CHARTON
อ่างล้างหน้าชาร์ตัน

W.450 x D.375 x H.195 mm.
ขนาด 450 x 375 x 195 มม.

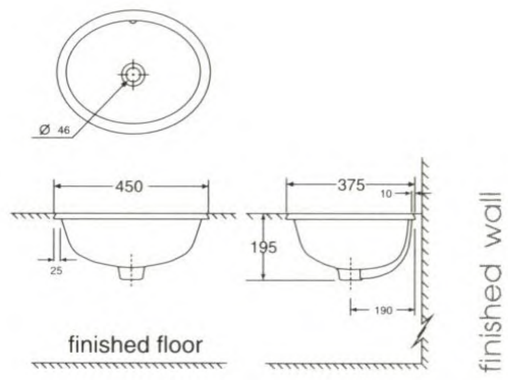

K-1330 CORAL
อ่างล้างหน้าคอรัล

W.478 x D.481 x H.191 mm.
ขนาด 478 x 481 x 191 มม.

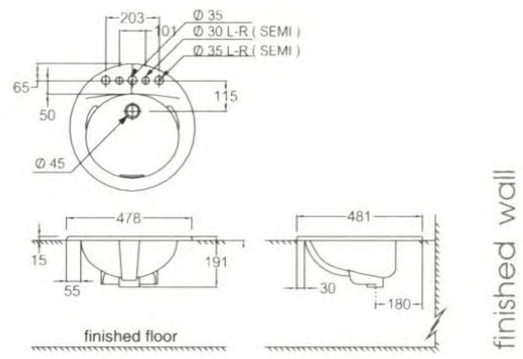

K-1231 ANGELO (HALF COUNTER)
อ่างล้างหน้าแองเจลโล่ (ฮาร์ฟเคาน์เตอร์)

W.510 x D.485 x H.210 mm.
ขนาด 510 x 485 x 210 มม.

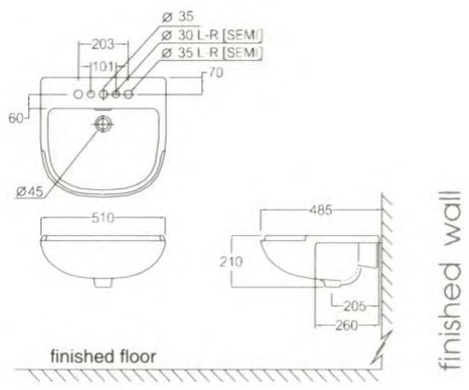

อ่างแบบฝังใต้เคาน์เตอร์ • UNDER COUNTER

K-1500 TOURMARINE
อ่างล้างหน้าทัวร์มารีน

W.565 x D.452 x H.192 mm.
ขนาด 565 x 452 x 192 มม.

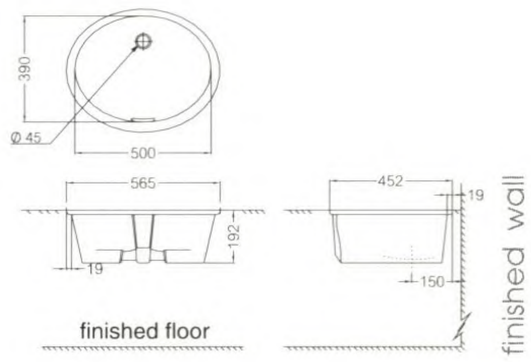

K-1509 TORINO
อ่างล้างหน้าทอรีโน่

W.530 x D.405 x H.230 mm.
ขนาด 530 x 405 x 230 มม.

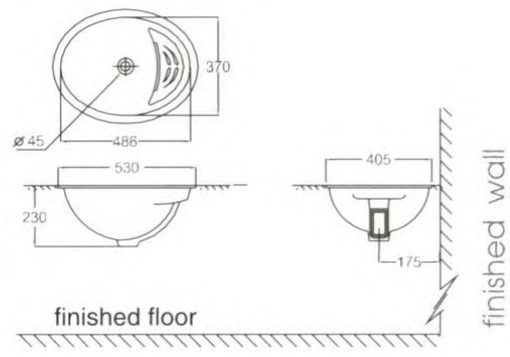

K-1510 MINI TOURMARINE
อ่างล้างหน้ามินิทัวร์มารีน

W.499 x D.435 x H.203 mm.
ขนาด 499 x 435 x 203 มม.

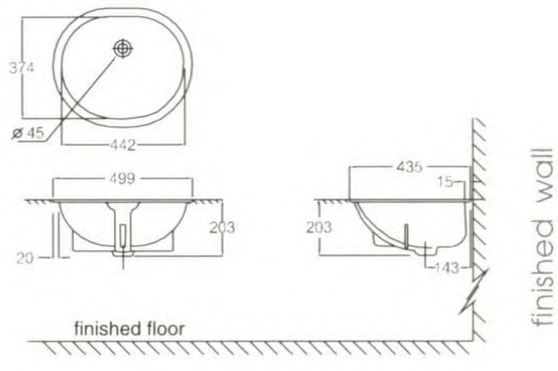

สินค้าที่จำหน่ายไม่รวมก๊อกน้ำ ฟลัชวาล์วและอุปกรณ์ประกอบอ่างล้างหน้า

SINKWARE COLLECTIONS

อ่างอเนกประสงค์ • SINKWARES

K-1800 LARGE SQUARE SINK
WITHOUT TAP HOLE
อ่างเอนกประสงค์ใหญ่

W.595 x D.410 x H.245 mm.
ขนาด 595 x 410 x 245 มม.

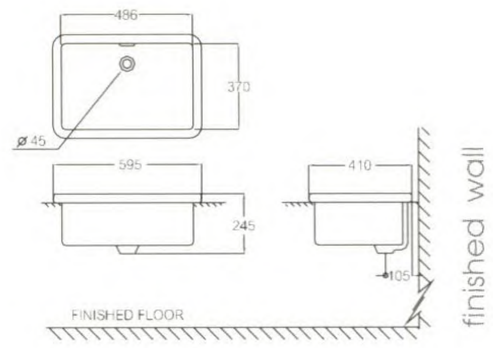

K-1810 SMALL SQUARE SINK
WITHOUT TAP HOLE
อ่างเอนกประสงค์เล็ก

W.450 x D.400 x H.240 mm.
ขนาด 450 x 400 x 240 มม.

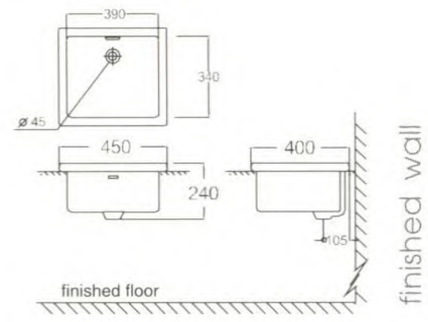

K-1805 LARGE SQUARE SINK WITH TAP
HOLE ON THE RIGHT CORNER
อ่างเอนกประสงค์ใหญ่

W.595 x D.405 x H.245 mm.
ขนาด 595 x 405 x 245 มม.

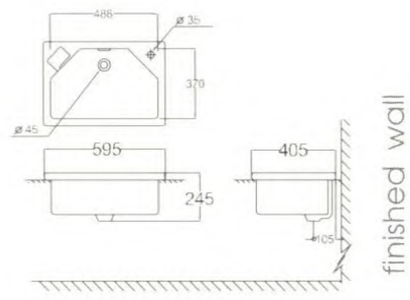

K-1815 SMALL SQUARE SINK WITH TAP
HOLE ON THE RIGHT CORNER
อ่างเอนกประสงค์เล็ก

W.450 x D.400 x H.240 mm.
ขนาด 450 x 400 x 240 มม.

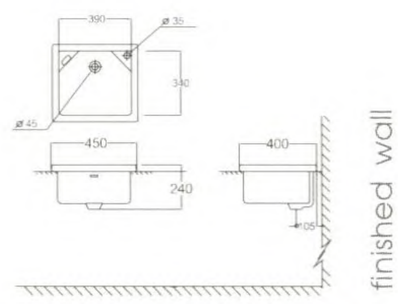

URINAL COLLECTIONS

โถปัสสาวะชาย • URINAL COLLECTIONS

K-3211 CORNER STONE
คอร์เนอร์สโตน (เข้ามุม)

W.279 x H.405 x D.364 mm.
ขนาด 279 x 405 x 364 มม.

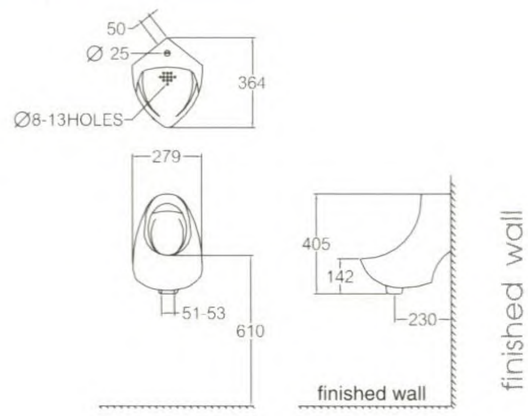

K-3210 GEM STONE
เจมสโตน

W.290 x H.410 x D.300 mm.
ขนาด 290 x 410 x 300 มม.

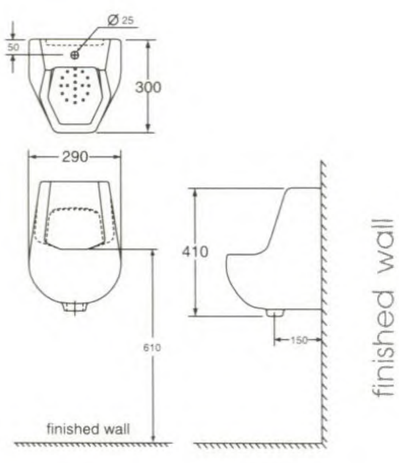

K-3208 MARSTONE
มาร์สโตน

W.300 x H.440 x D.300 mm.
ขนาด 300 x 440 x 300 มม.

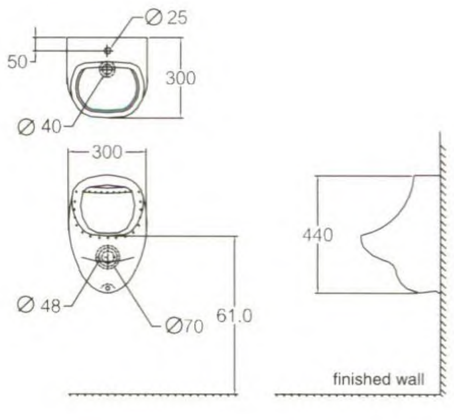

สินค้าที่จำหน่ายไม่รวมก๊อกน้ำ ฟลัชวาล์วและอุปกรณ์ประกอบอ่างล้างหน้า

URINAL COLLECTIONS

KARAT

โถปัสสาวะชาย • URINAL COLLECTIONS

K-3206 GEMINI
เจมินิ

W.310 x H.440 x D.290 mm.
ขนาด 310 x 440 x 290 มม.

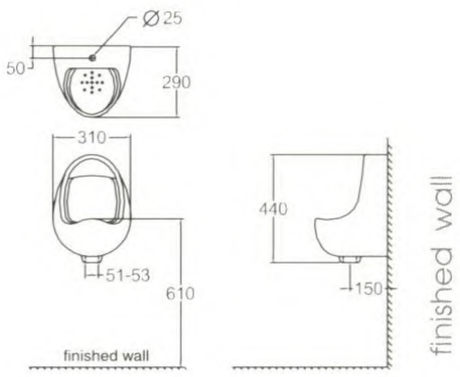

K-3200 GARNET
กาเน็ท

W.360 x H.465 x D.310 mm.
ขนาด 360 x 465 x 310 มม.

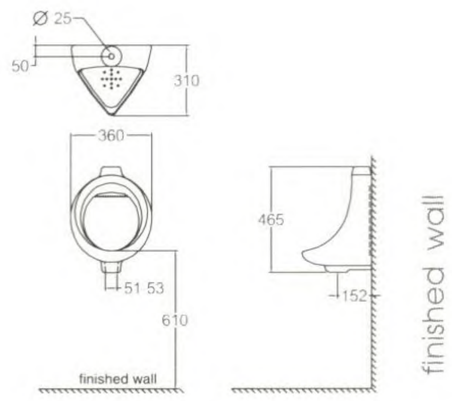

K-3110 JASPER
แจสเปอร์ (ขนาดกลาง)

W.340 x H.625 x D.330 mm.
ขนาด 340 x 625 x 330 มม.

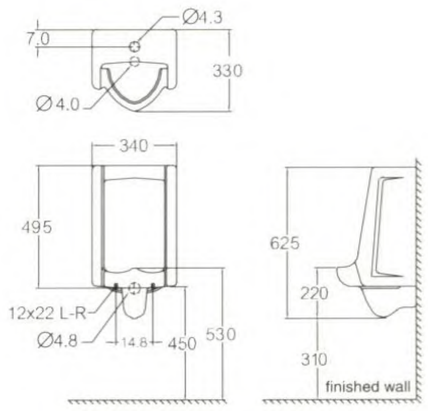

K-3100 CRYSTAL
คริสตัล (ขนาดใหญ่)

W.460 x H.702 x D.302 mm.
ขนาด 460 x 702 x 302 มม.

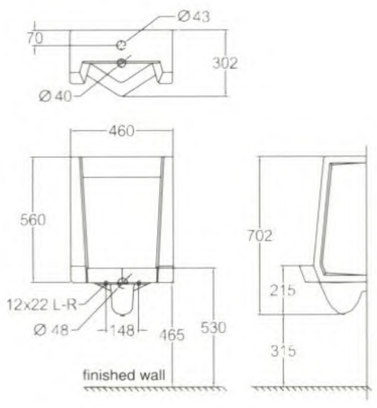

K-3105 KEY STONE
คีย์สโตน (ขนาดใหญ่)

W.470 x H.702 x D.355 mm.
ขนาด 470 x 702 x 355 มม.

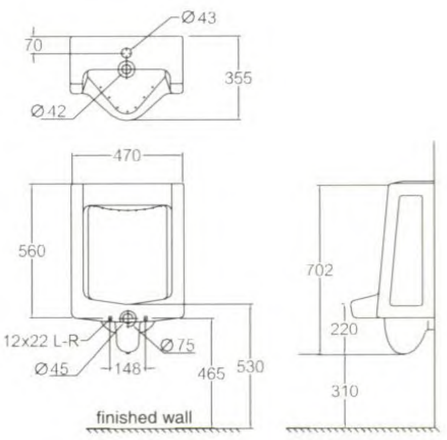

K-3106 GRANDSTONE
แกรนด์สโตน

W.480 x H.720 x D.330 mm.
ขนาด 480 x 720 x 330 มม.

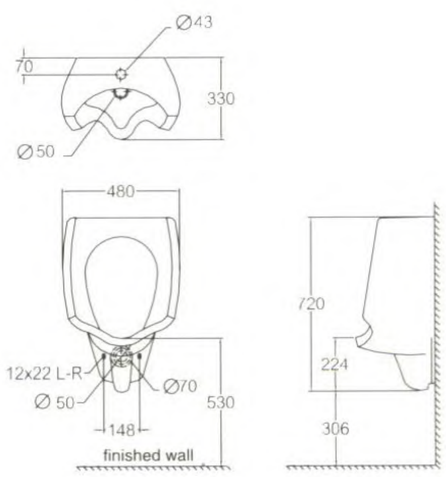

สินค้าที่จำหน่ายไม่รวมก๊อกน้ำ ฟลัชวาล์วและอุปกรณ์ประกอบอ่างล้างหน้า

URINAL COLLECTIONS

โถปัสสาวะชาย • URINAL COLLECTIONS

K-530 URINAL DIVISION
แผงกั้นโถปัสสาวะชาย

W.145 x H.615 x D.295 mm.
ขนาด 145 x 615 x 295 มม.

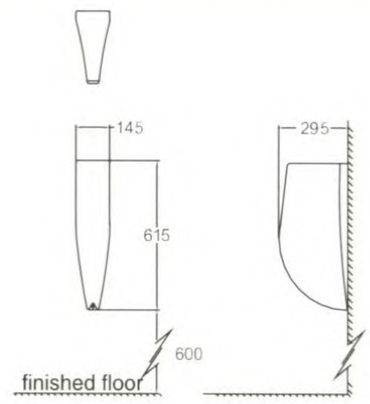

K-3111 FLOOR STONE
ฟลอร์สโตน

W.320 x H.880 x D.360 mm.
ขนาด 320 x 880 x 360 มม.

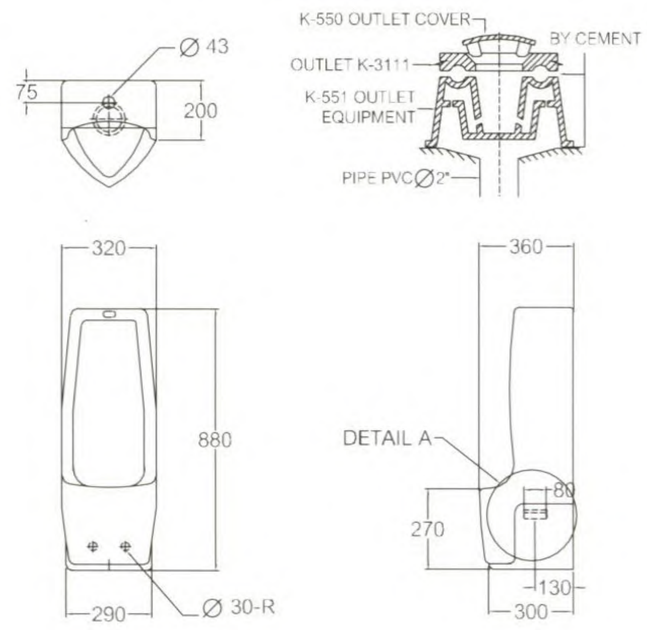

BATHROOM ACCESSORIES

อุปกรณ์ประกอบห้องน้ำ • BATHROOM ACCESSORIES

SEA SHELL SERIES อุปกรณ์ประกอบห้องน้ำ รุ่นซีเชลล์

K-528 SOAP HOLDER
ที่ใส่สบู่รุ่นซีเชลล์

W.132 x D.120 x H.44 mm.
ขนาด 132 x 120 x 44 มม.

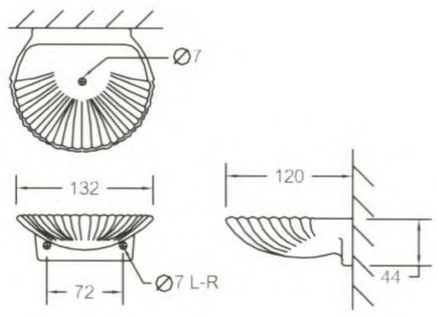

K-540 TOOTHBRUSH HOLDER
ที่ใส่แปรงสีฟันรุ่นซีเชลล์

W.125 x D.116 x H.42 mm.
ขนาด 125 x 116 x 42 มม.

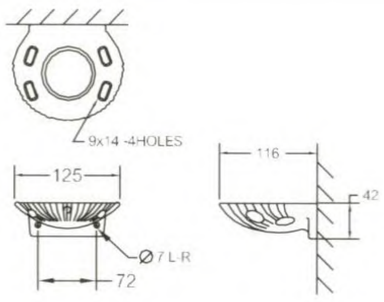

K-523 PAPER HOLDER
ที่ใส่กระดาษชำระรุ่นซีเชลล์

W.197 x D.113 x H.105 mm.
ขนาด 197 x 113 x 105 มม.

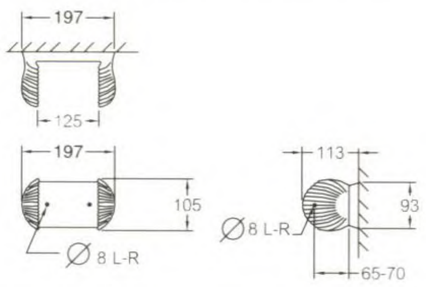

K-527 TOWEL BAR HOLDER
ราวแขวนผ้าเดี่ยว รุ่นซีเชลล์

W.765 x D.112 x H.107 mm.
ขนาด 765 x 112 x 107 มม.

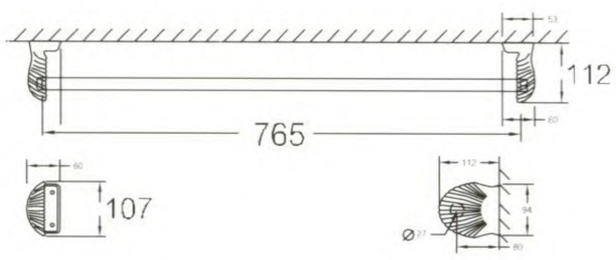

K-516 SHELF
ชั้นวางของรุ่นซีเชลล์

W.508 x D.160 x H.60 mm.
ขนาด 508 x 160 x 60 มม.

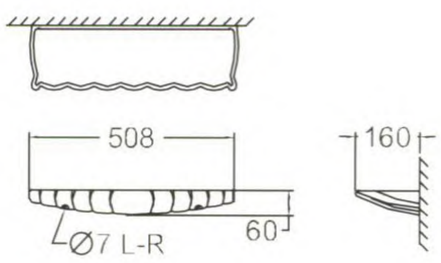

สินค้าที่จำหน่ายไม่รวมก๊อกน้ำ ฝักบัวล้วและอุปกรณ์ประกอบอ่างล้างหน้า

BATHROOM ACCESSORIES

KARAT

อุปกรณ์ประกอบห้องน้ำ • BATHROOM ACCESSORIES

SUN SERIES อุปกรณ์ประกอบห้องน้ำ รุ่นซัน

K-595 SOAP HOLDER
ที่ใส่สบู่รุ่นซัน

W.132 x D.120 x H.44 mm.

ขนาด 132 x 120 x 44 มม.

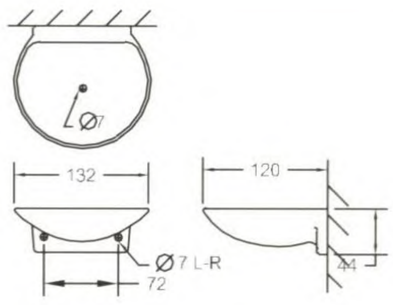

K-594 TOOTHBRUSH HOLDER
ที่ใส่แปรงสีฟันรุ่นซัน

W.125 x D.116 x H.42 mm.

ขนาด 125 x 116 x 42 มม.

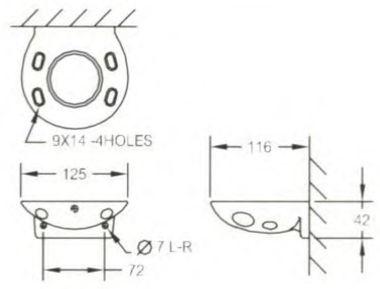

K-596 PAPER HOLDER
ที่ใส่กระดาษชำระรุ่นซัน

W.205 x D.105 x H.85 mm.

ขนาด 205 x 105 x 85 มม.

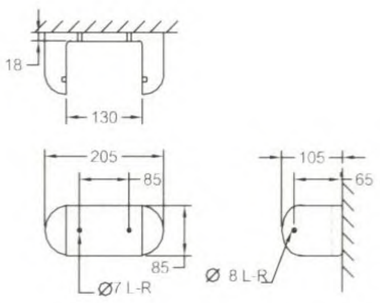

K-597 TOWEL BAR HOLDER
ราวแขวนผ้าเดี่ยวรุ่นซัน

W.765 x D.105 x H.85 mm.

ขนาด 765 x 105 x 85 มม.

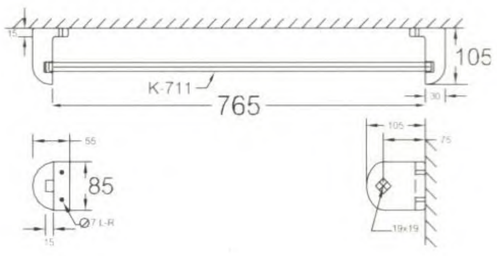

K-536 SHELF
ชั้นวางของรุ่นซัน

W.508 x D.160 x H.60 mm.

ขนาด 508 x 160 x 60 มม.

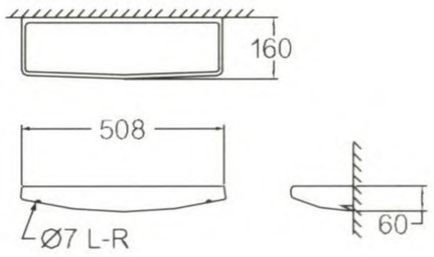

STANDARD SERIES อุปกรณ์ประกอบห้องน้ำ รุ่นมาตรฐาน

K-501 SOAP HOLDER HANDLE GRIP
ที่ใส่สบู่รุ่นมีมือจับ

W.232 x D.112 x H.232 mm.

ขนาด 232 x 112 x 232 มม.

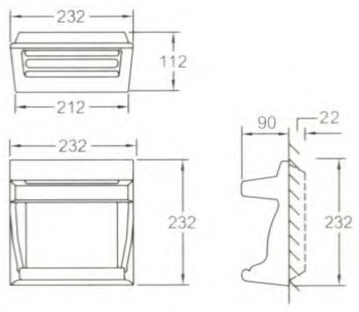

K-504 SOAP HOLDER
ที่ใส่สบู่

W.230 x D.100 x H.130 mm.

ขนาด 230 x 100 x 130 มม.

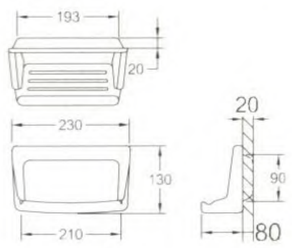

K-514 SMALL SIZE SOAP HOLDER
ที่ใส่สบู่เล็ก

W.157 x D.94 x H.106 mm.

ขนาด 157 x 94 x 106 มม.

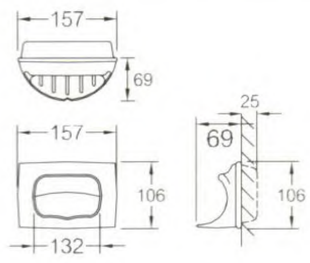

K-502 PAPER HOLDER WITH ASHTRAY
ที่ใส่กระดาษชำระพร้อมที่เขี่ยบุหรี่

W.230 x D.120 x H.142 mm.

ขนาด 230 x 120 x 142 มม.

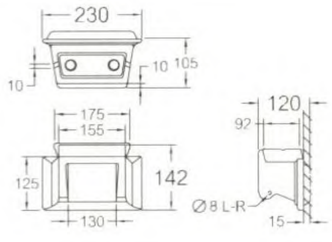

K-502.1 ASHTRAY
ที่เขี่ยบุหรี่สำหรับ K-502

W.175 x D.92 x H.31 mm.

ขนาด 175 x 92 x 31 มม.

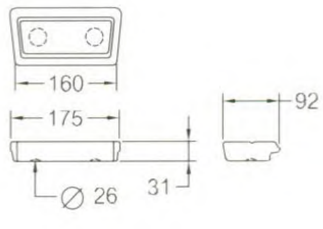

สินค้าที่จำหน่ายไม่รวมก๊อกน้ำ ฟลัชวาล์วและอุปกรณ์ประกอบอ่างล้างหน้า

BATHROOM ACCESSORIES

อุปกรณ์ประกอบห้องน้ำ • BATHROOM ACCESSORIES

STANDARD SERIES อุปกรณ์ประกอบห้องน้ำ รุ่นมาตรฐาน

K-502.2 PAPER HOLDER

ที่ใส่กระดาษชำระ (ไม่รวมที่เขี่ยบุหรี่)

W.230 x D.120 x H.142 mm.

ขนาด 230 x 120 x 142 มม.

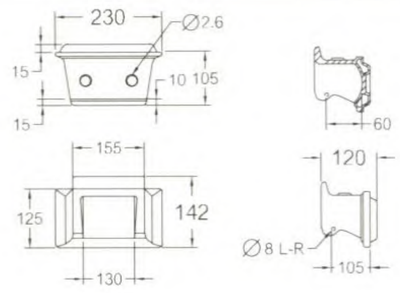

K-503 PAPER HOLDER

ที่ใส่กระดาษชำระมีที่เขี่ยบุหรี่ในตัว

W.229 x D.105 x H.142 mm.

ขนาด 229 x 105 x 142 มม.

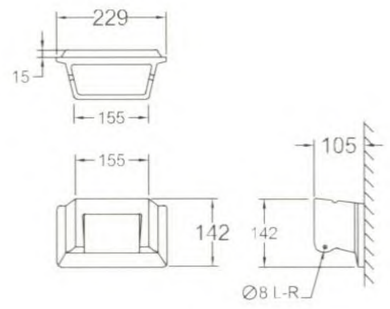

K-512 SMALL SIZE PAPER HOLDER

ที่ใส่กระดาษชำระเล็ก

W.165 x D.104 x H.165 mm.

ขนาด 165 x 104 x 165 มม.

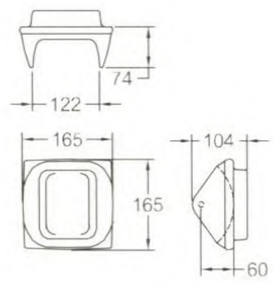

K-512

K-513 TWIN PAPER HOLDER (HORIZONTAL)

ที่ใส่กระดาษชำระคู่ (แนวนอน)

W.358 x D.118 x H.160 mm.

ขนาด 358 x 118 x 160 มม.

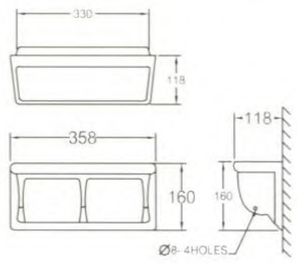

K-518 HOOK

ขอแขวนผ้า

W.50 x D.65 x H.65 mm.

ขนาด 50 x 65 x 65 มม.

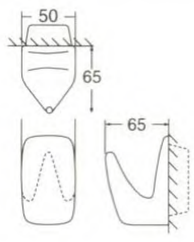

K-517 SINGLE TOWEL BAR HOLDER

ราวแขวนผ้าเดี่ยวพร้อมราวพลาสติกใส

W.765 x D.109 x H.115 mm.

ขนาด 765 x 109 x 115 มม.

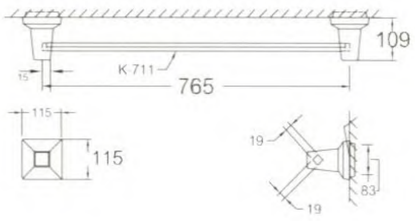

K-548 SINGLE TOWEL BAR HOLDER WITH SCREW

ราวแขวนผ้าเดี่ยวพร้อมสกรูยึดผนัง

W.765 x D.95 x H.75 mm.

ขนาด 765 x 95 x 75 มม.

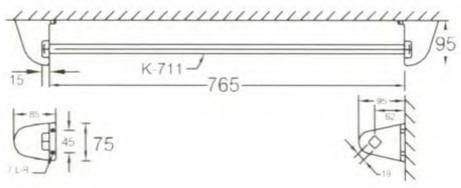

K-507 TWIN TOWEL BAR HOLDER

ราวแขวนผ้าคู่พร้อมราวพลาสติกใส

W.765 x D.110 x H.210 mm.

ขนาด 765 x 110 x 210 มม.

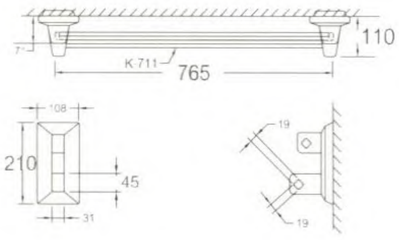

K-506 SHELF

ชั้นวางของ

W.604 x D.160 x H.67 mm.

ขนาด 604 x 160 x 67 มม.

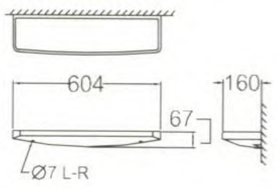

ตัวอย่างสีสุขภัณฑ์ • COLOR SAMPLE

WHITE COLOR

สีขาว
DIAMOND WHITE

STANDARD COLOR

สีน้ำทะเล
PACIFIC BLUE

สีเนื้อ
BEIGE

SPECIAL COLOR

สีฟ้ากลาเซียร์
GLACIER BLUE

สีงา
NUTORAL

สีเทา
PLATINUM

สีชมพูกุหลาบ
DUSTY ROSE

สีฟ้า
AQUA BLUE

PREMIUM COLOR

สีมณีแดง
RUBY RED

สีน้ำเงิน
OCEAN BLUE

ตัวอย่างสีนี้อาจแตกต่างจากของจริงเนื่องจากการพิมพ์

"บางครั้ง ความลงตัว อาจถูกค้นพบในที่ที่ไม่มีใครนึกถึง"

KARAT SANITARYWARE

*บริษัทฯ ขอสงวนสิทธิ์ในการเปลี่ยนแปลงหรือยกเลิกข้อมูลที่ระบุในเอกสารนี้ได้โดยไม่ต้องแจ้งให้ทราบก่อนล่วงหน้า

KARAT

KARAT SANITARYWARE

บริษัท กะรัต สุขภัณฑ์ จำกัด (มหาชน) 888/150-153 อาคารมหาทุนพลาซ่า ชั้น 15 ถนนเพลินจิต แขวงลุมพินี เขตปทุมวัน กรุงเทพฯ 10330
โทรศัพท์ (02) 254-4080-7 , 650-9350-64 โทรสาร (02) 253-6807 , 253-8060-1 , 253-9437
ฝ่ายขาย ต่อ 103 , 107 , 124 ศูนย์บริการหลังการขาย ฝ่ายปฏิบัติการ ต่อ 811 , 824 หรือ (02) 253-6806